KF8939H

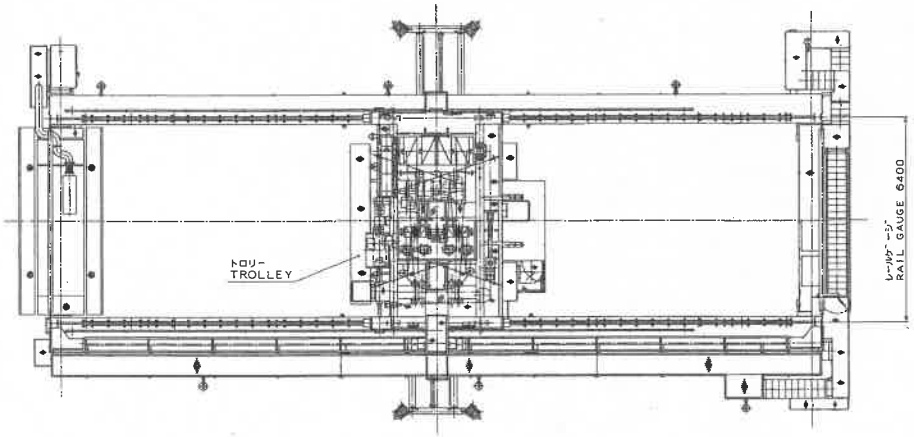

主要仕様
MAIN PARTICULARS

定格荷重 RATED LOAD	トン 30.5 TON						
試験荷重 LOAD FOR OVER LOAD TEST	トン 38.125 TON						
揚程 LIFT	15.30m						
ワイヤロープ WIRE ROPE	巻上 HOISTING φ25				振れ止め ANTI-SWAY φ9		
運動 MOTION	速度 (m/s) SPEED [m/min]	電動機 MOTORS 出力 OUTPUT [kW]	回転数 ROTATION [r.p.m]	定格 RATING	数量 Q'TY	ブレーキ BRAKE	制御 CONTROL
巻上 HOISTING	無負荷 0.75 AT NO LOAD [45] / 負荷 0.33 AT RATED LOAD [20]	AC 152 (AC 170)	1800 / 900	連続 (75%ED)	1	スラスタディスクブレーキ THRUSTER DISK BRAKE	インバータ INVERTER
横行 TROLLEY TRAVELLING	1.16 [70]	AC 30	1750	連続 CONT.	1	電磁ディスクブレーキ MAGNETIC DISC BRAKE	インバータ INVERTER
振れ止め ANTI-SWAY	可動 MOVABLE	トルクモータ TORQUE MOTOR		連続 CONT.	4	電磁ディスクブレーキ MAGNETIC DISC BRAKE	----
小旋回 SKEWING	度/秒 0.5 DEGREE/SEC	モートルシリンダ MOTOR CYLINDER		30 分 MIN.	1	電磁ディスクブレーキ MAGNETIC DISC BRAKE	—
走行 TRAVELLING	無負荷 1.5 AT NO LOAD [90] / 負荷 0.41 AT RATED LOAD [25]	AC 45	1750	1 時間 HR	2	電磁ディスクブレーキ MAGNETIC DISC BRAKE	インバータ INVERTER
電源 POWER SUPPLY	ディーゼルエンジン発電機 DIESEL ENGINE GENERATOR			AC 440V 60Hz 3φ			

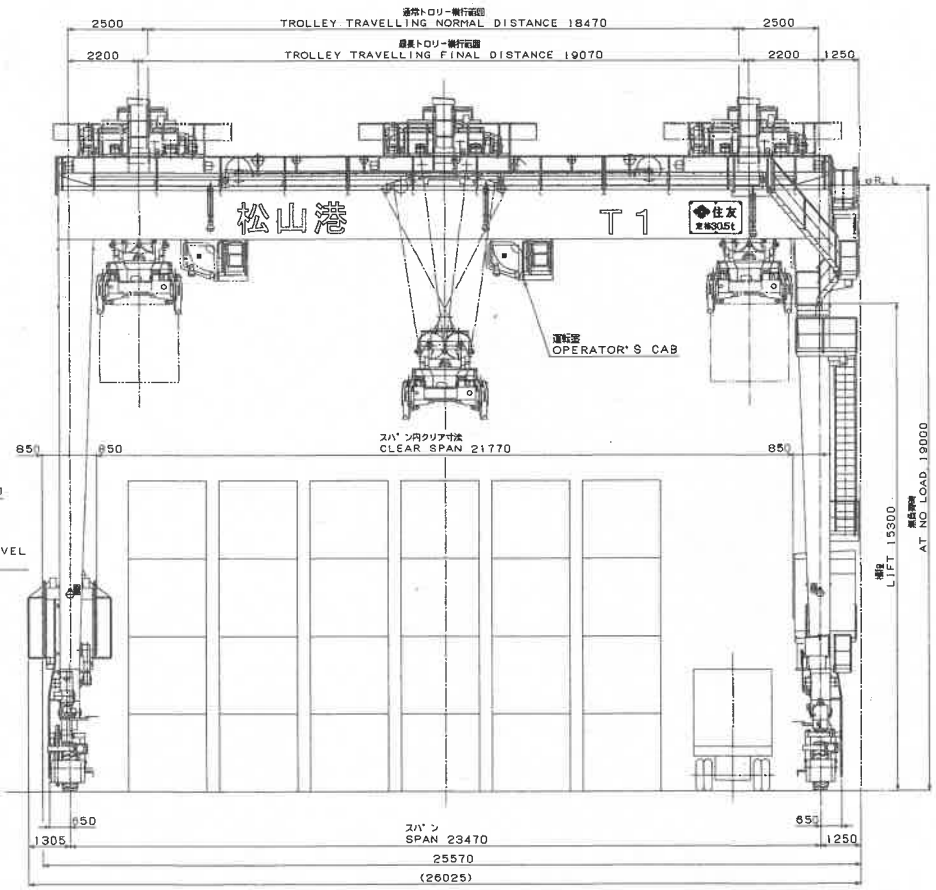

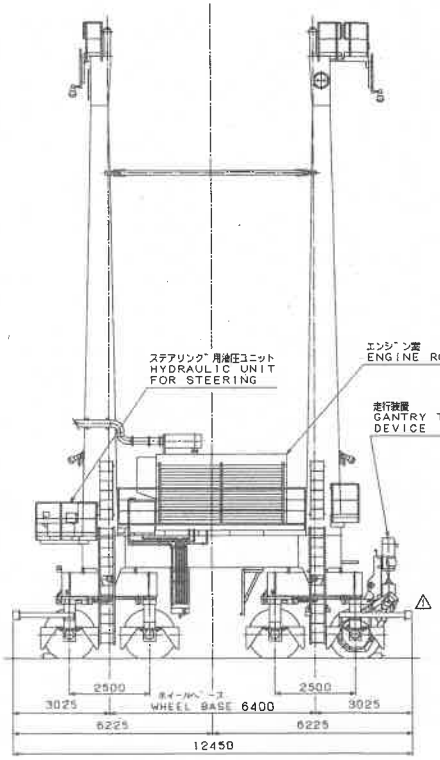

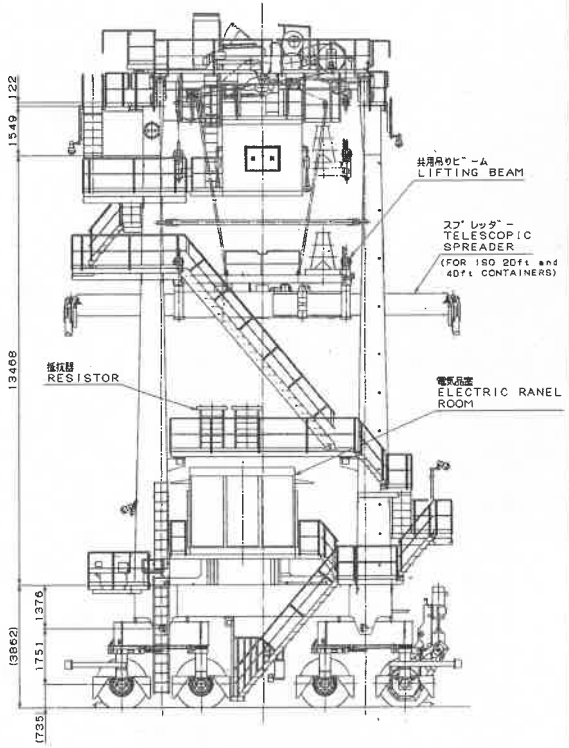

REV.	パッファ追加	2002-1-30	元田	[redacted]	

SCALE 1:80 | DATE 2001-11-06 | DRAWN | CHK'D | INSP. | APPR.

GENERAL ARRANGEMENT
全体組立図

DWG. NO. KF8939H

IMAGE DATA | RANK OF PATTERN | MICROFILM | REGISTER