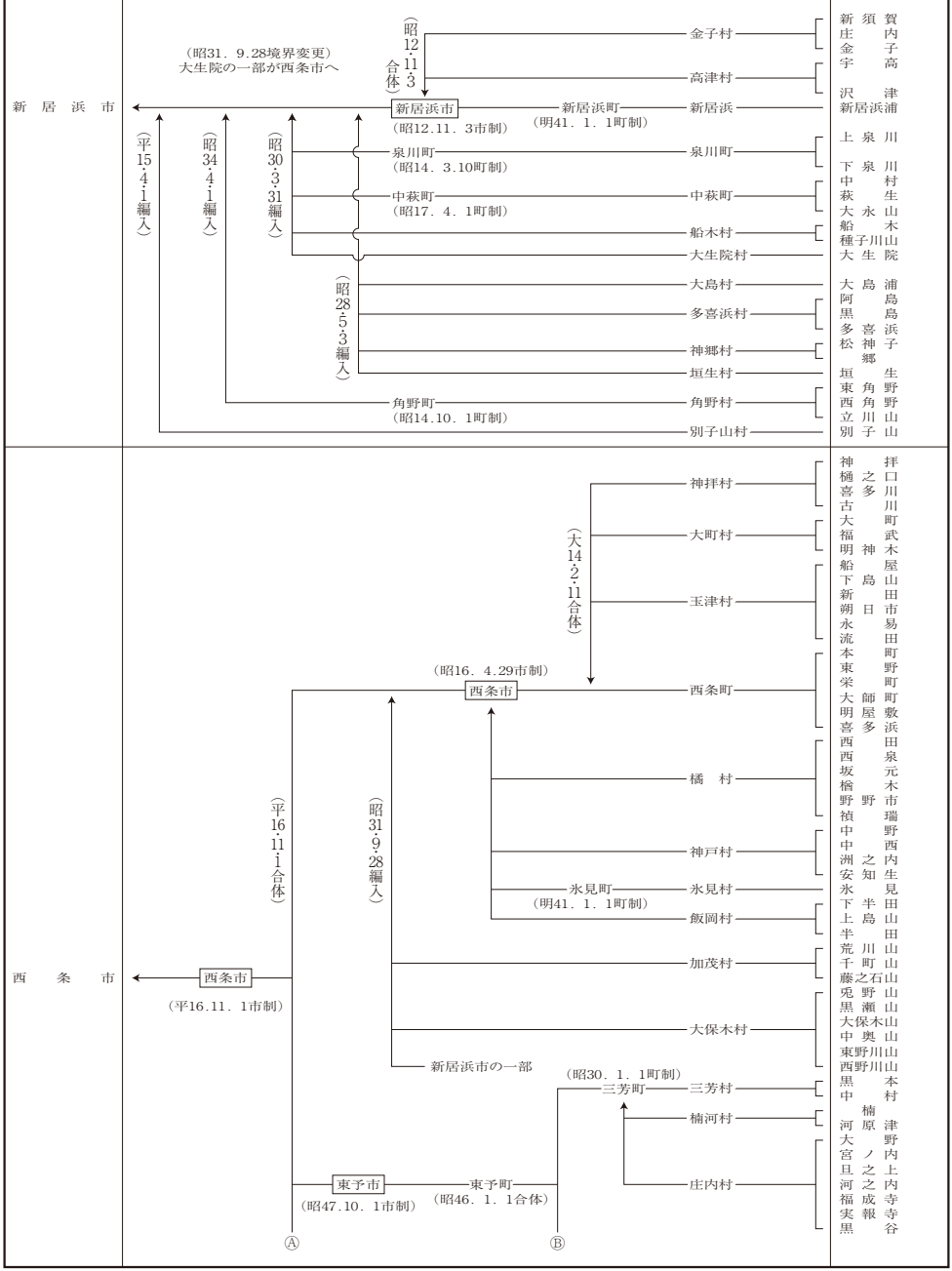
現在の市町
合併等の経過
市制・町村制施行以前
新居浜市
（昭31．9.28境界変更）
大生院の一部が西条市へ
（昭12・11・3合体）
金子村
高津村
新居浜市
（昭12.11．3市制）
新居浜町
（明41．1．1町制）
新居浜
新居浜
（平15・4・1編入）
（昭34・4・1編入）
（昭30・3・31編入）
泉川町
（昭14．3.10町制）
泉川町
中萩町
（昭17．4．1町制）
中萩町
船木村
大生院村
（昭28・5・3編入）
大島村
多喜浜村
神郷村
垣生村
角野町
（昭14.10．1町制）
角野村
別子山村
西条市
（平16.11.1合体）
（昭31・9・28編入）
（大14・2・11合体）
神拝村
大町村
玉津村
（昭16．4.29市制）
西条市
西条町
橘　村
神戸村
氷見町
（明41．1．1町制）
氷見村
飯岡村
加茂村
大保木村
新居浜市の一部
（平16.11．1市制）
西条市
（昭30．1．1町制）
三芳町
三芳村
楠河村
庄内村
東予市
（昭47.10．1市制）
東予町
（昭46．1．1合体）
Ⓐ
Ⓑ

現在の市町	合併等の経過	市制・町村制施行以前
西条市（つづき）	Ⓐ Ⓑ （明34．6.14町制） 壬生川町 ― 壬生川村 （昭15.10．1合体） 多賀村 （昭30・1・1合体） 吉井村 周布村 国安村 吉岡村 石鎚村 ― 千足山村 （昭26．8.10改称） 小松町 ― 小松村 （明31.11.22町制） （昭30．4.25合体） 石根村 （昭31．9．1編入） 中川村のうち大字滑川、大字明河字九騎及び大字明河字海上の区域が川内村へ 桜樹村 （昭30．7.20合体） 大字明河字塩嶽の区域が川内町へ （昭31・9・30境界変更） （昭31・9・1合体） 中川村 田野村 丹原町 ― 福岡村 （大 2.12.13町制） 徳田村 （昭30．4.25合体）	大新田 壬生川 円海寺 明理川 喜多台 三津屋 北条 石田 玉之江 広江 今在家 吉田 周布 国安 高田 桑村 新市 上市 広岡 安用出作 安用 石延 新町 千足山 南川 北川 新屋敷 妙口 大頭 大郷 安井 明穂 明河 滑川 楠窪 鞍瀬 千原 臼坂 湯屋口 志川 明穂 石経 寺尾 来見 関屋 川根 高松 長野 田野上方 北田野 久妙寺 池田 今井 願蓮寺 丹原 徳能出作 徳能 古田 田滝 高知
大洲市	平野村（明32．3西宇和郡より喜多郡へ編入） 大洲市 ― 大洲町 （昭29．9．1市制） 久米村 （平17・1・11合体） （昭33．8．1境界変更） 正信及び久保のうち鳥坂の区域が宇和町へ （昭29・9・1合体） （昭9・1・1合体） 平村 大洲村 （明41．4．1） 喜多村 大洲市 （平17．1.11市制） （昭29・9・1合体） （大14．8．1境界変更） 大字柚木が大洲町へ 南久米村 Ⓐ Ⓑ	大洲町 柚木 阿蔵 大洲 高山 田口 市木 徳森 中村 常磐町 若宮 五郎 北只 松尾 梅川 長谷 稲積 野佐来 黒木 久保 正信