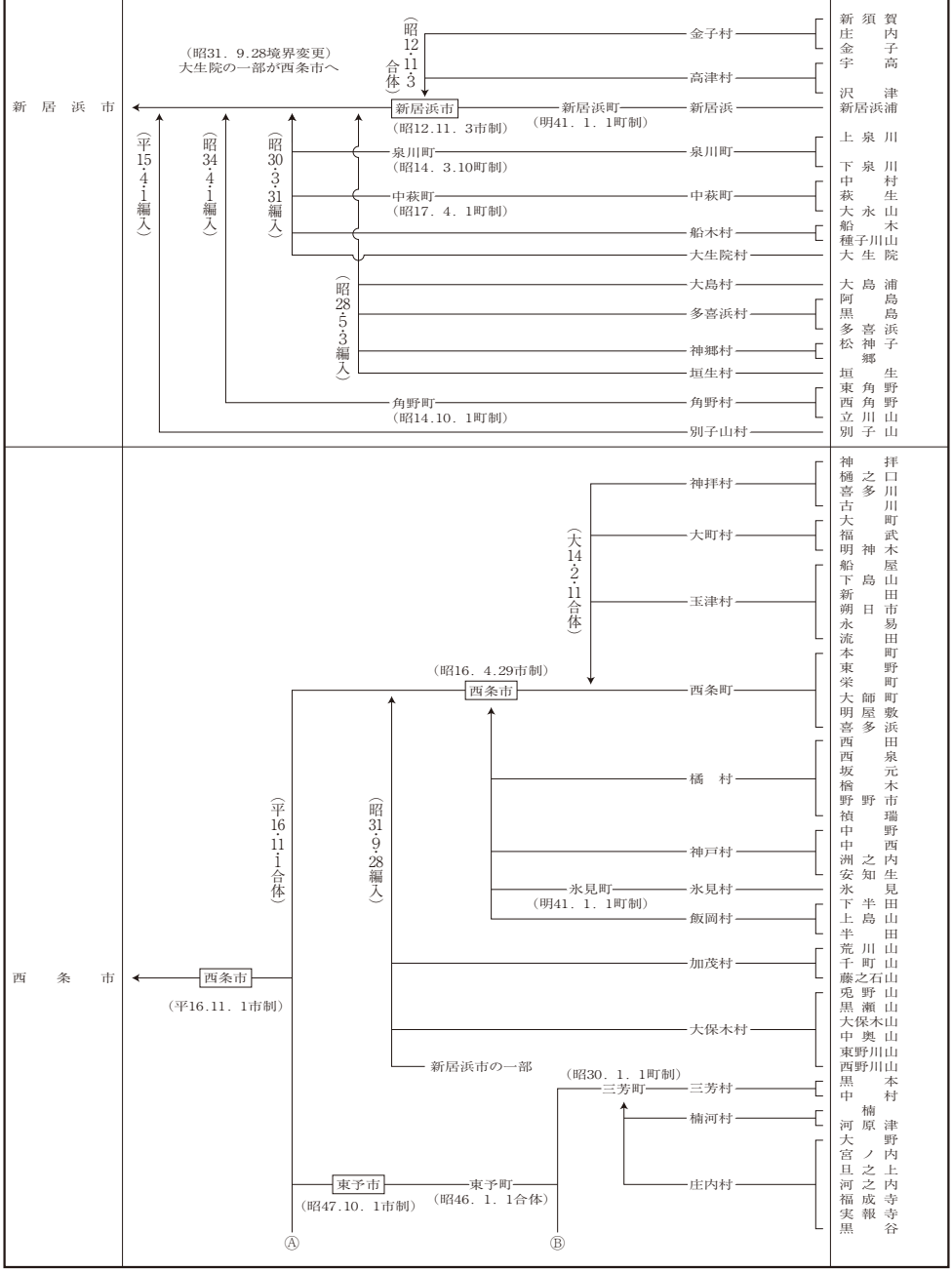
現在の市町
合併等の経過
市制・町村制施行以前
新居浜市
（昭31．9.28境界変更）
大生院の一部が西条市へ
（昭12.11.3合体）
新居浜市
（昭12.11．3市制）
新居浜町
（明41．1．1町制）
金子村
高津村
新居浜
新須賀
庄内
金子
宇高
沢津
新居浜浦
（平15.4.1編入）
（昭34.4.1編入）
（昭30.3.31編入）
（昭28.5.3編入）
泉川町
（昭14．3.10町制）
泉川町
上泉川
下泉川
中萩町
（昭17．4．1町制）
中萩町
中村
萩生
大永山
船木村
船木
種子川山
大生院村
大生院
大島村
大島浦
阿島
多喜浜村
黒島
多喜浜
神郷村
松神子
郷
垣生村
垣生
角野町
（昭14.10．1町制）
角野村
東角野
西角野
立川山
別子山村
別子山
西条市
（平16.11.1合体）
（昭31.9.28編入）
（大14.2.11合体）
（昭16．4.29市制）
西条市
（平16.11．1市制）
神拝村
大町村
玉津村
西条町
橘村
神戸村
氷見町
（明41．1．1町制）
氷見村
飯岡村
加茂村
大保木村
新居浜市の一部
（昭30．1．1町制）
三芳町
三芳村
楠河村
庄内村
東予市
（昭47.10．1市制）
東予町
（昭46．1．1合体）
Ⓐ
Ⓑ
神拝
樋之口
喜多川
古川
大町
福武
明神木
船屋
下島山
新田
朔日市
永易
流田
本町
東野
栄町
大師町
明屋敷
喜多浜
西田
西泉
坂元
楢木
野野市
禎瑞
中野
中西
洲之内
安知生
氷見
下半田
上島山
半田
荒川山
千町山
藤之石山
兎野山
黒瀬山
大保木山
中奥山
東野川山
西野川山
黒本
中村
楠
河原津
大野
宮ノ内
旦之上
河之内
福成寺
実報寺
黒谷