| | | | | | |
|---|---|---|---|---|---|
| | 西予市（せいよし） | 〒797-8501<br>西予市宇和町卯之町三丁目434番地1 | | 電話番号 | (0894)<br>62-1111 |
| | | 地域指定 | 山振　工配　県立公園　国立公園　辺地(17)<br>低工　N・M・C　半島　農工　グリーン<br>過疎　拠点都市　特農　アグリ　農振 | FAX | (0894)<br>62-1968<br>(代表) |

〈沿　革〉

平16. 4. 1　市制施行
(明浜町・宇和町・野村町・城川町・三瓶町　合併)

〈市町村のあらまし〉

愛媛県南部の中心に位置し、市の総面積は約515km²と県内2番目の広さを有し、そのうち75%を山林が占る。四国山地の大野ヶ原源氏ヶ駄場を最高峰とする東の山間地帯から西に広がるリアス式海岸まで東西に長く、宇和・野村・城川町と海側の明浜・三瓶町は500メートル級の山々で隔てられている。そのため山側で積雪があっても海側では菜の花が咲くなど、多彩な顔を持っている。

海抜0mから1,400mの特性を活かした産業も盛んで、ミカン・魚介類・米・ブドウ・栗・乳製品・牛肉・豚肉等の特産品も多種多様にわたっている。

また、四国横断自動車道の開通によって、愛媛県南部の拠点として、人・モノの交流が一段と期待できることとなった。

〈由　来〉

市町村合併にあたり、市名を一般公募した。愛媛県(伊予)の西部に位置し、自然豊かで、水・空気が澄んだ清らかな特徴をイメージさせ、西予地域を代表する市になるようにと願いが込められている。

〈庁舎の建設年度〉

| 建築年度 | 増 改 築 | 主な増改築箇所 |
|---|---|---|
| 平23年度 | 新築 | 本庁舎 |

〈行政組織〉
(平成25.4.1現在)

| 区　分 | 名　前 | 任　期 |
|---|---|---|
| 市　長 | 三好（みよし）　幹二（かんじ） | 平成28. 5.15 |
| 副市長 | 九鬼　則夫 | 平成27. 3.31 |

議　会　(平成25.5.27現在)

| | | | |
|---|---|---|---|
| 議長 | 浅野　忠昭 | 副議長 | 二宮　一朗 |
| 議員 | (条例定数) | | 21人 |
| | (現　員) | | 21人 |
| 任期 | 平成28. 5.15 | | |

職員数(平成25.4.1現在)

| | |
|---|---|
| 普通会計 | 568人 |
| 企業会計 | 239人 |
| その他会計 | 66人 |
| 計 | 873人 |

〈地　図〉

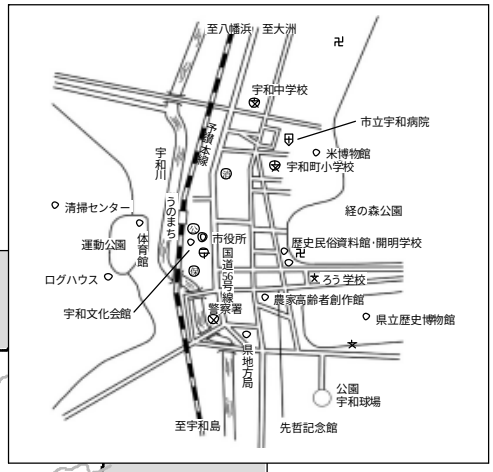


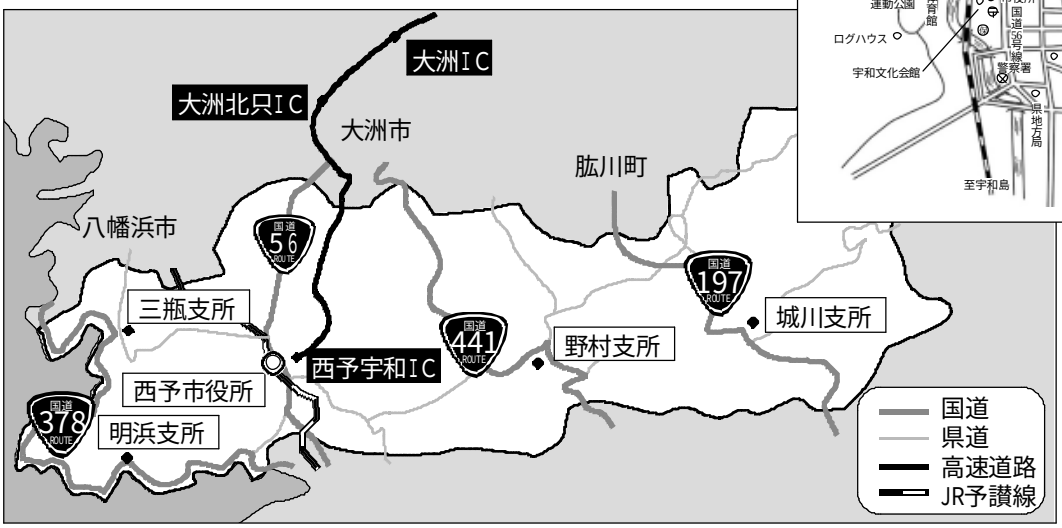


(交通機関)　汽車(JR松山駅からJR卯之町駅まで約1時間)　自動車道(松山I.Cから西予宇和I.Cまで約1時間)
バス(宇和島自動車)

〈人口・世帯数〉　　（　　）は増減率

| 区　分 | | 60国調 | 平2国調 | 平7国調 | 平12国調 | 平17国調 | 平22国調 | 25.3.31住基 |
|---|---|---|---|---|---|---|---|---|
| 人　口 | | (△2.4%)<br>54,804 | (△5.3%)<br>51,893 | (△5.5%)<br>49,022 | (△3.7%)<br>47,217 | (△4.8%)<br>44,948 | (△6.4%)<br>42,080 | 42,051 |
| | 男 | 25,860 | 24,341 | 22,874 | 22,065 | 20,858 | 19,578 | 19,739 |
| | 女 | 28,944 | 27,552 | 26,148 | 25,152 | 24,090 | 22,502 | 22,312 |
| 世帯数 | | 16,943 | 16,953 | 17,079 | 17,440 | 17,529 | 17,096 | 18,731 |

年齢構成　（平22国調）

| 区　分 | 14歳以下 | 15歳以上64歳以下 | 65歳以上 |
|---|---|---|---|
| 人　口 | 4,744　人 | 21,788　人 | 15,536　人 |
| 構成比 | 11.3　% | 51.8　% | 36.9　% |

選挙人名簿
登録者数　（平25.9.2現在）

| | |
|---|---|
| 男 | 16,419　人 |
| 女 | 19,079　人 |
| 計 | 35,498　人 |

〈土地利用〉　　（平22.2.1現在）　（ha.　%）

| 総　面　積<br>平24.10.1(㎢) | 林野面積 | 林　野　率 | 経営耕地面積 | | | | 宅地化率<br>平24.1.1 |
|---|---|---|---|---|---|---|---|
| | | | | 田 | 畑 | 樹園地 | |
| 514.81 | 38,510 | 74.8 | 3,593 | 1,806 | 694 | 1,093 | 2.8 |

〈産　業〉　産業構造　　（百万円・人）

| 区　分 | 総生産額（平22年度） | | 就業人口（平22国調） | |
|---|---|---|---|---|
| 第1次 | 8,069 | 7.4　% | 4,128 | 21.9　% |
| 第2次 | 16,664 | 15.2　% | 3,449 | 18.3　% |
| 第3次 | 84,872 | 77.4　% | 11,217 | 59.4　% |
| 計 | 109,604 | 100.0　% | 18,892 | 99.5　% |

（注）「総生産額」の計欄は帰属利子の控除等を行っており、「就業人口」の計欄は分類不能の人数を含む。

主要製造業　（平23年）　（百万円）

| 品　　名 | 製造品出荷額等 |
|---|---|
| 食料 | 5,282 |
| 窯業・土石 | 3,736 |

所得　（平22年度）

| | |
|---|---|
| 1人当たり<br>市町民所得 | 千円<br>1,893 |

平成24年度の主な建設事業　（百万円）

| 事　業　名 | 事　業　費 |
|---|---|
| 公共下水道整備事業 | 470 |
| 三瓶小学校新築事業 | 165 |
| 新病院建設事業 | 49 |
| | |
| | |
| | |
| | |
| | |
| | |

今後の主な建設事業　（百万円）

| 事　業　名 | 事　業　費 |
|---|---|
| 公共下水道整備事業 | 6,884 |
| 新病院建設事業 | 3,124 |
| 三瓶小学校新築事業 | 915 |
| | |
| | |
| | |
| | |
| | |
| | |

〈観光･レクリエーション〉

| | |
|---|---|
| 名勝旧跡<br>観光施設 | 【明浜町】俵津文楽、野福峠、塩風呂「はま湯」<br>【宇和町】山田薬師、明石寺、観音水、笠置峠古墳、法華津峠、わらぐろ、開明学校、米博物館、民具館、先哲記念館、卯之町の町並み、文化の里休憩所、游の里温泉、どんぶり館、鳥居門、高野長英の隠れ家<br>【野村町】四国カルスト･大野ヶ原高原、農業公園ほわいとファーム、桂川渓谷、シルク博物館、茅葺き民家交流館「土居家」、泉貨紙、野村ダム朝霧湖<br>【城川町】禹門山龍澤寺、樽滝と紅葉、穴神鍾乳洞、茶堂、城川自然牧場、城川特産品センター「きなはい屋」、城川民俗資料館、城川地質館、ギャラリー城川、宝泉坊温泉<br>【三瓶町】朝日文楽、鴫山姫塚、さざえが岳、須崎観音像･須崎園地、弘法大師修行像、魚霊塔、福島展望公園「あらパーク」、周木海水浴場、みかめ海の駅「潮彩館」 |
| 祭　り<br>催し物 | 【明浜町】野福峠さくら祭り(4月上旬)、カッパMATURI(8月)、渡江盆踊り「歌舞伎くずし」(8月)、高山宵宮の潮垢離(10月)<br>【宇和町】れんげまつり(4月)、文化の里まつり(8月)<br>【野村町】朝霧湖マラソン大会(5月)、野村乙亥相撲(11月)、野村ダムイルミネーション(11月～1月)<br>【城川町】八つ鹿踊り(4月)、城川どろんこ祭り(7月)<br>【三瓶町】奥地の海のかーにばる(8月)、秋祭り(10月)、宮中雲子音楽祭(11月) |
| 公　営<br>宿泊施設 | 【明浜町】オートキャンプ場「きゃんぱ」<br>【宇和町】游の里キャンプ場<br>【野村町】茅葺き民家交流館「土居家」、野村ダムロッジ<br>【城川町】宝泉坊ロッジ、龍澤寺緑地公園キャンプ場施設<br>【三瓶町】みかめ本館 |

〈名物･特産品〉

【明浜町】明浜みかん、みかんジュース「ムテンカ」、真珠、ちりめん
【宇和町】地酒、菓子、ブドウ、いちご、醤油、味噌、お茶、宇和米
【野村町】ほわいとファーム乳製品、繭うちわ、地酒
【城川町】城川自然牧場ハム･ソーセージ、ゆずワイン、高原トマト
【三瓶町】ニューサマーオレンジ、特産ワイン「サマーキッス」、アジのあらい、タルト、うに

〈主な公共施設〉

本庁舎、支所(4)、出張所(10)、消防署、支署、福祉事務所、市立病院(2)、診療所(10)、小学校(26)、中学校(5)、幼稚園(6)、保育所(10)、給食センター(2)、公民館(45)、文化会館(2)、野球場(2)、図書館、都市公園(7)、隣保館(2)、火葬場(4)、公営墓地(2)、保健センター等(4)、授産場、老人憩いの家(2)、老人福祉センター(2)、老人ホーム(2)、児童館(2)、集落センター(7)、農業公園、農村公園(2)、林業センター、資料館(3)、西部衛生センター、東部衛生センター、公会堂、町民会館、農村体験交流館、健康管理センター、緑地休養施設、文書館、地質館、ギャラリー城川、先哲記念館、宝泉坊ロッジ、ほわいとファーム、あけはまシーサイド･サンパーク、どんぶり館、あらパーク、つくし苑、各種体育施設、美術館･博物館等、乙亥の里、獣肉処理加工施設、木質ペレット製造施設

〈主要課題〉

1. 地域の自治組織の強化と活性化
2. 交流と連携の強化･拡充
3. 新たな住民サービスの設定と地域間格差の調整
4. 地域の経済的基盤の強化と産業育成
5. 快適で便利な生活圏、生活環境づくり
6. 教育･文化･スポーツの振興と人材育成の推進
7. 若年層の定着･少子化対策
8. 高齢者社会への対応
9. 行政サービスのネットワーク化
10. 合併を契機とした行財政改革の必要性

〈地域づくりの事業等〉

| | | |
|---|---|---|
| 誇れる地域づくり事業 | せいよ地域づくり交付金事業 | 地域おこし協力隊導入事業 |
| 生き活き集落づくり事業 | さくら祭り | |
| 野村乙亥大相撲 | 奥地の海のカーニバル | |
| れんげまつり | かっぱMATURI | |
| 野村ダムまつり | どろんこ祭り | |
| 宮中雲子音楽祭 | 宇和文化の里まつり | |
| ほわいとファームイルミネーション | 城川オリンピック | |

〈市町が出資している地方公社の設立状況〉 (平成25.4.1現在)

| 形態 | 地方公社の名称 | 設立登記年月日 | 資本金(千円)<br>出資割合(%) | 主な事業内容 |
|---|---|---|---|---|
| (株) | あけはまシーサイドサンパーク株式会社 | 平13.10.16 | 30,000<br>(100) | ・農、畜、水産物の加工及び販売<br>・民芸品、観光みやげ物販売<br>・レストラン、キャンプ場、宿泊施設、公衆浴場の経営 ・海水浴場及び公園の管理 |
| (株) | 西予市土地開発公社 | 昭50. 8.21 | 10,000<br>(100) | ・道路、公園、緑地その他の公共施設又は公用施設の用に供する土地の取得、造成、その他の管理及び処分、公営企業の用に供する土地の取得、造成、その他の管理及び処分に関する業務。 ・国、地方公共団体その他公共団体からの委託事業<br>・前に揚げる業務に附帯する業務 |
| (一財) | 宇和文化会館 | 平 3.11.11 | 100,000<br>(100) | ・文化会館の管理<br>・自主企画事業の実施 |
| (株) | どんぶり館 | 平11.11.30 | 60,000<br>(83.3) | ・農産物の販売、観光用みやげ、民芸品、地場産業商品の販売、レストラン経営 |
| (株) | 野村町地域振興センター | 平 2. 4. 9 | 36,925<br>(93.0) | ・商品の開発研究、販路の開発 ・ダム周辺施設の運営受託業務 ・観光イベント事業 |
| (株) | 西予CATV | 平20. 4. 1 | 60,000<br>(88.3) | 自主番組の制作と放送 |
| (株) | グリーンヒル | 平14. 4. 5 | 50,000<br>(51) | 農産加工品の製造及び販売 |
| (株) | エフシー | 平 7. 5. 1 | 85,950<br>(89) | ・森林の保全 ・林産業の生産、加工、販売<br>・農林業基盤整備 ・農作業の受委託<br>・農林業振興関連施設の受託管理 |
| (株) | 城川開発公社 | 平16. 2. 2 | 43,000<br>(93.4) | 特産品センター、農産物加工センター、食肉加工センターの管理運営 |

〈総合計画〉

| 基本構想 | | | 基本計画 |
|---|---|---|---|
| 計画の名称 | 議決年月日 | 期間 | 期間 |
| 第1次西予市総合計画 | 平18.3.24 | 平18～平27年 | 平18～平27年 |
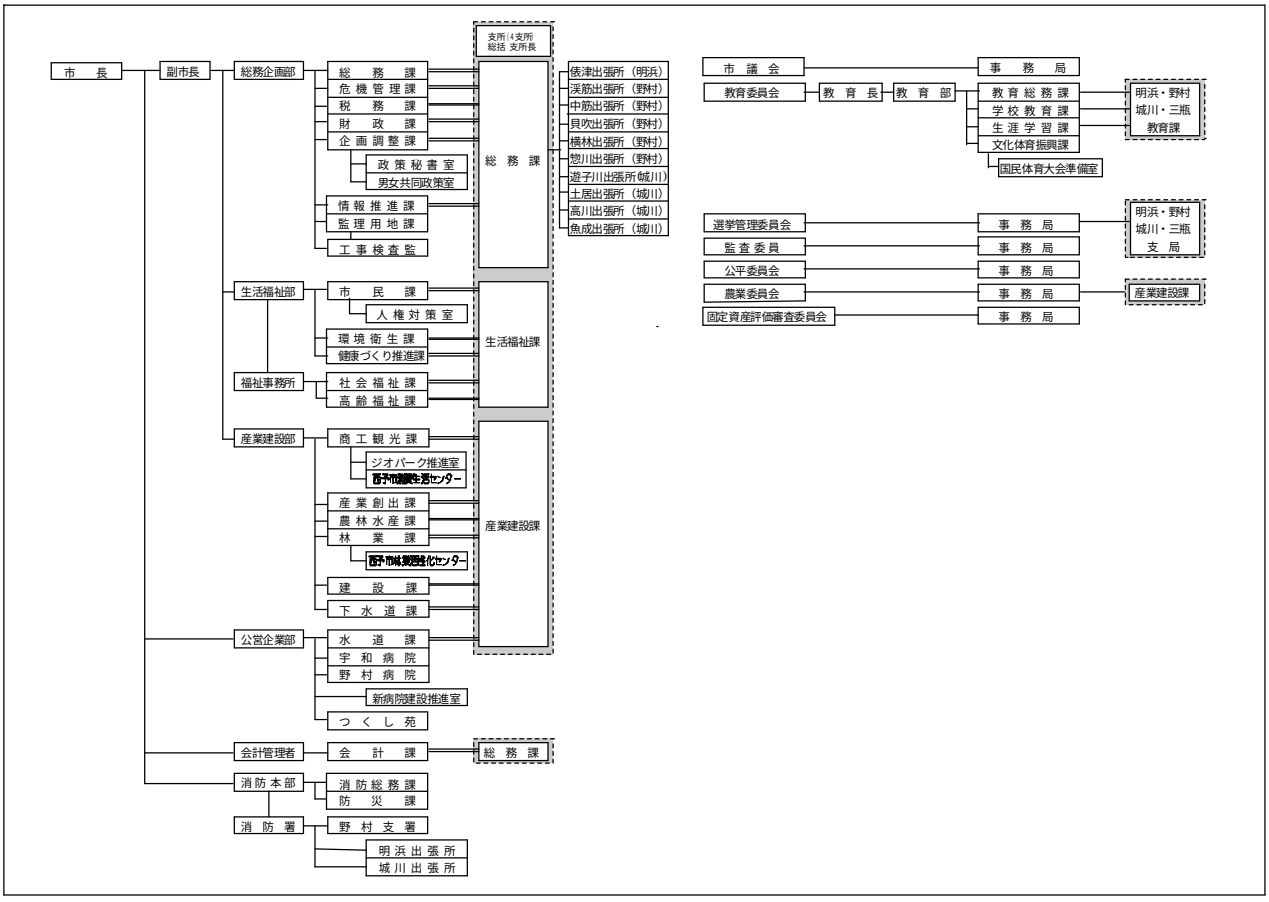
〈行政機構〉 (平成25.4.1現在)