35　重信・肱川広域流域

今治松山地域森林計画書

（今治松山森林計画区）

計画期間　自　令和８年４月　１日
　　至　令和18年３月 31日

愛　　媛　　県

この計画は、令和５年10月に策定された全国森林計画に即し、森林法(昭和26年法律第249号)第５条第１項の規定に基づく、令和８年度から令和17年度までの向こう10年間の今治松山森林計画区に係る愛媛県の計画である。

森林計画区位置図

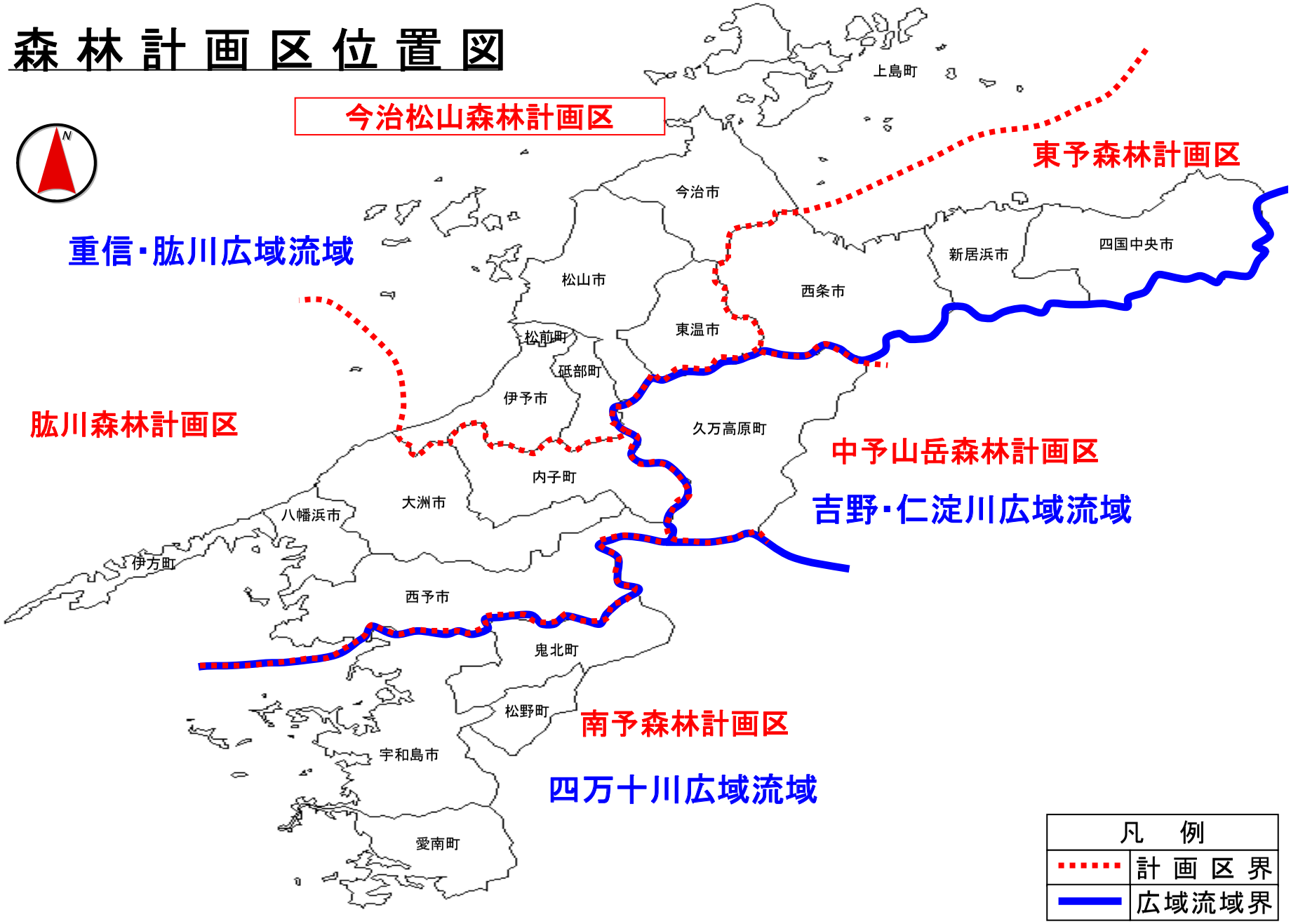
今治松山森林計画区
東予森林計画区
重信・肱川広域流域
肱川森林計画区
中予山岳森林計画区
吉野・仁淀川広域流域
南予森林計画区
四万十川広域流域
上島町
今治市
新居浜市
四国中央市
松山市
西条市
東温市
松前町
砥部町
伊予市
久万高原町
内子町
大洲市
八幡浜市
伊方町
西予市
鬼北町
松野町
宇和島市
愛南町
凡　例
計画区界
広域流域界

今治松山森林計画区の概況

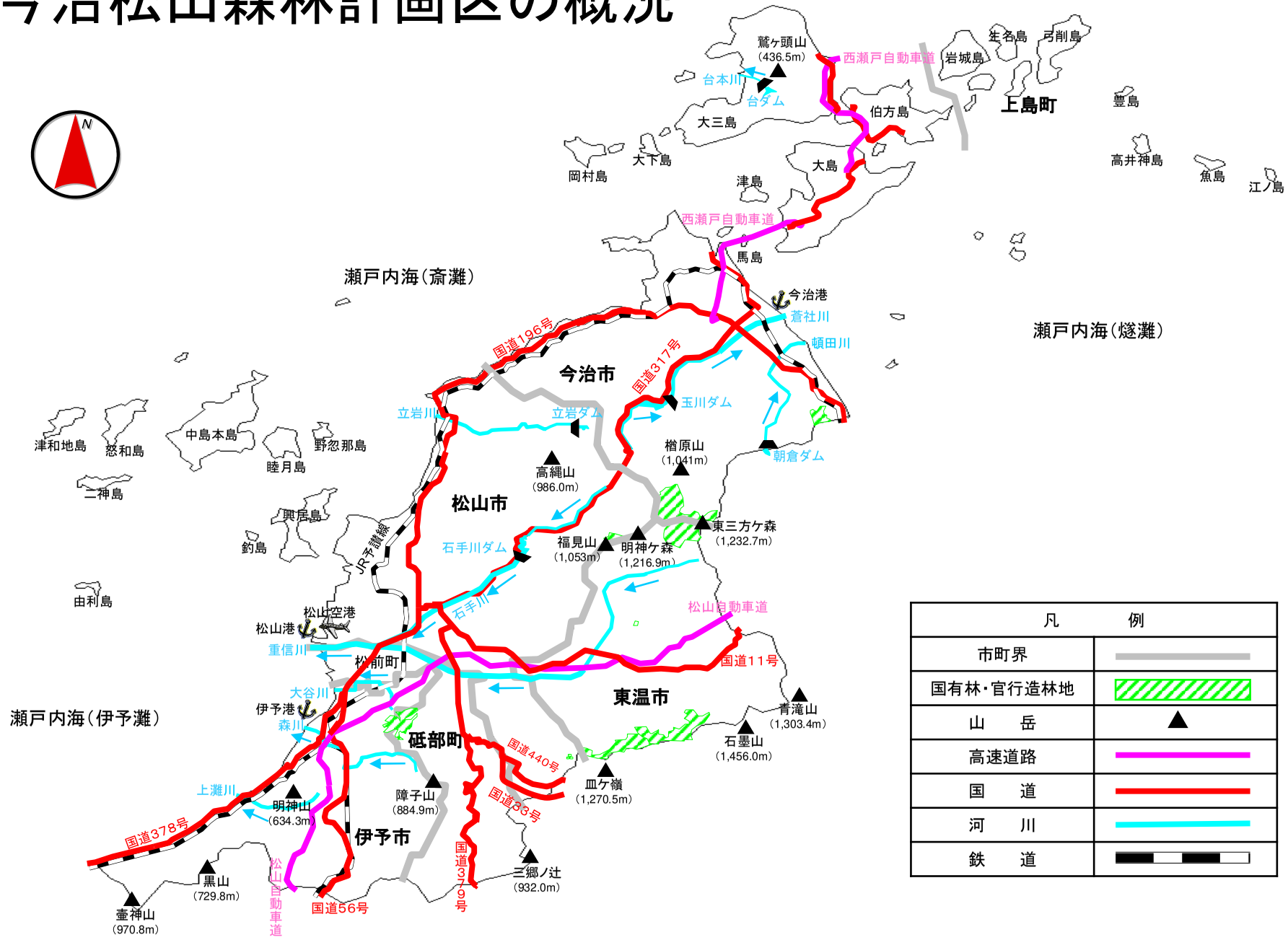

凡　　例	
市町界	
国有林・官行造林地	
山　　岳	▲
高速道路	
国　　道	
河　　川	
鉄　　道	

目　次

Ⅰ　計画の大綱

はじめに・・1
１　森林計画区の概況・・・・・・・・・・・・・・・・・・・・・・・・・・・・・・・・・・・・・2
２　前計画の実行結果の概要及びその評価・・・・・・・・・・・・・・・・・・・・・・・・・・・・6
３　計画樹立に当たっての基本的な考え方・・・・・・・・・・・・・・・・・・・・・・・・・・・・7

Ⅱ　計画事項

第１　計画の対象とする森林の区域・・・・・・・・・・・・・・・・・・・・・・・・・・・・・・ 9
第２　森林の整備及び保全に関する基本的な事項
１　森林の整備及び保全の目標その他森林の整備及び保全に関する基本的な事項
(1)　森林の整備及び保全の目標・・・・・・・・・・・・・・・・・・・・・・・・・・・・・・ 9
(2)　森林の整備及び保全の基本方針・・・・・・・・・・・・・・・・・・・・・・・・・・・・10
(3)　計画期間において到達し、かつ、保持すべき森林資源の状態等・・・・・・・・・・・・・・・・12
２　その他必要な事項・・・・・・・・・・・・・・・・・・・・・・・・・・・・・・・・・・・・12
第３　森林の整備に関する事項
１　森林の立木竹の伐採に関する事項（間伐に関する事項を除く。）
(1)　立木の伐採(主伐)の標準的な方法に関する指針・・・・・・・・・・・・・・・・・・・・・・12
(2)　立木の標準伐期齢に関する指針・・・・・・・・・・・・・・・・・・・・・・・・・・・・・13
(3)　その他必要な事項・・・・・・・・・・・・・・・・・・・・・・・・・・・・・・・・・・・13
２　造林に関する事項
(1)　人工造林に関する指針・・・・・・・・・・・・・・・・・・・・・・・・・・・・・・・・・13
(2)　天然更新に関する指針・・・・・・・・・・・・・・・・・・・・・・・・・・・・・・・・・15
(3)　植栽によらなければ適確な更新が困難な森林に関する指針・・・・・・・・・・・・・・・・・・15
(4)　その他必要な事項・・・・・・・・・・・・・・・・・・・・・・・・・・・・・・・・・・・16
３　間伐及び保育に関する事項
(1)　間伐を実施すべき標準的な林齢及び間伐の標準的な方法に関する指針・・・・・・・・・・・・16
(2)　保育の標準的な方法に関する指針・・・・・・・・・・・・・・・・・・・・・・・・・・・・16
(3)　その他必要な事項・・・・・・・・・・・・・・・・・・・・・・・・・・・・・・・・・・・16
４　公益的機能別施業森林等の整備に関する事項
(1)　公益的機能別施業森林の区域の基準及び当該区域内における施業の方法に関する指針・・・・・16
(2)　木材の生産機能の維持増進を図るための森林施業を推進すべき森林の区域の基準
及び当該区域内における施業の方法に関する指針・・・・・・・・・・・・・・・・・・・・・・・17
(3)　その他必要な事項・・・・・・・・・・・・・・・・・・・・・・・・・・・・・・・・・・・18
５　林道等の開設その他林産物の搬出に関する事項
(1)　林道等の開設及び改良に関する基本的な考え方・・・・・・・・・・・・・・・・・・・・・・18
(2)　効率的な森林施業を推進するための路網密度の水準及び作業システムの基本的な考え方 ・・・・19
(3)　路網整備と併せて効率的な森林施業を推進する区域(路網整備等推進区域)の基本的な考え方・・19
(4)　路網の規格・構造についての基本的な考え方・・・・・・・・・・・・・・・・・・・・・・・19
(5)　林産物の搬出方法等・・・・・・・・・・・・・・・・・・・・・・・・・・・・・・・・・・20

(6)　その他必要な事項・・・・・・・ ・・・・・・・・・・・・・・・・・・・・・・・・・・・・ 20
6　委託を受けて行う森林の施業又は経営の実施、森林施業の共同化その他森林施業の合理化に関する事項
(1)　森林の経営の受委託等による森林の経営規模の拡大及び森林施業の共同化に関する方針・・・・ 20
(2)　森林経営管理制度の活用の促進に関する方針・・・・・・・・・・・・・・・・・・・・・ 20
(3)　林業に従事する者の養成及び確保に関する方針・・・・・・・・・・・・・・・・・・・・ 20
(4)　作業システムの高度化に資する林業機械の導入の促進に関する方針・・・・・・・・・・・・・ 21
(5)　林産物の利用の促進のための施設の整備に関する方針・・・・・・・・・・・・・・・・・ 22
(6)　その他必要な事項・・・・・・・・・・・・・・・・・・・・・・・・・・・・・・・・・ 22
第４　森林の保全に関する事項
1　森林の土地の保全に関する事項
(1)　樹根及び表土の保全その他森林の土地の保全に特に留意すべき森林の地区　・・・・・・・・・・ 22
(2)　森林の土地の保全のため林産物の搬出方法を特定する必要のある森林及びその搬出方法・・・・ 22
(3)　土地の形質の変更に当たって留意すべき事項・・・・・・・・・・・・・・・・・・・・・・ 22
(4)　その他必要な事項・・・・・・・・・・・・・・・・・・・・・・・・・・・・・・・・・ 23
2　保安施設に関する事項
(1)　保安林の整備に関する方針・・・・・・・・・・・・・・・・・・・・・・・・・・・・・ 23
(2)　保安施設地区の指定に関する方針・・・・・・・・・・・・・・・・・・・・・・・・・・ 23
(3)　治山事業の実施に関する方針・・・・・・・・・・・・・・・・・・・・・・・・・・・・ 23
(4)　特定保安林の整備に関する事項・・・・・・・・・・・・・・・・・・・・・・・・・・・ 23
(5)　その他必要な事項・・・・・・・・・・・・・・・・・・・・・・・・・・・・・・・・・ 23
3　鳥獣害の防止に関する事項
(1)　鳥獣害防止森林区域の基準及び当該区域内における鳥獣害の防止の方法に関する方針・・・・・23
(2)　その他必要な事項・・・・・・・・・・・・・・・・・・・・・・・・・・・・・・・・・・24
4　森林病害虫の駆除及び予防その他の森林の保護に関する事項
(1)　森林病害虫等の被害対策の方針・・・・・・・・・・・・・・・・・・・・・・・・・・・ 24
(2)　鳥獣害対策の方針（３に掲げる事項を除く）・・・・・・・・・・・・・・・・・・・・・ 26
(3)　林野火災の予防の方針・・・・・・・・・・・・・・・・・・・・・・・・・・・・・・・ 26
(4)　その他必要な事項・・・・・・・・・・・・・・・・・・・・・・・・・・・・・・・・・ 26
第５　保健機能森林の区域の基準その他保健機能森林の整備に関する事項
(1)　保健機能森林の区域の基準・・・・・・・・・・・・・・・・・・・・・・・・・・・・・ 26
(2)　その他保健機能森林の整備に関する事項・・・・・・・・・・・・・・・・・・・・・・・ 26
第６　計画量等
1　間伐立木材積その他の伐採立木材積・・・・・・・・・・・・・・・・・・・・・・・・・・・27
2　間伐面積・・・・・・・・・・・・・・・・・・・・・・・・・・・・・・・・・・・・・・・27
3　人工造林及び天然更新別の造林面積・・・・・・・・・・・・・・・・・・・・・・・・・・・27
4　林道の開設及び拡張に関する計画・・・・・・・・・・・・・・・・・・・・・・・・・・・・27
5　保安林の整備及び治山事業に関する計画・・・・・・・・・・・・・・・・・・・・・・・・・27
(1)　保安林として管理すべき森林の種類別面積等・・・・・・・・・・・・・・・・・・・・・・ 27
(2)　保安施設地区として指定することを相当とする土地の所在及び面積等・・・・・・・・・・・・ 27
(3)　実施すべき治山事業の数量・・・・・・・・・・・・・・・・・・・・・・・・・・・・・ 27

６　要整備森林の所在及び面積並びに要整備森林について実施すべき森林施業の方法及び時期・・・・ 27
第７　その他必要な事項
１　保安林その他制限林の施業方法・・・・・・・・・・・・・・・・・・・・・・・・・・・・・・・・・・・・ 27
２　その他必要な事項・・・ 27
別表１・・・ 28
別表２・・・ 29
別表３・・・ 29
別表４・・・ 29
別表５・・・ 30
別表６・・・ 35
別表７・・・ 37
別表８・・・ 38

別記
愛媛県天然更新完了基準書・・・ 44

樹立担当者の職氏名

農林水産部森林局林業政策課	課長	中屋佳吾
	技術主幹	村上克和
	事務主幹	兼久智行
	検査班長	尾崎亨
	森林計画係長	桐島充子
	主任	寺岡佳史
	主任	浅木太一
	技師	森大和
	主事	大政陽菜

樹立に従事した期間
令和７年４月１日から令和７年 12 月 26 日

森林計画図の閲覧場所
愛媛県農林水産部森林局林業政策課
愛媛県東予地方局農林水産振興部森林林業課
（四国中央市駐在および今治市駐在を含む）
愛媛県中予地方局農林水産振興部森林林業課
愛媛県中予地方局農林水産振興部久万高原森林林業課
愛媛県南予地方局農林水産振興部森林林業課（愛南町駐在を含む）
愛媛県南予地方局八幡浜支局森林林業課
愛媛県南予地方局八幡浜支局肱川流域林業振興課

Ⅰ　計画の大綱

Ⅰ　計画の大綱

はじめに

森林は、木材等の林産物の供給、水源の涵(かん)養、山地災害の防止等の機能の発揮を通じて、県民生活に恩恵をもたらしている。近年、これらの機能に加え、地球的規模での環境問題への関心の高まりを背景にした地球温暖化防止や生物多様性の保全等への寄与等、森林の持つ多面的機能への期待が更に高まってきており、森林に対する県民の要請はより一層多様化・高度化するものと考えられる。

このような県民の期待の高まりに応えて、森林の有する多面的機能の持続的な発揮を確保していくためには、持続可能な森林経営活動が成り立つことが必要不可欠である。また、今後の森林林業は木材の安定供給源として地域の経済活動と深く結びつくことにより、中山間地域の新たな雇用の場の創出源となる可能性も秘めている。

本県の森林資源の側面から見ても、先人の努力により戦後植林された 22 万 ha を超える人工林は、成熟した林分が多く、貴重な再生可能資源として利用期を迎えている。今後、県民のニーズに配慮した上で、主伐後の再造林や確実な天然更新、長伐期化等、多様な森林づくりを選択する必要がある。このような森林施業は、「森林の生物多様性を高める林業経営の指針」に基づき、生物の生育・生息環境を確保することで、生物多様性を高める林業経営につながる。

このような状況の下で、愛媛県では、森林環境税を導入して「森をつくる」「木をつかう」「森とくらす」の３分野において森林の整備・保全のほか森林資源の循環利用、再生可能な県産材の利用拡大を進めるなど、様々な取組みを実施してきたところである。令和元年には森林環境譲与税を活用した森林経営管理制度が始まり、市町が適切に管理されていない森林を対象とし、意向調査や管理委託による集積・集約化を進めている。

その上、令和３年３月に策定した「えひめ農林水産業振興プラン 2021」において、「儲かる農林水産業の雇用」と「農産漁村の活性化」を基本理念とし、災害に強く多様で健全な森林づくりに取り組むほか、担い手の確保と育成、県産材の増産と「媛(ひめ)すぎ・媛(ひめ)ひのき」を中心とした国内外への販路拡大、ＣＬＴを活用した建築物等の普及、主伐・再造林の推進や最先端技術の活用を通じた林業の効率化・省力化を図る森林経営スタイルの確立、新たな木材生産システムの導入・普及による県産材のさらなる増産、県産材の競争強化と需要拡大を図るなど、林業を次世代に繋がる産業に育成することを目指した林業躍進プロジェクト（第２期）の推進により、県産材生産量は 637 千 m^3 に達した。

これらの施策により、利用期を迎えた人工林を中心とした森林の公益的機能の持続的発揮と、県産材の安定供給体制の構築を両立するためには、今後、計画的かつ適正な伐採を推進することが重要であり、主伐は伐採後においても公益的機能の十分な発揮が可能となることに配慮し、適確な更新を確保する必要がある。

本計画は、森林法（昭和 26 年法律第 249 号）第５条に基づき、令和３年６月に変更された「森林・林業基本計画」及び令和５年 10 月に策定された「全国森林計画」の内容に即し、「えひめ農林水産業振興プラン 2026」の目標達成のため、令和８年４月１日から向こう 10 年間の森林整備及び保全の目標、伐採立木材積、造林面積、林道開設量等を定める「今治松山森林計画区」の地域森林計画を策定するもので、市町が立てる「市町村森林整備計画」の指針となるものである。

１　森林計画区の概況

（１）　自然的背景

ア　位置及び面積

今治松山森林計画区は、愛媛県の北部に位置し、高縄半島の大部分、石鎚連峰の西端の北西麓部及び瀬戸内海の越智、忽那両諸島からなっており、松山市、今治市、伊予市、東温市の４市と越智郡、伊予郡の３町を包括し、全国森林計画の重信・肱川広域流域に属している。東は東予森林計画区の西条市に接し、南は肱川森林計画区の喜多郡、中予山岳森林計画区の上浮穴郡に隣接し、海上で香川県、広島県、山口県に接している。

本計画区の面積は、140,664ha で、そのうち森林面積は 77,339ha である。その内訳は、国有林面積が 2,690ha、民有林面積が 74,649ha である。

なお、この区域面積、森林面積、民有林面積は、それぞれ県全体の 24.8%、19.3%、20.7%を占めている。

土地面積及び森林面積

単位　面積：ha

区　分	土地面積	森　林　面　積				
		国有林	民　有　林　面　積			合　計
			５条森林	２条-５条	小　計	
今治市	41,921	965	21,149	166	21,315	22,280
上島町	3,038		1,449	33	1,482	1,482
松山市	42,935	132	18,666	78	18,744	18,876
伊予市	19,443	121	11,312	72	11,384	11,505
東温市	21,130	1,288	14,716	28	14,744	16,032
松前町	2,038	－	－	－	－	－
砥部町	10,159	184	6,969	11	6,980	7,164
合　計	140,664	2,690	74,261	388	74,649	77,339
県　計	567,587	40,544	359,496	790	360,286	400,830
合計/県計（%）	24.8	6.6	20.7	49.1	20.7	19.3

注１　土地面積は、R７．４．１国土地理院「全国都道府県市区町村別面積調」による。
　２　国有林面積は、国有林野、官行造林地、他省庁の国有財産の合計である。
　３　原数を四捨五入したものを計上しているため、集計値が一致しないものもある。

イ　地　形

檜原山(1,041m)、高縄山（986.0m）等が連なる高縄山地があり、中央構造線を隔ててその南側に、石鎚連峰の西端に位置する皿ヶ嶺(1,270.5m)、石墨山(1,456.0m)、青滝山(1303.4m)の北側山麓が広がっている。また、南西部には、障子山(884.9m)、明神山(634.3m)、壷神山(970.8m)、黒山(729.8m)、三郷の辻(932.0m)などからなる山地帯があり、上浮穴郡及び喜多郡に接している。

これらの山地を源流とする河川には、今治市の頓田川、蒼社川、松山市の立岩川、松山市、東温市等を流れる重信川、伊予市の大谷川、森川、上灘川等があり、その下流には今治平野、北条平野、松山平野等の沖積平野が形成されている。

これらの河川の上流には、頓田川には朝倉ダム、蒼社川に玉川ダム、立岩川に立岩ダム、重信川の支流の石手川に石手川ダムがあり、流水を堰き止めた人工湖が造成されている。

島しょ部は丘陵地が多いため、平野は少なく、河川も発達していないが、島しょ部の最高峰である大三島の鷲ヶ頭山(436.5m)から流れ出る台本川の上流に台ダムがある。

ウ　地質・土壌

東温市及び松山市久谷のほぼ中間を、東西に中央構造線が走り、それより北は領家帯、南は石鎚山第三紀系の安山岩地帯である。

領家帯は、東三方ヶ森から福見山を経て三津浜へ至る東西の線によって二分され、北側は花崗岩であり、南側は和泉層の砂岩である。また、東三方ヶ森から福見山を経て、松山市湯山にかけての帯状部分及び島しょ部の一部にホルンフェルスがみられる。

土壌は、高縄山地は褐色森林土に広く覆われており、平野部や島しょ部は低地土壌や未熟土壌が分布している。

エ　気　候

本計画区は、温暖寡雨の瀬戸内気候区に属しており、年平均気温は15℃～18℃、年間降水量は島しょ部及び沿岸部で840～1,800mm前後、山間部においては1,000～2,250mm 程度である。

オ　交　通

本計画区は、松山市及び今治市を中心として、陸上、海上、航空の各交通体系が形成されている。

道路は、松山市を起点として国道11号、33号、196号、317号が、県内主要都市へ延びており、県道及び市町道がこれを補完している。また、高速道路は松山自動車道、西瀬戸自動車道が整備され、このうち松山自動車道は宇和島市までの区間が供用されており、西瀬戸自動車道は通称しまなみ海道と呼ばれ、来島海峡大橋が平成11年に完成している。

鉄道は、松山以北は沿岸部に、松山以南は沿岸部及び内陸部に、ＪＲ予讃線が通っている。

また、本計画区の地域は瀬戸内海の海上交通の要衝であることから、今治港、松山港を中心に、関西、中国、九州、外国方面へ航路が延びている。

空路は、松山空港から東京、大阪、九州方面へ旅客を中心に定期航路が開設されているほか、国際定期航空路線ではソウル便や上海便、台北便が就航している。

（２）　社会経済的背景

ア　土地利用

本計画区の区域面積は140,664ha で、内訳は森林77,339ha（地域森林計画対象森林面積74,261ha、国有林面積2,690ha、その他民有林面積388ha）、農地 14,881ha、その他（宅地、道路等）48,444ha である。土地利用の推移をみると、道路や住宅等の公共用地が増加し、農地等が減少する傾向にある。

土　地　の　利　用　状　況

単位　面積：ha

区分	森林面積				農地	その他（宅地等）	合計
	国有林	民有林面積		小計			
		地域森林計画対象	地域森林計画対象外				
計画区計	2,690	74,261	388	77,339	14,881	48,444	140,664
構成比(%)	1.9	52.8	0.3	55.0	10.6	34.4	100.0
県計	40,544	359,496	790	400,830	44,300	122,457	567,587
構成比(%)	7.1	63.3	0.1	70.6	7.8	21.6	100.0

注１　区域面積は、Ｒ７．４．１国土地理院「全国都道府県市区町村別面積調」による。

注２　農地は、農林水産省「農林水産関係市町村別統計　令和６年」の耕地面積による。

イ　人口の動向

本計画区の人口は、県人口の59.1%にあたる788,519人（令和２年国勢調査報告）で、県下５森林計画区の中で最大である。

また、年齢構成をみると、令和２年の老年人口（65歳以上）は平成27年と比較して、9.5%（20,945人）の増加であり、年少人口（15歳未満）は6.0%（6,028人）の減となっている。

今治松山森林計画区の人口の推移

単位：人

区　分	人　口 総　数	年少人口 ０～14 歳	生産年齢人口 15～64 歳	老年人口 65 歳以上
（占有率） ①　平成 27 年	(58.0%) 802,857	(12.5%) 99,969	(57.7%) 463,145	(27.5%) 220,428
②　令和２年	(59.1%) 788,519	(11.9%) 93,941	(57.5%) 453,205	(30.6%) 241,373
③　　②－①	-14,338	-6,028	-9,940	20,945
②÷①　（%）	98.2	94.0	97.9	109.5
③÷①　（%）	-1.8	-6.0	-2.1	9.5

注１　「国勢調査報告」による。

２　人口総数には年齢不詳を含んでいるため、集計値は一致しない。

ウ　産業の動向

本計画区の産業別生産額は、令和４年度では、県全体（5兆953億円）の53.5%（2兆7,264億円）を占めており、そのうち第三次産業が77.9%（2兆1,225億円）と最も高くなっている。

次に、産業別の割合を県平均と比較してみると、第三次産業は県平均より高い割合となっているが、第一次産業及び第二次産業の割合は低く、当計画区が第三次産業を中心とした産業形態であることがうかがえる。

産業別の就業人口は、令和２年で第一次産業が14,450人（4.2%）、第二次産業が72,205人（21.0%）、第三次産業が247,883人（72.0%）となっており、県平均と比較すると第三次産業の割合が高くなっている。

①　産業別生産額

単位：百万円

年　度	第一次産業				第二次産業	第三次産業	計
	農　業	林　業	水産業	小　計			
平成 29 年度 構成比（%）	24,410 0.8	758 0.0	7,583 0.3	32,750 1.1	767,619 26.6	2,082,656 72.2	2,883,025 100.0
令和４年度 構成比（%）	21,201 0.8	1,056 0.0	2,389 0.1	24,646 0.9	579,223 21.2	2,122,585 77.9	2,726,454 100.0
令和4年度 県計 構成比（%）	60,921 1.2	7,590 0.2	25,991 0.5	94,503 1.9	1,543,933 30.3	3,456,960 67.8	5,095,396 100.0

注１　企画統計課「令和４年度愛媛県市町民所得統計」による。

２　原数を四捨五入したものを計上しているため、集計値は縦横一致しないものもある。

② 産業別就業者数

単位：人

区　分	第一次産業				第二次産業	第三次産業	計
	農　業	林　業	漁　業	小　計			
平成 27 年	15,616	316	1,138	17,070	77,602	252,985	368,637
構成比（%）	4.2	0.1	0.3	4.6	21.1	68.6	100.0
令和２年	13,243	319	888	14,450	72,205	247,883	344,136
構成比（%）	3.8	0.1	0.3	4.2	21.0	72.0	100.0
令和2年 県計	34,536	1,323	5,007	40,866	140,228	404,912	601,302
構成比（%）	5.7	0.2	0.8	6.8	23.3	67.3	100.0

注１　「国勢調査報告」による。
　２　計には分類不能の産業が含まれているため、集計値は一致しない。

エ　林業の概況

(ｱ)　森林資源

本計画区の森林面積は 77,339ha で、林野率は 55%となっており、県平均の 71%を大きく下回っている。このうち地域森林計画対象森林面積は、74,261ha であり、そのうち針葉樹面積は、41,878ha（56%）、広葉樹面積は、28,562ha（38%）、その他（無立木地・更新困難地・竹林等）が 3,821ha（5%）となっている。蓄積についてみると針葉樹は、17,955 千 m^3（84%）、広葉樹は、3,442 千 m^3（16%）となっている。

これを県全体の地域森林計画対象森林に対してみると、本計画区の針葉樹は面積で12%、蓄積で15%、広葉樹は面積で8%、蓄積で3%を占めている。

また、ha当たりの蓄積についてみると、本計画区は、針葉樹429m^3、広葉樹で121m^3 で、県平均の針葉樹437m^3、広葉樹124m^3 に比べていずれも県平均を下回っている。

次に、本計画区の樹種別の割合についてみると、面積では、マツ類7%、スギ29%、ヒノキ20%、クヌギ・その他広葉樹38%であり、蓄積ではマツ類8%、スギ50%、ヒノキ26%、クヌギ・その他広葉樹16%である。

さらに、スギ・ヒノキ・クヌギ等の人工林面積は37,479ha、人工林率は50%で、県平均の人工林率61%を下回っている。

今後、人工林資源の充実、質的向上をめざして健全な森林を造成するために、間伐による森林整備に加え、計画的な主伐の導入と自然条件に応じた的確な再造林等による森林資源の循環利用が求められている。また、水資源の涵養や国土保全等森林に求められる機能に応じて、広葉樹を活用するなど森林の天然力を活かした施業も必要である。

(ｲ)　森林組合の現況

本計画区には、越智今治、松山流域、伊予、砥部町の４森林組合があり、これらの組合を中心として良質材の生産、経営の改善等を図るための指導事業、造林・保育等の森林整備事業、販売事業等を実施し、地域林業の担い手として活動している。

森林組合作業員の状況についてみると、作業員総数は65人であるが、60 歳以上が44人と、全体の68%を占め、高齢化が進んでいる。また、作業種別には、伐出・造林が７割程度を占め、一人当たり年間就労日数は151日となっている。

(ｳ)　林産業の現況

本計画区では島しょ部を除く地域で戦後、積極的な造林が行われスギ・ヒノキを中心に成熟期を迎えた人工林が多く、年々高齢級へと移行してきている。木材価格の低迷の中で、令和6年における本計画区の素材生産量は、平成26年の128.9%(60千m^3)となっている。

スギとヒノキを比較すると、スギの方が面積割合で大きいことに加え、齢級構成が高いた

めスギの素材生産量が７割近くを占めている。

今治松山森林計画区素材生産量（民有林）

単位：m^3

区　分	今　治　松　山　森　林　計　画　区						
	素　　材　　生　　産　　量						
	合　計	針　　葉　　樹					広葉樹
		計	ス　ギ	ヒノキ	マ　ツ	その他	
H26	46,711	46,695	31,924	14,747	23	1	16
構成比（%）	100.0	100.0	68.3	31.6	0.1	0.0	0.0
R6	60,203	60,174	40,462	19,662	50	0	29
構成比（%）	100.0	100.0	67.2	32.7	0.1	0.0	0.0
R6/H26（%）	128.9	128.9	126.7	133.3	217.4	0	181.3

注　林業政策課調べによる。構成比の計は四捨五入により 100 にならない場合がある。

２　前計画の実行結果の概要及びその評価

各項目の、前計画前期５年間の実行結果の概要と評価は次のとおりである。

（１）　伐採立木材積

伐採立木材積のうち主伐材積については、計画量 260 千 m^3 に対し実行量は 68 千 m^3 であり、実行歩合は 26.2%にとどまった。一方、間伐材積では、計画量 900 千 m^3 に対し実行量は 410 千 m^3 であり、実行歩合は 45.6%となった。

（２）　人工造林及び天然更新別の造林面積

人工造林では、計画量 1,200ha に対し実行量が 258ha であり、実行歩合は 21.5%と低い結果となったが、人工造林に要する初期費用が影響していると考えられる。また、天然更新では、計画量 500ha に対し実行量が 97ha であり、19.4%と低い結果となっている。

今後は主伐の増加が予想されるが、人工造林及び天然更新のバランスの適正化を図るとともに、確実な更新を図る必要がある。

（３）　林道の開設の数量

林道の新規開設では、計画量 19.7km に対し実行量 3.6km であり、実行歩合は 18.3%であった。林道整備は森林施業にとって必要不可欠なインフラ整備であるが、公共事業の削減や、急峻な地形を要因とする開設単価の抑制難のため、十分な林道の延伸には至っていない。

（４）　保安林の指定又は解除面積

保安林指定の計画量は、水源涵養のための保安林で 200ha、災害防備のための保安林で 720ha、保健･風致の保存等のための保安林で 60ha であり、実行量は、水源涵養のための保安林で 40ha、災害防備のための保安林で 120ha、保健・風致の保存等のための保安林で 0ha であった。実行率はそれぞれ　20.0%、16.7%、0.0%であった。

解除については公共工事等の止むを得ない事情によるものであるが、５年間で１ha と最小限の解除であり、保安林機能の低下を招かないよう配慮されているため問題はない。

（５）　治山事業

適切な事業が適時に実施された結果、計画量 69 箇所に対し実行量が 47 箇所であり、実行歩合は 68%であった。

3　計画樹立に当たっての基本的な考え方

今治松山森林計画区の森林資源は、戦後の積極的な造林の結果、森林面積の50％に当たる約38千haの人工林が造成され、天然林を含め、着々とその成長量を増大させている。

この人工林のうち保育・間伐等の森林施業を必要とする35年生以下の若齢林の割合は4％であり、伐期を迎えつつある森林や長伐期施業や複層林施業等を必要とする36年生以上の割合は96％となっている。

このことから、森林の整備に当たっては、森林の有する多面的機能を総合的かつ高度に発揮させるため、発揮を期待する機能に応じた適正な森林施業の実施や森林の保全の確保により健全な森林資源の維持造成を推進することとし、森林の有する諸機能が発揮される場である「流域」を基本的な単位として、森林の有する水源涵養、山地災害防止/土壌保全、快適環境形成、保健・レクリエーション、文化、生物多様性保全及び木材等生産の各機能に応じて適切な森林施業を行うこととする。

また、効率的な森林施業、森林の適正な管理経営に欠くことのできない林道等の路網の整備、委託を受けて行う森林施業又は経営の実施、保安林制度の適切な運用、山地災害の防止、森林病害虫や野生鳥獣害による被害対策などの森林保護等に関する取組を推進することとする。

本格的な利用が可能となる森林が急増することから、山地災害防止機能/土壌保全機能等の維持増進に配慮しつつ、木材需要に弾力的に対応できるよう、間伐等の適切な実施、適確な更新及び長伐期化等を計画的に推進することとする。

（１）水源涵養機能

ダム集水区域や主要な河川の上流に位置する森林及び地域の用水源として重要なため池、湧水地及び渓流等の周辺に存する森林は、水源涵養機能の維持増進を図る森林として整備及び保全を推進することとする。

具体的には、洪水の緩和や良質な水の安定供給を確保する観点から、適切な保育・間伐を促進しつつ、下層植生や樹木の根を発達させる施業を推進するとともに、伐採に伴って発生する裸地については、縮小及び分散を図ることとする。また、自然条件や地域のニーズ等に応じ、奥地水源林等の人工林における針広混交の育成複層林化など、天然力も活用した施業を推進することとする。

ダム等の利水施設上流部等において、水源涵養の機能が十全に発揮されるよう、保安林の指定やその適切な管理を推進することを基本とする。

（２）山地災害防止機能／土壌保全機能

山腹崩壊等により人命・人家等施設に被害を及ぼすおそれがある森林など、土砂の流出・崩壊その他山地災害の防備を図る必要のある森林は、山地災害防止機能／土壌保全機能の維持増進を図る森林として整備及び保全を推進することとする。

具体的には、災害に強い県土を形成する観点から、地形、地質等の条件を考慮した上で、林床の裸地化の縮小及び回避を図る施業を推進することとする。また、自然条件や地域のニーズ等に応じ、天然力も活用した施業を推進することとする。

集落等に近接する山地災害の発生の危険性が高い地域等において、土砂の流出防備等の機能が十全に発揮されるよう、保安林の指定やその適切な管理を推進するとともに、渓岸の侵食防止や山脚の固定等を図る必要がある場合には、谷止や土留等の施設の設置を推進することを基本とする。

（３）快適環境形成機能

地域に密接な関わりを持つ里山等であって、騒音や粉塵等の影響を緩和する森林及び森林の所在する位置、気象条件等からみて風害、霧害等の気象災害を防止する効果が高い森林は、快適環境形成機能の維持増進を図る森林として整備及び保全を推進することとする。

具体的には、地域の快適な生活環境を保全する観点から、風や騒音等の防備や大気の浄化のために有効な森林の構成の維持を基本とし、樹種の多様性を増進する施業や適切な保育・間伐等を推進することとする。

快適な環境の保全のための保安林の指定やその適切な管理、防風、防潮等に重要な役割を果たしている海岸林等の保全を推進することとする。

（4）保健・レクリエーション機能

観光的に魅力ある高原、渓谷等の自然景観や植物群落を有する森林、キャンプ場や森林公園等の施設を伴う森林など、保健・教育的利用等に適した森林は、保健・レクリエーション機能の維持増進を図る森林として整備及び保全を推進することとする。

具体的には、地域に憩いと学びの場を提供する観点から、自然条件や地域のニーズ等に応じ広葉樹の導入を図るなどの多様な森林整備を推進することとする。

また、保健等のための保安林の指定やその適切な管理を推進することとする。

（5）文化機能

史跡、名勝等の所在する森林や、これらと一体となり優れた自然景観等を形成する森林は、潤いある自然景観や歴史的風致を構成する観点から、文化機能の維持増進を図る森林として整備及び保全を推進することとする。

具体的には、美的景観の維持・形成に配慮した森林整備を推進することとする。

また、風致の保存のための保安林の指定やその適切な管理を推進することとする。

（6）生物多様性保全機能

全ての森林は多様な生物の生育・生息の場として生物多様性の保全に寄与している。このことを踏まえ、森林生態系の不確実性を踏まえた順応的管理の考え方に基づき、時間軸を通して適度な攪乱により常に変化しながらも、一定の広がりにおいてその土地固有の自然条件等に適した様々な生育段階や樹種から構成される森林がバランス良く配置されていることを目指すものとする。

とりわけ、原生的な森林生態系、希少な生物が生育・生息する森林、陸域・水域にまたがり特有の生物が生育・生息する渓畔林などの属地的に機能の発揮が求められる森林については、生物多様性保全機能の維持増進を図る森林として保全することとする。また、野生生物のための回廊の確保にも配慮した適切な保全を推進することとする。

（7）木材等生産機能

林木の生育に適した森林で、効率的な森林施業が可能な森林は、木材等生産機能の維持増進を図る森林として整備を推進することとする。

具体的には、木材等の林産物を持続的、安定的かつ効率的に供給する観点から、森林の健全性を確保し、木材需要に応じた樹種、径級の林木を生育させるための適切な造林、保育及び間伐等を推進することを基本として、将来にわたり育成単層林として維持する森林では、主伐後の植栽による確実な更新を行う。この場合、施業の集団化や機械化を通じた効率的な整備を推進することを基本とする。

Ⅱ　計　画　事　項

Ⅱ　計画事項

第１　計画の対象とする森林の区域

計画の対象とする森林の面積は次表のとおりである。また、その区域については、森林計画図において表示する区域内の民有林とする。森林計画図の閲覧できる場所は目次の最後に記載している。

この計画の対象森林は、森林法第 10 条の２第１項の「開発行為の許可」、同法第 10 条の７の２第 1 項の「森林の土地の所有者となった旨の届出」、及び同法第 10 条の８第１項の「伐採及び伐採後の造林の届出」の対象となる。（ただし、「開発行為の許可」については保安林及び保安施設地区の区域内の森林並びに海岸法第３条の規定により指定された海岸保全区域内の森林を除く。「伐採及び伐採後の造林の届出」については保安林及び保安施設地区の区域内の森林を除く。）

単位　面積：ha

区　　分		面　　積	備　　考
総　　数		74,261	
市町別内訳	今治市	21,149	
	上島町	1,449	
	松山市	18,666	
	伊予市	11,312	
	東温市	14,716	
	松前町	－	
	砥部町	6,969	

注　原数を四捨五入したものを計上しているため、集計値が一致しないものもある。

第２　森林の整備及び保全に関する基本的な事項

１　森林の整備及び保全の目標その他森林の整備及び保全に関する基本的な事項

（１）　森林の整備及び保全の目標

森林の有する機能ごとに、その機能発揮の上から望ましい森林資源の姿を次のとおりとする。

機　　能	機能発揮の上から望ましい森林の姿
水源涵養機能	下層植生とともに樹木の根が発達することにより、水を蓄える隙間に富んだ浸透・保水能力の高い森林土壌を有する森林であって、必要に応じて浸透を促進する施設等が整備されている森林
山地災害防止機能／土壌保全機能	下層植生が生育するための空間が確保され、適度な光が射し込み、下層植生とともに樹木の根が深く広く発達し土壌を保持する能力に優れた森林であって、必要に応じて山地災害を防ぐ施設が整備されている森林
快適環境形成機能	樹高が高く枝葉が多く茂っているなど遮蔽能力や汚染物質の吸着能力が高く、諸被害に対する抵抗性が高い森林
保健・レクリエーション機能	身近な自然・自然とのふれあいの場として適切に管理され、多様な樹種等からなり、住民等に憩いと学びの場を提供している森林であって、必要に応じて保健・教育活動に適した施設が整備されている森林

文化機能	史跡・名勝等と一体となって潤いのある自然景観や歴史的風致を構成している森林であって、必要に応じて文化活動に適した施設が整備されているなど、精神的・文化的・知的向上等を促す場としての森林
生物多様性 保全機能	全ての森林が発揮するものであるが、属地的に機能が発揮されるものを示せば、原生的な森林生態系、希少な生物が生育・生息する森林、陸域・水域にまたがり特有の生物が生育・生息する渓畔林等、その土地固有の生物群集を構成する森林
木材等生産機能	林木の生育に適した土壌を有し、木材として利用する上で良好な樹木により構成され成長量が大きい森林であって、林道等の基盤施設が適切に整備されている森林

（２） 森林の整備及び保全の基本方針

森林の有する機能ごとの森林整備及び保全の基本方針を次のとおりとする。

機　　能	森林の整備及び保全の基本方針
水源涵養機能	ダム集水区域や河川の上流に位置する森林及び地域の用水源として重要なため池、湧水地、渓流等の周辺に存する森林は、水源涵養機能の維持増進を図る森林として整備及び保全を推進することとする。 具体的には、洪水の緩和や良質な水の安定供給の確保する観点から、適切な保育・間伐を促進しつつ、下層植生や樹木の根を発達させる施業を推進するとともに、伐採に伴って発生する裸地については、縮小及び分散を図ることとする。また、自然条件や県民のニーズ等に応じ、奥地水源林等の人工林における針広混交の育成複層林化など天然力も活用した施業を推進することとする。 ダム等の利水施設上流部等において、水源涵養の機能が十全に発揮されるよう、保安林の指定やその適切な管理を推進することを基本とする。
山地災害防止機能 ／土壌保全機能	山腹崩壊等により人命・人家等施設に被害を及ぼすおそれがある森林など、土砂の流出、土砂の崩壊の防備その他山地災害の防備を図る必要のある森林は、山地災害防止機能／土壌保全機能の維持増進を図る森林として整備及び保全を推進することとする。 具体的には、災害に強い県土を形成する観点から、地形、地質等の条件を考慮した上で、林床の裸地化の縮小及び回避を図る施業を推進することとする。また、自然条件や県民のニーズ等に応じ、天然力も活用した施業を推進することとする。 集落等に近接する山地災害の発生の危険性が高い地域等において、土砂の流出防備等の機能が十全に発揮されるよう、保安林の指定やその適切な管理を推進するとともに、渓岸の侵食防止や山脚の固定等を図る必要がある場合には、谷止や土留等の施設の設置を推進することを基本とする。
快適環境形成機能	県民の日常生活に密接な関わりを持つ里山林等であって、騒音や粉塵等の影響を緩和する森林及び森林の所在する位置、気象条件等からみて風害、霧害等の気象災害を防止する効果が高い森林は、快適環境形成機能の維持増進を図る森林として整備及び保全を推進することとする。 具体的には、地域の快適な生活環境を保全する観点から、風や騒音等の防備や大気の浄化のために有効な森林の構成の維持を基本とし、樹種の多様性を増進する施業や適切な保育・間伐等を推進することとする。

	快適な環境の保全のための保安林の指定やその適切な管理、防風、防潮等に重要な役割を果たしている海岸林等の保全を推進することとする。
保健・レクリエーション機能	観光的に魅力ある高原、渓谷等の自然景観や植物群落を有する森林、キャンプ場や森林公園等の施設を伴う森林など、県民の保健・教育的利用等に適した森林は、保健・レクリエーション機能の維持増進を図る森林として整備及び保全を推進することとする。 具体的には、県民に憩いと学びの場を提供する観点から、自然条件や県民のニーズ等に応じ広葉樹の導入を図るなどの多様な森林整備を推進することとする。 また、保健等のための保安林の指定やその適切な管理を推進することとする。
文化機能	史跡、名勝等の所在する森林や、これらと一体となり優れた自然景観等を形成する森林は、潤いある自然景観や歴史的風致を構成する観点から、文化機能の維持増進を図る森林として整備及び保全を推進することとする。 具体的には、美的景観の維持・形成に配慮した森林整備を推進することとする。 また、風致の保存のための保安林の指定やその適切な管理を推進することとする。
生物多様性保全機能	全ての森林は多様な生物の生育・生息の場として生物多様性の保全に寄与している。このことを踏まえ、森林生態系の不確実性を踏まえた順応的管理の考え方に基づき、時間軸を通して適度な攪乱により常に変化しながらも、一定の広がりにおいてその土地固有の自然条件等に適した様々な生育段階や樹種から構成される森林がバランス良く配置されていることを目指すものとする。 とりわけ、原生的な森林生態系、希少な生物が生育・生息する森林、陸域・水域にまたがり特有の生物が生育・生息する渓畔林などの属地的に機能の発揮が求められる森林については、生物多様性保全機能の維持増進を図る森林として保全することとする。また、野生生物のための回廊の確保にも配慮した適切な保全を推進することとする。
木材等生産機能	林木の生育に適した森林で、効率的な森林施業が可能な森林は、木材等生産機能の維持増進を図る森林として整備を推進することとする。 具体的には、木材等の林産物を持続的、安定的かつ効率的に供給する観点から、森林の健全性を確保し、木材需要に応じた樹種、径級の林木を生育させるための適切な造林、保育、間伐等を推進することを基本として、将来にわたり育成単層林として維持する森林では、主伐後の植栽による確実な更新を行う。この場合、施業の集約化や機械化を通じた効率的な整備を推進することを基本とする。

注１　森林の有する多面的機能については、地形条件、気象条件及び森林の種類などにより発揮される効果は異なり、また、洪水や渇水を防ぐ役割については、人為的に制御できないため、期待される時に必ずしも常に効果が発揮されるものではないことに留意する必要がある。

２　これらの機能以外に森林の有する多面的機能として地球環境保全機能があるが、これについては二酸化炭素の固定、蒸散発散作用等の森林の働きが保たれることによって発揮される属地性のない機能であることに留意する必要がある。

（３） 計画期間において到達し、かつ、保持すべき森林資源の状態等

単位　面積：ha　蓄積：m^3/ha

区　　分		現　　況 （令和７年度末）	計画期末 （令和１７年度末）
面積	育成単層林	37,558	37,017
	育成複層林	242	1,358
	天然生林	36,461	35,885
森林蓄積		288	312

注　育成単層林、育成複層林及び天然生林の定義については、以下のとおり。

１　育成単層林は、森林を構成する林木を皆伐により伐採し、単一の樹冠層を構成する森林として人為※1により成立させ維持される森林。例えば、植栽によるスギ・ヒノキ等からなる森林。

２　育成複層林は、森林を構成する林木を帯状若しくは単木で伐採し、一定の範囲又は同一空間において、林齢や樹種の違いから複数の樹冠層※2を構成する森林として人為により成立させ維持される森林。例えば、針葉樹を上木とし、広葉樹を下木とする森林や、針葉樹と広葉樹など異なる林相の林分がモザイク状に混ざり合った森林。

３　天然生林は、主として天然力※3を活用することにより成立させ維持される森林。例えば、天然更新によるシイ・カシ・マツ類等からなる森林。なお、未立木地、竹林等を含む。

※１　「人為」とは、目的に応じ、植栽、更新補助（天然下種更新のための地表かきおこし・刈払い等）、芽かき、下刈、除伐等の保育及び間伐等の作業を行うこと。

２　「複数の樹冠層」とは、林齢や樹種の違いから林木の高さが異なることにより生じるもの。

３　「天然力」とは、自然に散布された種子が発芽・生育することをいう。

２　その他必要な事項

該当なし

第３　森林の整備に関する事項

１　森林の立木竹の伐採に関する事項（間伐に関する事項を除く。）

（１）立木の伐採（主伐）の標準的な方法に関する指針

主伐に当たっては、森林の有する公益的機能の発揮と森林生産力の維持増進に配慮して行い、伐採跡地が連続することがないよう、伐採跡地間には、少なくとも周辺森林の成木の樹高程度の幅を確保する。

また、立木の伐採・搬出に当たっては、それに伴う土砂の流出等を未然に防止し、林地保全を図るとともに、生物多様性の保全にも配慮しつつ伐採・搬出後の林地の更新を妨げないよう「主伐時における伐採・搬出指針の制定について」（令和３年３月 16 日付け２林整整第 1157 号林野庁長官通知）を考慮し伐採の方法を決定することとする。

加えて、花粉の発生源となるスギ等の人工林の伐採・植替え等を積極的に進めていく中、伐採後の適確な更新を確保するため、あらかじめ適切な更新方法を計画し、その方法を勘案して伐採を行うとともに、地拵えや植栽等の造林作業、天然稚樹の生育の支障とならないよう枝条類を整理する。特に、伐採後の更新が天然更新により行われる場合には、天然稚樹の生育状況、母樹の保存、種子の結実等、周辺の伐採跡地の天然更新の状況等に配慮することとする。

さらに林地の保全や落石等の防止、寒風害等の各種被害の防止、風致の維持、渓流周辺や尾根筋等の森林における生物多様性の保全等のため必要がある場合には、人工林・天然林を問わず所要の保護樹帯を設置することとする。

ア　皆伐は主伐のうち択伐以外のものとする。

皆伐に当たっては、気候、地形、土壌等の自然条件及び公益的機能の確保の必要性を踏まえ、伐採跡地が連続することがないよう特に留意しつつ、適切な伐採区域の形状、一か所当たりの伐採面積の規模及び伐採区域のモザイク的配置に配慮し、適確な更新を図る。

イ　択伐については、主伐のうち、伐採区域の森林を構成する立木の一部を伐採する方法であって、単木・帯状又は樹群を単位として、伐採区域全体ではおおむね均等な割合で行うものとする。

択伐に当たっては、森林の有する多面的機能の維持増進が図られる適正な林分構造となるよう、一定の立木材積を維持するものとし、材積に係る伐採率を30%以下（伐採後の造林が人工造林による場合にあっては40%以下）にするものとする。

なお、立木の伐採（主伐）の標準的な方法は、立木の伐採（主伐）を行う際の規範として市町村森林整備計画において定められる。

（２）立木の標準伐期齢に関する指針

標準伐期齢は、主要な樹種ごとに、平均成長量が最大となる林齢を基準として、森林の有する公益的機能、既往の平均伐採齢及び森林の構成を勘案して次表のとおりとする。

なお、標準伐期齢は、地域を通じた立木の伐採（主伐）の時期に関する指標として市町村森林整備計画で定められるものであるが、標準伐期齢に達した時点での森林の伐採を義務付けるものではない。

地　　区	樹　　種					
	ス　ギ	ヒノキ	マツ類	その他針葉樹	クヌギ	その他広葉樹
今治松山森林計画区	35年	40年	30年	40年	10年	20年
備　　考	せき悪林地のマツ類は35年とする。					

（３）その他必要な事項

該当なし

２　造林に関する事項

（１）人工造林に関する指針

人工造林については、植栽によらなければ適確な更新が困難な森林や公益的機能の発揮の必要性から植栽を行うことが適当である森林のほか、木材等生産機能の発揮が期待され、将来にわたり育成単層林として維持する森林において行うものとする。

ア　人工造林の対象樹種に関する指針

適地適木を旨とし､広葉樹や郷土樹種を含む幅広い樹種の人工造林を促すことを基本として、自然条件、地域における造林種苗の需給動向及び木材の利用状況等を勘案し選択するものとする。

人工造林をすべき樹種は、スギ、ヒノキ、クヌギ、マツ類等を主体とすることとし、造林用苗木は、優良な母樹から採取した種子又は挿し穂から養成したものとする。

また、苗木の選定に当たっては、通年植栽が可能なコンテナ苗木、成長に係る特性の特に優れた特定母樹の活用や花粉発生源対策の加速化を図るための花粉の少ない苗木（無花粉苗木、少花粉苗木、低花粉苗木及び特定苗木をいう。）の植栽、広葉樹の導入等に努めるものとする。

なお、人工造林の対象樹種は、人工造林を行う際の樹種の選択の規範として市町村森林整備計画において定められる。

イ　人工造林の標準的な方法に関する指針

森林の適確な更新を図ることを旨とし、自然条件、既往の造林方法等を勘案し実施するものとする。また、コンテナ苗の活用や伐採と造林の一貫作業システム、低密度植栽の導入に努めることとする。

なお、人工造林の標準的な方法（樹種別及び仕立ての方法別の標準的な植栽本数を含む。）は、人工造林を行う際の規範として市町村森林整備計画において定められる。

（ア）人工造林の標準的な方法

a　地ごしらえの方法

伐採木及び枝条等が植栽や保育作業の支障とならないように整理するとともに、林地の保全や生物多様性に配慮する。

b　植付け方法

気候その他の自然条件及び既往の植付け方法を勘案して植付け方法を選択するとともに、適期に植付ける。

（イ）人工造林の標準的な植栽本数

植栽本数は、主要樹種について、既往の植栽本数を勘案して、仕立ての方法別に次表を標準とする。

樹　　種	仕立て方法	植栽本数
スギ ヒノキ	密仕立て 中仕立て 疎仕立て	5,000～3,500 本 3,500～2,500 本 2,500～1,000 本
クヌギ	中仕立て 疎仕立て	3,500～2,500 本 2,500～1,000 本
マツ類	中仕立て 疎仕立て	3,500～2,500 本 2,500～1,000 本

また、複層林化や混交林化を図る場合の樹下植栽について、それぞれの地域において定着している複層林や混交林に係る施業体系がある場合はそれを踏まえつつ、上記の表に定める植栽本数のうち「疎仕立て」に相当する本数に下層木以外の立木の伐採率（樹冠占有面積又は材積による率）を乗じた本数以上を標準として植栽するものとする。更に、植栽本数や労力の削減を図るため、植栽本数を「中仕立て」相当する本数とし、現場の省力・低コスト化を推進する。

その他の樹種等については林業普及指導員に相談するなどして、適切な植栽本数とすること。

ウ　伐採跡地の人工造林をすべき期間に関する指針

森林の有する公益的機能の維持及び早期回復並びに森林資源の造成を旨として、人工造林を伴うものにあっては、伐採が終了した日を含む年度の翌年度の初日から起算して2年以内に植栽するものとする。ただし、択伐による伐採に係るものについては、伐採による森林の公益的機能への影響を考慮し、伐採が終了した日を含む年度の翌年度の初日から起算して5年を超えない期間とする。植栽によらなければ適確な更新が困難な森林についても同様とする。

伐採跡地の人工造林をすべき期間は、人工造林を行う際の規範として市町村森林整備計画において定められる。

（２）天然更新に関する指針

天然更新については、前生稚樹の生育状況、母樹の存在など森林の現況、気候、地形、土壌等の自然条件、林業技術体系等からみて、主として天然力の活用により適確な更新が図られる森林において行うものとする。

ア　天然更新の対象樹種に関する指針

天然更新の対象樹種は、アカマツ、クヌギ、ナラ類等を主体とした高木性等のものとする。なお、樹種の選定に際しては、低木性のものや、ぼう芽更新の場合にはぼう芽力が弱いものは避けるなどの配慮が必要である。

天然更新の対象樹種は、天然更新を行う際の規範として市町村森林整備計画において定められる。

イ　天然更新の標準的な方法に関する指針

天然更新の期待成立本数は 7,000 本／ha、天然更新すべき立木の本数は 2,100 本以上／ha（ただし、対象区域の 70%以上において偏りなく 3,000 本以上／ha を満たしている必要がある）とする。

天然下種更新については、ササや粗腐植の堆積等により更新が阻害されている箇所では、枝条類の除去あるいは、かき起こしを行い、発生した稚樹の生育を促進するための刈出しを行うほか、更新の不十分な箇所には植込みを行うこととする。

また、以下のような早期の更新が特に期待できない森林等については、更新補助作業又は植栽により更新を確保することとする。

・　種子を供給する母樹が存在しない森林
・　天然稚樹の育成が期待できない森林
・　面積の大きな針葉樹人工林であって、林床に木本類が見られないもののうち、気候、地形、土壌条件、周囲の状況等により、皆伐後も木本類の侵入が期待できない森林

ぼう芽更新については、ぼう芽の優劣が明らかとなる頃に、根又は地際部から発生しているぼう芽を、１株当たりの仕立て本数２本から３本を目安として、ぼう芽整理を行うこととする。

天然更新の完了の確認については別記「愛媛県天然更新完了基準書」を参考とする。更新が完了していない場合には確実な更新を図るものとする。

なお、市町においては、「愛媛県天然更新完了基準書」を参考に、市町村森林整備計画において「天然更新完了基準書」を定めること。

天然更新の標準的な方法は、天然更新を行う際の規範として市町村森林整備計画において定められる。

ウ　伐採跡地の天然更新をすべき期間に関する指針

森林の有する公益的機能の維持及び早期回復を旨として、伐採が終了した日を含む年度の翌年度の初日から起算して５年を経過する日までとする。

伐採跡地の天然更新をすべき期間は、天然更新を行う際の規範として市町村森林整備計画において定められる。

（３）植栽によらなければ適確な更新が困難な森林に関する指針

ぼう芽更新に適した立木や天然下種更新に必要な母樹の賦存状況、天然更新に必要な稚幼樹の生育状況、林床や地表の状況、病虫獣などの被害の発生状況、当該森林及び近隣の森林における主伐箇所の天然更新の状況、森林の早期回復に対する社会的要請等の観点から、天然更新が期待できない森林については、人工造林により適確な更新を確保することとする。

なお、植栽によらなければ適確な更新が困難な森林の基準及び所在は、市町村森林整備計画において定められる。

（４）その他必要な事項

該当なし

３　間伐及び保育に関する事項

（１）間伐を実施すべき標準的な林齢及び間伐の標準的な方法に関する指針

森林の立木の成育の促進並びに林分の健全化及び利用価値の向上を図ることを旨とし、地域における既往の間伐の方法を勘案し、次を基本とする。

間伐をすべき樹種は、スギ、ヒノキ、その他地域において育林対象とする樹種とする。初回の間伐は、林冠がうっ閉し、林木相互間に競争が生じ始めた時期に行う。その後の間伐は、標準伐期齢未満の林分においては10年に１回、それ以上の林分においては15年に１回、材積に係る伐採率が35%以下であり、かつ、伐採年度の翌年度の初日から起算しておおむね５年後においてその森林の樹冠疎密度が10分の８以上に回復することが確実であると認められる範囲内で行うものとする。また、施業の省力化・効率化の観点から、列状間伐を実施しても差し支えない。

なお、間伐を実施すべき標準的な林齢及び間伐の標準的な方法は、間伐を行う際の規範として市町村森林整備計画において定められる。

（２）保育の標準的な方法に関する指針

森林の立木の生育の促進及び林分の健全化を図ることを旨とし、保育の種類、時期、回数の目安は下表のとおりである。

下刈りは、目的樹種の成長を阻害する草本植物等を除去し、目的樹種の健全な育成を図るために、特に作業の省力化・効率化にも留意しつつ、局地的気象条件、植生の繁茂状況に応じた適切な時期に、適切な作業方法により行う。

つる切りは、つるの繁茂状況に応じて適切に行う。特に、下刈り終了から除伐までの間に行う。

除伐は、下刈り終了から間伐までの間、造林木の成長に障害を及ぼす天然木や不良木、被害木を中心に行う。ただし、天然木であっても有用な樹種は、極力育成対象とする。

なお、保育の標準的な方法は、森林の保育を行う際の規範として市町村森林整備計画において定められる。

保育の種類	樹　種	実　施　林　齢	回　数
下 刈 り	ス　ギ ヒノキ クヌギ マツ類	１年生～10年生まで毎年 （６年生～10年生は必要に応じて）	５～１０回
つる切り		８年生～12年生の間	２回
除　　伐		９年生～25年生の間	２回

注　実施時期、実施回数については、目的樹種の生育状況、植生の種類及び植生高により判断し、施業体系及び現地の実態に即して適時に行う。

（３）その他必要な事項

該当なし

４　公益的機能別施業森林等の整備に関する事項

（１）公益的機能別施業森林の区域の基準及び当該区域内における施業の方法に関する指針

ア　区域の設定の基準

水源涵養機能、山地災害防止機能、土壌保全機能、快適環境形成機能又は保健文化機能の維持増進を図るための森林施業を推進すべき森林の区域を設定するための参考となる基準を次表のとおりとする。

森林の名称	法指定等	森林の位置	森林の属性
水源の涵養の機能の維持増進を図るための森林施業を推進すべき森林	水源かん養保安林 干害防備保安林	上水道水源の集水域等	水源涵養機能の評価区分を参照
土地に関する災害の防止及び土壌の保全の機能の維持増進を図るための森林施業を推進すべき森林	土砂流出防備保安林 土砂崩壊防備保安林 なだれ防止保安林 落石防止保安林 山地災害危険地区 砂防指定地	人家、道路等の隣接地下流域に保全対象	山地災害防止／土壌保全機能の評価区分を参照
快適な環境の形成の機能の維持増進を図るための森林施業を推進すべき森林	飛砂防備保安林 潮害防備保安林 防風保安林 防雪保安林 防霧保安林	集落や農地の周縁部	快適環境形成機能の評価区分を参照
保健文化機能の維持増進を図るための森林施業を推進すべき森林	保健保安林 風致保安林 自然公園	森林公園、登山道、史跡等の周辺 希少動植物の生息地	保健・レクリエーション／文化／生物多様性保全機能の評価区分を参照

注　法指定等とは森林施業に制限を与える保安林など。森林の位置とは森林の自然条件等。
　森林の属性とは森林の機能の評価区分（「森林の機能別調査実施要領の制定について」（昭和 52 年 1 月 18 日付け 52 林野計第 532 号林野庁長官通知）に基づく評価区分）（森林簿に記載されている。）を参照とするもの。

イ　森林施業の方法に関する指針

水源涵養機能維持増進森林においては、伐期の間隔の拡大とともに皆伐によるものについては伐採面積の規模を縮小すること。

また、その他の公益的機能別施業森林においては、特にこれらの公益的機能の発揮を図る森林については択伐による複層林施業を行うこと、それ以外の森林については複層林施業を行うこととし、適切な伐区の形状・配置等により、伐採後の林分においても、機能の確保ができる場合には、長伐期施業（標準伐期齢のおおむね 2 倍以上に相当する林齢を超える林齢において主伐を行う森林施業をいう。以下同じ。）を行うことも可能であり、長伐期施業における皆伐によるものについては伐採に伴って発生する裸地の縮小及び分散を図ること。

なお、保健文化機能の維持増進を図るための森林施業を推進すべき森林のうち、特に、地域独自の景観等が求められる森林においては、必要に応じて、風致の優れた森林の維持又は造成のために特定の樹種の広葉樹を育成する森林施業を行うこと。

（2）　木材の生産機能の維持増進を図るための森林施業を推進すべき森林の区域の基準及び当該区域内における施業の方法に関する指針

ア　区域の設定の基準

木材の生産機能の維持増進を図るための施業を推進すべき森林の区域を設定するための参考となる基準を次表のとおり定めるものである。

森林の名称	法指定等	森林の位置	森林の属性
木材の生産機能の維持増進を図るための森林施業を推進すべき森林		林木の生育が良好 林道等の開設（予定）、地形等から効率的な木材生産が期待できる	木材等生産機能の評価区分を参照
特に効率的な施業が可能な森林		木材の生産機能の維持増進を図るための森林施業を推進すべき森林のうち、林地生産力や傾斜等の自然条件、林道や集落からの距離の社会的条件が良く、森林の一体性を踏まえて効率的な施業が期待できる	木材等生産機能の評価区分を参照

注　森林の位置とは区域を設定するために参考とする森林の自然条件・社会的条件等。
　森林の属性とは森林の機能の評価区分（「森林の機能別調査実施要領の制定について」（昭和 52 年 1 月 18 日付け 52 林野計第 532 号林野庁長官通知）に基づく評価区分）（森林簿に記載されている。）を参照とするもの。

イ　施業の方法に関する指針

森林施業の方法としては、生産目標に応じた造林方法及び伐採方法を選択すること。また、間伐については生産目標に応じた間伐時期等の標準を次表のとおりとし、植栽による確実な更新、保育及び間伐等の実施、森林施業の集約化等を通じた効率的な森林整備を行う。また、特に効率的な施業が可能な森林の区域のうち人工林で皆伐を行った場合において、原則として植栽により更新を行う。

樹種	生産目標	間伐時期（年）			間伐の方法
		初回	2回目	3回目	
スギ	心持柱材生産	13	20	28	間伐は林冠がうっ閉し、林木相互間に競争が生じ始めた時期に開始するものとする。 この表は、スギが地位指数 19、ヒノキが地位指数 14 の林分を対象にしたものであり、地位の良否、植栽本数の多少等により時期等を調整すること。 間伐の方法は、標準地調査により ha 当たりの現存本数、上層木の平均樹高を求め、上層木の平均樹高と林分適正本数から密度管理図により間伐率、間伐本数を算出し、樹型級区分と樹間距離を目安に選木する。材積に係る間伐率は 35%以下とし、おおむね 5 年後の樹冠疎密度が 10 分の 8 以上に回復する範囲で行うものとする。 但し、制限林にあっては、指定された施業要件の範囲内とする。
	一般建築材生産	15	23	32	
ヒノキ	心持柱材生産	16	24	33	
	一般建築材生産	20	30	40	

（3）　その他必要な事項

該当なし

5　林道等の開設その他林産物の搬出に関する事項

（1）　林道等の開設及び改良に関する基本的な考え方

林道等の路網については、森林の整備および保全、木材の生産及び流通を効果的かつ効率的に実施するため、傾斜等の自然条件、事業量のまとまり等地域の特性に応じて、環境負荷の低減に配慮しつつ、開設及び改良を進める。また、林業の収益性向上を図るため、高性能林業機

械や作業システムの導入を考慮するなど、地域の実情に応じた基盤整備を推進する。

また、林道整備については、自然条件や社会条件が良く、将来にわたり育成単層林として維持する森林を主体に、効率的な森林施業や木材の大量輸送等への対応の視点を踏まえて推進する。

なお、天然生林等においては、管理に必要となる最小限の路網を整備又は現存の路網を維持する。

○基幹路網の現状　　単位　延長：km

区　　分		路　線　数	延　　長
基幹路網		252	384
	うち林業専用道	－	－

（２）　効率的な森林施業を推進するための路網密度の水準及び作業システムの基本的な考え方

単位　路網密度：m/ha

区分	作業システム	路網密度	基幹路網
緩傾斜地（0°～15°）	車両系作業システム	110m以上	30m～40m
中傾斜地（15°～30°）	車両系作業システム	85m以上	23m～34m
	架線系作業システム	25m以上	25m 以上
急傾斜地（30°～35°）	車両系作業システム	60<50>m以上	16m～26m
	架線系作業システム	20<15>m以上	15m以上
急峻地（35°～　）	架線系作業システム	5m以上	5m～15m

注１：「架線系作業システム」とは、林内に架設したワイヤーロープに取り付けた搬器等を移動させて木材を吊り上げて集積するシステム。集材機等を活用する。

２：「車両系作業システム」とは、車両系の林業機械により林内の路網を移動しながら木材を集積、運搬するシステム。フォワーダ等を活用する。

３：「急傾斜地」の< >書きは、広葉樹の導入による針広混交林化など育成複層林へ誘導する森林における路網密度である。

（３）路網整備と併せて効率的な森林施業を推進する区域（路網整備等推進区域）の基本的な考え方

効率的な木材生産を期待できる地域で、地形・地質に配慮しながら、林道、林業専用道又は森林作業道等の路網を整備し、施業集約化と併せた低コスト森林施業に取り組む。

（４）路網の規格・構造についての基本的な考え方

適切な規格・構造の路網の整備を図る観点等から、路網の整備に当たっては、林道規程（昭和 48 年 4 月 1 日付け 48 林野道第 107 号林野庁長官通知）、林業専用道作設指針（平成 22 年 9 月 24 日付け 22 林整整第 602 号林野庁長官通知）及び森林作業道作設指針（平成 22 年 11 月 17 日付け 22 林整整第 656 号林野庁長官通知）に基づき県が定める林業専用道作設指針及び森林作業道作設指針を基本とする。

（５）林産物の搬出方法等

ア　林産物の搬出方法

森林の更新及び森林の土地の保全への影響を極力抑えつつ、効率性を確保するよう、傾斜等の地形、地質、土壌等の条件に応じた適切な方法により行う。その際、「主伐時における伐採・搬出指針の制定について」（令和３年３月 16 日付け２林整整第 1157 号林野庁長官通知）についても十分に考慮するものとする。

イ　更新を確保するため林産物の搬出方法を特定する森林の所在及びその搬出方法

該当なし

（６）　その他必要な事項

該当なし

６　委託を受けて行う森林の施業又は経営の実施、森林施業の共同化その他森林施業の合理化に関する事項

（１）　森林の経営の受委託等による森林の経営規模の拡大及び森林施業の共同化に関する方針

ア　森林施業の共同化に関する地域の合意形成及び森林施業受委託の促進

森林施業の共同化の促進については、「提案型集約化施業」の取り組みをさらに進める。地方公共団体、森林組合等による地域協議会の開催、普及啓発活動の促進等を通じて、森林施業を共同して行うための森林所有者間の合意形成に努め、森林所有者等へ施業や経営の受委託の働きかけを積極的に行い、意欲と実行力のある森林組合等の林業経営体や林業事業体への施業・経営の集約化を図る。その際、長期的な施業委託等が円滑に進むよう、施業内容やコストを明示する提案型の施業の普及及び定着を促進する。また、森林施業の共同実施、作業路網の維持運営等を内容とする施業実施協定の締結等により、森林所有者等の共同による施業の確実な実施の促進を図るものとする。

併せて、今後、間伐等の適切な整備及び保全を推進するための条件整備として、境界の整備など森林管理の適正化を図るものとする。

イ　森林施業共同化の指導体制の強化

森林施業の共同化の促進に資するため、地方公共団体、森林組合等地域に密着した機関による森林所有者に対する指導活動を強化するものとする。

（２）　森林経営管理制度の活用の促進に関する方針

森林の経営管理（自然的経済的社会的諸条件に応じた適切な経営又は管理を持続的に行うことをいう。以下に同じ。）を森林所有者自らが実行できない場合には、市町が経営管理の委託を受け、林業経営に適した森林については意欲と能力のある林業経営者に再委託するとともに、再委託できない森林及び再委託に至るまでの間の森林については市町が自ら経営管理を実施する森林経営管理制度の活用の促進を図るものとする。

（３）　林業に従事する者の養成及び確保に関する方針

ア　林業事業体の経営基盤強化

森林組合及び近年増加の傾向にある民間林業事業体は、流域林業の担い手として中心的な役割を果たしていることから、長期にわたり持続的な経営を実現できる事業体となるよう、森林組合等の事業連携等や民間林業事業体の法人化・協業化等を促進し、ICT を活用した生産管理手法の導入や事業量の安定的確保、生産性の向上など事業の合理化による経営基盤や経営力の強化を図ることとする。

イ　林業就業者の確保・育成

林業労働力確保支援センターや森林整備担い手対策基金の活用を通じて、就労環境や雇用条件の改善を図るとともに、新規就業者への支援体制を整備することなどにより、地域の実態に応じた林業への新規参入・起業など林業従事者の裾野の拡大、女性等の活躍・定着、外

国人材の適正な受け入れ等の取り組み、技能検定を活用した林業就業者の確保・育成を図ることとする。

また、林業従事者の通年雇用化、社会保険への加入促進、技能等の客観的な評価の促進等により、他産業並みの所得水準の確保に向けて取り組むとともに、労働安全対策を強化し労働環境の改善を図る。

ウ　林業後継者の育成

普及指導事業等を通じて、地域の若者の定着や林業後継者の組織化による自主的な活動に対する支援などを行い、優れた林業後継者の育成を図ることとする。

県及び県森林組合連合会等による実践的な林業技術研修を通じ、将来を担う林業後継者を中核的なリーダーとして育成するとともに、地域林業振興の重要な担い手とすることとする。

また、地域と一体となって林業後継者の育成を図るため、地域ごとに林業生産活動の中核的役割を果たす林業研究グループの活動支援、地域リーダーの組織化やネットワーク化を促進することとする。

（4）　作業システムの高度化に資する林業機械の導入の促進に関する方針

ア　高性能林業機械の導入の促進

森林施業の効率化や作業の省力化･軽労化等を推進するために、また、森林を維持管理し、公益的機能の発揮を図るために、地域に適した高性能林業機械の導入と稼働率の向上に取り組む。

各種研修制度の活用を通じて、高性能林業機械のオペレーターの養成を促進するとともに、機械等を現地に普及・定着させるため、各種補助事業による導入支援を行うこととする。

イ　機械作業システムの目標

指向すべき標準的な作業システムと適用条件は次のとおりとする。

急傾斜地の場合は主にスイングヤーダやタワーヤーダを中心とした路側上からの架線系作業システムを目標とするが、林道未整備地域では集材機と高性能林業機械との併用によってより軽労働化を図り、生産性を高める。

緩傾斜地の場合は、ハーベスタやフォワーダ等の高性能林業機械を組み合わせた作業システムを目標とし、機械化を促進する。

区分	作業システム	最大到達距離（m）		作業システムの例			
		基幹路網から	森林作業道から	伐倒	木寄せ・集材	枝払い・玉切り	運搬
緩傾斜地（0～15°）	車両系	150～200	30～75	ﾊｰﾍﾞｽﾀ ｸﾞﾗｯﾌﾟﾙ ﾊﾞｹｯﾄ	(ﾊｰﾍﾞｽﾀ)	(ﾊｰﾍﾞｽﾀ)	ﾌｫﾜｰﾀﾞ ﾄﾗｯｸ
中傾斜地（15～30°）	車両系	200～300	40～100	ﾊｰﾍﾞｽﾀ ｸﾞﾗｯﾌﾟﾙ ﾊﾞｹｯﾄ ﾁｪｰﾝｿｰ	ｸﾞﾗｯﾌﾟﾙ ｳｲﾝﾁ	(ﾊｰﾍﾞｽﾀ) ﾌﾟﾛｾｯｻ	ﾌｫﾜｰﾀﾞ ﾄﾗｯｸ
	架線系		100～300	ﾁｪｰﾝｿｰ	ｽｲﾝｸﾞﾔｰﾀﾞ ﾀﾜｰﾔｰﾀﾞ	ﾌﾟﾛｾｯｻ	ﾌｫﾜｰﾀﾞ ﾄﾗｯｸ
急傾斜地（30～35°）	車両系	300～500	50～125	ﾁｪｰﾝｿｰ	ｸﾞﾗｯﾌﾟﾙ ｳｲﾝﾁ	ﾌﾟﾛｾｯｻ	ﾌｫﾜｰﾀﾞ ﾄﾗｯｸ
	架線系		150～500	ﾁｪｰﾝｿｰ	ｽｲﾝｸﾞﾔｰﾀﾞ ﾀﾜｰﾔｰﾀﾞ	ﾌﾟﾛｾｯｻ	ﾌｫﾜｰﾀﾞ ﾄﾗｯｸ
急峻地（35°～　）	架線系	500～1500	500～1500	ﾁｪｰﾝｿｰ	ﾀﾜｰﾔｰﾀﾞ	ﾌﾟﾛｾｯｻ	ﾄﾗｯｸ

（５）　林産物の利用の促進のための施設の整備に関する方針

木材の安定的な需要を確保するため、木材加工業者等による連携、規模拡大による効率的な生産や品質管理を徹底し、低コストで品質・性能の確かな製品の安定供給体制を整備することとする。

また、需要に応じた原木を的確かつ迅速に安定供給するため、供給サイドと需要サイドの情報を共有することにより、多様化する流通形態に対応できる体制を整備することとする。

さらに、国内市場で最初に木材の譲受け等をする木材関連事業者の取り扱う全ての木材が合法性確認木材となるよう、令和５年に改正された合法伐採木材等の流通及び利用の促進に関する法律（平成 28 年法律第 48 号）に基づき、木材関連事業者による合法性の確認等の実施及び合法性確認木材等の取扱数量の増加等の取り組みを着実に進める。

（６）　その他必要な事項

山村における定住や都市と山村の交流の促進を図るため、林業や木材産業での就業機会の創出や生活環境の整備、森林空間の総合的な利用推進に努めるとともに、自伐林家や地域住民、NPO 等の多様な主体による森林資源の利活用等森林施業の合理化に努めることとする。

第４　森林の保全に関する事項

１　森林の土地の保全に関する事項

（１）　樹根及び表土の保全その他森林の土地の保全に特に留意すべき森林の地区

樹根及び表土の保全その他森林の土地の保全に特に留意すべき森林の地区については、別表１のとおり定める。

（２）　森林の土地の保全のため林産物の搬出方法を特定する必要のある森林及びその搬出方法

該当なし

（３）　土地の形質の変更に当たって留意すべき事項

林地の保全に支障を及ぼさないことを旨とし、次のことに十分留意する。

ア　土地の形質の変更に当たっては、調和のとれた快適な地域環境の整備を推進する観点に立って森林の適正な保全と利用との調整を図ることとし、地域における飲用水等の水源として依存度の高い森林、良好な自然環境を形成する森林等安全で潤いのある居住環境の保全・形成に重要な役割を果たしている森林の他用途への転用は極力避けることとする。

イ　土石の切取、盛土その他の土地の形質の変更を行う場合には、気象、地形、地質等の自然条件、地域における土地利用及び森林の現況、土地の形質変更の目的、内容を総合的に勘案し、実施地区の選定を適切に行うこととする。

ウ　土砂の流出、崩壊、水害等の災害の発生をもたらし、又は地域における水源の確保、環境の保全に支障を及ぼすことのないよう、その態様等に応じ、法面の緑化、土留工等の防災施設、貯水池等の設置及び環境の保全等のための森林の適正な配置等適切な措置を講ずるものとする。

エ　太陽光発電設備を設置する場合には､小規模な林地開発でも土砂流出の発生率が高いこと、太陽光パネルによる地表面の被覆により雨水の浸透能や景観へ及ぼす影響が大きいこと等の特殊性を踏まえ、許可が必要とされる面積規模の引き下げや適切な防災施設の設置、森林の適切な配置等の改正された開発行為の許可基準の適正な運用を行うとともに、地域住民の理解を得るための取組の実施等に配慮する。

オ　盛土等に伴う災害を防止するため、宅地造成及び特定盛土等規制法（昭和 36 年法律第 191 号）に基づき、知事及び中核市の市長が指定する規制区域の森林の土地においては、谷部等の集水性の高い場所における盛土等は極力避けるとともに、盛土等の工事を行う際の技術的基準を遵守させるなど、制度を厳正に運用する。

（４）　その他必要な事項

該当なし

２　保安施設に関する事項

（１）保安林の整備に関する方針

森林の有する水源涵養、災害の防備、生活環境の保全等の公益的機能を高度に発揮させる必要のある森林を保安林に指定し、森林の保全と適切な施業を確保することにより、森林の機能の維持増進を図り、安全かつ快適な国民生活を保持することを目的に、保安林の配備を計画的に推進する。

指定の目的に即して機能していないと認められる保安林にあっては、その機能を確保するため、森林施業を早急に実施する必要があると認められるものについては、造林等の必要な施業を実施することとする。

（２）　保安施設地区の指定に関する方針

保安林の目的を達成するため、国が森林の造成事業又は森林の造成若しくは維持に必要な事業を行う必要があると認めるときは、その事業を行うのに必要な限度において森林又は原野その他の土地を保安施設地区として指定する。

（３）　治山事業の実施に関する方針

流域における森林に関する自然条件、社会的要請、保安林の配備状況、災害の発生形態の変化などを勘案し、事前防災・減災の考え方に立って災害に強い地域づくりを実施する。具体的には、保安林の整備、渓間工、山腹工等の治山施設の整備を実施する。

その際、流域治水の取組と連携し浸透・保水機能を維持・向上させる施策、流木災害リスクを軽減させる流木捕捉式治山ダムの設置や渓流域での危険木の伐採などの施策、津波に対する多重防御の一つとしての海岸防災林の整備に関する施策の実施などにも努めることとする。

（４）　特定保安林の整備に関する事項

要整備森林は、特定保安林の区域内に存在し、樹冠疎密度、樹種、林木の生育の状況、下層植生の状況等からみて機能の発揮が低位な状態にあると認められる森林で、気象、標高、地形、土壌等の自然条件、林道等の整備状況、指定施業要件の内容、林業技術水準からみて森林所有者等に造林等の施業を実施させることが相当であり、かつ、これにより、早期に機能の回復・増進が図られると見込まれるものを対象とする。

（５）　その他必要な事項

保安林の適切な管理を確保するため、地域住民、地方公共団体等の協力・参加が得られるよう努めるとともに、保安林台帳の調整及び標識の設置等を適正に行うほか、衛星デジタル画像等を活用し、保安林の現況や規制に関連する情報の総合的な管理を推進することとする。

３　鳥獣害の防止に関する事項

（１）　鳥獣害防止森林区域の基準及び当該区域内における鳥獣害の防止の方法に関する方針

ア　区域の設定の基準

「鳥獣害防止森林区域の設定に関する基準について」（平成 28 年 10 月 20 日付け 28 林整研第 180 号林野庁長官通知）に基づき、ニホンジカ等の対象鳥獣の別に、当該対象鳥獣による森林被害の状況等を把握できる全国共通のデータ等に基づき、鳥獣害を防止するための措置を実施すべき森林の区域を設定することとする。

イ　鳥獣害の防止の方法に関する方針

森林の適確な更新及び造林木の確実な育成を図ることを旨として、地域の実情に応じて、対象鳥獣の別に、当該対象鳥獣による被害の防止に効果を有すると考えられる方法により、植栽木の保護措置又は捕獲による鳥獣害防止対策を推進するものとする。

その際、関係行政機関等と連携した対策を推進することとし、鳥獣保護管理施策や農業被害対策等との連携・調整に努めることとする。

（２）　その他必要な事項

鳥獣害の防止の方法の実施状況を確認するため、現地調査や各種会議での情報交換、区域内で森林施業を行う林業事業体や森林所有者等からの情報収集等に努めることとする。

４　森林病害虫の駆除及び予防その他の森林の保護に関する事項

（１）　森林病害虫等の被害対策の方針

松枯れ、ナラ枯れ等森林病害虫等による被害の未然防止、早期発見及び早期駆除等に努めることとする。

また、特に松くい虫の駆除に当たっては、次の事項に留意して防除活動を実施する。

ア　松くい虫被害対策の実施方針

（ア）　被害対策の基本的な考え方

森林病害虫等防除法（昭和 25 年３月 31 日法律第 53 号）及び同法に基づき国が策定した防除実施基準に従って防除を行うとともに、愛媛県防除実施基準、愛媛県樹種転換促進指針及び愛媛県地区防除指針並びにその他関係法令等に基づき、総合的な被害防止対策を推進することとする。

（イ）　対策対象松林の区分

松林の中から、地域の被害状況及び地域の実情に応じ、高度公益機能森林、被害拡大防止森林並びに地区保全森林、地区被害拡大防止森林を定め、薬剤防除、伐倒駆除及び樹種転換等の措置を総合的に組合せ、松くい虫防除の徹底に努めることとする。

（ウ）　区分ごとの被害対策

①　高度公益機能森林については、特別防除、地上散布及び樹幹注入剤による薬剤防除を中心に伐倒駆除等を組合せて計画的に対策を講ずる。

②　被害拡大防止森林については、積極的に樹種転換等を推進し、高度公益機能森林への感染源を除去する。

③　地区保全森林については、伐倒駆除等を中心に必要に応じ、特別防除等の薬剤防除を行い高度公益機能森林等と調和を保ちつつ計画的に対策を講ずる。

④　地区被害拡大防止森林については、積極的に樹種転換等を推進し、保全対象松林への感染源を除去する。

（エ）　県民の参加による保全活動の促進

近年、県民の自発的な森林づくり活動や NPO 等の様々な主体が提供する森林体験活動等が活発化するなど、森林に対する県民の関心は高まりつつあり、松林の保全管理にあってもこうした県民の理解と協力が欠かせないことから、より一層の県民の参加による保全活動の促進に努めることとする。

イ　松くい虫被害対策事業の実施に関する基本計画

（ア）　松くい虫防除実施事業の基本計画

①　防除方法の選択の基準

愛媛県防除実施基準、地区防除指針及び地区実施計画並びにその他関係法令等に基づき、被害の状況、当該松林の機能及び被害程度、周囲の土地及び水面の利用状況、当該松林の存する地域の地形、水利、林道等の諸条件等を総合的に勘案し、対策対象松林全域を対象にした防除方法を選択する。

防　除　方　法	選　　択　　基　　準
特　別　防　除 （薬剤空中散布）	1 高度公益機能森林及び地区保全森林であって、特別防除による予防措置によるほか実施の方法のない松林 2 薬剤防除を実施しないとすれば、近い将来に消滅するおそれのある松林
薬剤地上散布	1 高度公益機能森林及び地区保全森林であって、特別防除を実施しない松林 2 薬剤防除を実施しないとすれば、近い将来に消滅するおそれのある松林
特別伐倒駆除	1 高度公益機能森林及び地区保全森林であって、特別防除又は地上散布実施松林及びその周辺松林で、徹底した駆除が必要な松林 2 地形が平坦で林道等も整備され、被害木の搬出が容易と認められる松林 3 焼却又は現地での破砕が可能な松林
伐　倒　駆　除	1 対策対象松林であって、特別防除又は地上散布実施松林及びその周辺松林で、徹底した駆除が必要な松林 2 特別伐倒駆除を実施しない松林
樹　幹　注　入	1 高度公益機能森林及び地区保全森林であって、特別防除及び地上散布による薬剤防除を実施しない松林 2 樹幹注入による防除を実施しないとすれば、近い将来に消滅するおそれのある松林

② 命令防除事業の実施方針

原則として保安林及び保安林以外の制限林並びに公益的機能が高い森林においては、必要に応じてその都度知事命令を発するものとする。

また、松くい虫被害が異常にまん延して松林資源に重大な損害を与えるおそれがあると認められる場合は、知事命令を発するものとする。

（イ） 松林健全化整備事業の実施方針

松くい虫による被害の程度が激甚でない松林においては、公益的機能の高い健全な松林の整備を行うことを目的として実施することとする。

また、実施に当たっては、特別防除及び地上散布などの予防措置及び伐倒駆除等の駆除措置と連携して実施することとし、きめの細かい徹底的な被害対策を推進する。

駆除措置については、可能な限り松林健全化整備事業で実施することとし、事業採択については、特別防除及び地上散布などの措置と重複実施しないこととする。

（ウ） 樹種転換実施事業の実施方針

愛媛県樹種転換促進指針に基づき、被害松林の有する森林としての機能を確保するとともに、高度公益機能森林及び地区保全森林への感染源を除去する観点から、被害拡大防止森林及び地区被害拡大防止森林において、計画的に実施する。

また、当該地域における気象、土壌等自然条件に配慮し、地域の林業・林産業の特性を加味した上で更新方法及び転換樹種の選定を行い、確実に成林するよう実施するものとする。

特に被害の著しい松林、被害が進行し松林として成林する見込みのない松林及び標準伐期齢を超える松林については、樹種転換を優先的、計画的に実施するものとする。

（エ） 松くい虫被害木利用促進事業の実施方針

被害松林所有者等が、被害のまん延防止又は、所有松林の経営改善を行うため、松くい虫による被害を受けた松林の整備を実施するために必要な資金は、林業改善資金等の活用を図るものとし、優先的に貸付けるものとする。

ウ　その他松くい虫の被害対策に関連する事業に関する事項

（ア）　森林病害虫等防除法による移動制限等の命令にあっては､本計画の目標を達成するため、必要に応じてその都度知事命令を発するものとする。

（イ）　林道事業

被害松林所有者等が、その所有松林について、被害木の林外搬出及び樹種転換を計画的に行おうとする場合においては、被害防止の観点から、優先的に林道等を開設するものとする。

（ウ）　治山事業

松くい虫被害松林であって保安林機能が著しく低下し、又は低下するおそれのある松林については、積極的に治山事業を導入するものとする。

（２）　鳥獣害対策の方針（３に掲げる事項を除く）

３(1)アにおいて定める対象鳥獣以外の鳥獣による森林被害及び鳥獣害防止森林区域外における対象鳥獣による森林被害について、地域の森林資源の構成、被害の動向を踏まえ、被害対策等について留意することとする。

（３）　林野火災の予防の方針

愛媛県及び市町職員による森林の監視等山火事の防止に努めることとする。地域の実情、利用者の意向等を踏まえて、森林及び施設の適切な管理、防火体制、防火施設の整備に留意することとする。

なお、森林病害虫の駆除等のための火入れを実施する場合においては、市町村森林整備計画に定める留意事項に従うこととする。

（４）　その他必要な事項

森林保護の視点から山火事の防止、森林病害虫、鳥獣による被害の早期発見等のため森林所有者等による巡視を適宜実施する。

第５　保健機能森林の区域の基準その他保健機能森林の整備に関する事項

（１）　保健機能森林の区域の基準

保健機能森林は、保健機能を高度に発揮させるための森林の施業及び公衆の利用に供する施設の整備の一体的な推進により、森林の保健機能の増進を図るべき森林である。保健機能森林は、湖沼、渓谷等と一体となって優れた自然美を構成している森林等保健機能の高い森林のうち、自然環境の保全に配慮しつつ、その森林の存する地域の実情、その森林の利用者の意向等からみて、森林の保健機能の増進を図るため整備することが適当であり、かつ、その森林の整備が行われる見込みのある森林について設定することとする。

（２）　その他保健機能森林の整備に関する事項

保健機能森林の施業については、森林の保健機能の増進を図るとともに、施設の設置に伴う森林の有する水源涵養、県土保全等の機能の低下を補完するため、自然環境の保全及び森林の有する諸機能の保全に配慮しつつ、択伐施業、特定広葉樹育成施業等多様な施業を積極的に実施するものとする。

また、利用者が快適に散策等を行えるよう適度な林内照度を維持するため、間伐、除伐等の保育を積極的に行うものとする。

施設の整備に当たっては、自然環境の保全、県土の保全及び文化財の保護に配慮しつつ、 地域の実情、利用者の意向等を勘案し周辺の景観と調和のとれたものとすること。

また、施設に係る建物の高さを期待平均樹高未満にするために、対象森林を構成する立木の期待平均樹高（その立木が標準伐期齢に達成したときに期待される樹高（すでに標準伐期齢に達している立木にあってはその樹高)）を定めるものとすること。

第６　計画量等

１　間伐立木材積その他の伐採立木材積

別表２のとおりとする。

２　間伐面積

別表３のとおりとする。

３　人工造林及び天然更新別の造林面積

別表４のとおりとする。

４　林道の開設及び拡張に関する計画

別表５のとおりとする。

５　保安林の整備及び治山事業に関する計画

（１）　保安林として管理すべき森林の種類別面積等

別表６のとおりとする。

（２）　保安施設地区として指定することを相当とする土地の所在及び面積等

該当なし

（３）　実施すべき治山事業の数量

別表７のとおりとする。

６　要整備森林の所在及び面積並びに要整備森林について実施すべき森林施業の方法及び時期

該当なし

第７　その他必要な事項

１　保安林その他制限林の施業方法

別表８のとおりとする。

２　その他必要な事項

該当なし

別表１　　樹根及び表土の保全その他森林の土地の保全に特に留意すべき森林の地区

表土の保水機能、樹根の土壌緊縛力等林地の有する機能に着目し、水源涵養、土砂流出防備、土砂崩壊防備、干害防備、魚つきの各保安林を中心に次のとおりである。

単位　面積：ha

所在		面積	留意すべき事項	備考
市別内訳	地区			
総数		23,953.58	施業にあたっては、水源涵養、土砂の流出、崩壊等の防止並びに森林の機能維持に留意すること。	保安林等の種別は森林簿に記載
松山市	1, 3～12, 14, 22, 51, 54, 85, 102～154, 157～160, 162, 163, 165, 185, 217～219, 225, 230～232, 235, 241, 244～246, 248～257, 260～263, 265, 266, 269, 273～277, 283, 287, 294～299, 401, 402, 406, 407, 409, 410, 426, 430～457, 462～464, 466～469, 473～476, 480, 483, 485, 487, 488, 490～492, 496, 498, 499, 505～509, 516～532, 601～607, 609～621, 623, 624, 626, 628～630, 632, 634, 636, 637	5,673.95		
今治市	1, 3～11, 13～20, 22, 24, 26, 28～33, 35～37, 101, 103～107, 111～126, 128～130, 133～136, 138, 139, 201～215, 218～223, 225～270, 272, 273, 275, 277～315, 317～323, 325, 328～331, 338～347, 350～358, 401, 404, 406, 408, 415, 417～419, 423, 424, 504～515, 517～521, 604, 606～611, 613, 616, 617, 620, 622～624, 629～633, 635, 638, 639, 651～660, 666, 667, 673, 705, 707～710, 712, 713, 751, 753, 757～768, 770～772, 812～824, 826～828, 851～878, 883, 887, 888, 892, 899～901, 903～905, 910～917	8,456.94		
伊予市	4, 10, 18, 20, 23～29, 32～35, 39, 45, 49, 51, 108, 110, 111, 126, 127, 152, 153, 155, 164, 170, 172, 177, 179, 180, 185, 188～192, 195, 202, 217, 221, 301～303, 305, 307, 309～314, 317, 319～323, 325～329, 332～334, 336, 338, 341, 357～361, 364, 366, 368～371, 373, 375, 376, 378～380, 382	735.95		
東温市	3～7, 9～23, 29～37, 40, 42～45, 47～51, 53～92, 101～131, 201～203, 205～231, 233, 235, 236, 238～241, 243～255, 258～271, 276, 277, 285, 304, 306, 310, 313, 315～324, 328, 332, 333, 337～342, 345～348, 350～366, 369～373	8,373.95		
上島町	57, 61～64, 103, 104, 151, 152, 154, 155, 157～160	291.79		
砥部町	21, 30, 31, 42, 44, 46, 50～52, 54～56, 59～64, 101, 104, 105, 108～110, 121～124, 127～129, 133, 140, 148, 151～153, 155	421.00		

別表２　間伐立木材積その他の伐採立木材積
本計画の計画期間（令和8年度～令和17年度）の伐採立木材積は、次のとおりである。

単位　材積：1,000m^3

区　分		総　数			主　伐			間　伐		
		総　数	針葉樹	広葉樹	総　数	針葉樹	広葉樹	総　数	針葉樹	広葉樹
総　数		1,910	1,618	292	720	428	292	1,190	1,190	－
	うち前半５年分	1,060	918	142	350	208	142	710	710	－

注　原数を四捨五入したものを計上。従って集計値が一致しないものもある。

別表３　間伐面積

単位　面積：ｈａ

区　分		間　伐　面　積
総　数		10,093
	うち前半５年分	6,022

注　間伐面積は間伐材積を、117.9m^3/ha※で換算した値である。
※スギ、ヒノキの４～12齢級における面積当たり蓄積の3割

別表４　人工造林及び天然更新別の造林面積
本計画の計画期間の造林面積は、伐採量（主伐）の動向、過去の造林実績等を勘案して次のとおりである。

単位　面積：ｈａ

区　分		人　工　造　林	天　然　更　新
総　数		3,180	1,640
	うち前半５年分	1,540	800

注　原数を四捨五入したものを計上。従って集計値が一致しないものもある。

別表５　林道の開設及び拡張に関する計画

本計画の計画期間（令和8年度～令和17年度）の開設延長、改良箇所等は次のとおりである。

ア　計画区開設延長等

単位　延長：ｋｍ

区　　分	開　　設	拡　　張	
		舗　　装	改　　良（箇所数）
総　　数	29.3	10.4	129

イ　市別開設延長・改良箇所数等

単位　延長：ｋｍ

区　　分		開　　設	拡　　張	
			舗　　装	改　　良（箇所数）
市別内訳	今　治　市	12.8	8.0	28
	上　島　町	－	－	－
	松　山　市	9.3	－	80
	伊　予　市	3.8	2.4	－
	東　温　市	－	－	11
	松　前　町	－	－	－
	砥　部　町	3.4	－	10
総　　数		29.3	10.4	129

ウ 路線別開設延長・改良箇所数等

単位 延長:m, 面積:ha

開設/拡張	種 類	区分	位 置	路線名	延 長 及 び 箇所数	利用区域面積	うち前半5年分	備 考
開設(新設)	自動車道	林道	今治市	千疋	1,500	221		
〃	〃	〃	〃	妙見前	700	25		
〃	〃	〃	〃	葛谷	600	9		
〃	〃	〃	〃	古谷	1,300	87		
〃	〃	〃	〃	松原谷	1,000	216		
〃	〃	〃	〃	原田大嶽	700	92		
〃	〃	〃	〃	木地峠線	7,000	253	○	
			小計	7 路線	12,800			
開 設 今治支局森林林業課管内 計				7 路線	12,800			
開設(新設)	自動車道	林道	松山市	引地山	250	117	○	
〃	〃	〃	〃	梅木	388	58	○	
〃	〃	〃	〃	松山南谷	70	67	○	
〃	〃	〃	〃	北谷	500	47		
〃	〃	〃	〃	ヨコウ支	900	30		
〃	〃	〃	〃	山の神支	2,200	90		
〃	〃	〃	〃	大月山	5,000	190		
			小計	7 路線	9,308			

単位　延長:m, 面積:ha

開設/拡張	種　類	区分	位　置	路線名	延　長及　び箇所数	利用区域面積	うち前半5年分	備　考
開設(新設)	自動車道	林道	伊予市	万年鵜崎	3,790	276	○	
			小計	1　路線	3,790			
開設(新設)	自動車道	林道	砥部町	万年鵜崎	3,366	238	○	
			小計	1　路線	3,366			
開　設 中予地方局森林林業課管内　計				9　路線	16,464			
開　設 計画区　計				16　路線	29,264			
拡張	舗装	林道	今治市	五葉本谷	1,000			
〃	〃	〃	〃	松原谷	1,300		○	
〃	〃	〃	〃	窓の峠	1,200			
〃	〃	〃	〃	千疋	1,000			
〃	〃	〃	〃	木地峠	3,500		○	
			小計	5　路線	8,000			
拡張(舗装) 今治支局森林林業課管内　計				5　路線	8,000			

単位　延長:m, 面積:ha

開設/拡張	種　類	区分	位　置	路線名	延　長及　び箇所数	利用区域面積	うち前半5年分	備　考
拡張	舗装	林道	伊予市	陣ヶ森	2,400		○	
			小計	1　路線	2,400			
拡張(舗装) 中予地方局森林林業課管内　計				1　路線	2,400			
拡張　(舗装) 計画区　計				6　路線	10,400			
拡張	改良	林道	今治市	木地川	3			
〃	〃	〃	〃	鋪巻谷	6		○	
〃	〃	〃	〃	松原谷	4		○	
〃	〃	〃	〃	カケ谷	2			
〃	〃	〃	〃	柱ヶ谷	3			
〃	〃	〃	〃	志津見支	3		○	
〃	〃	〃	〃	湯の谷	6			
〃	〃	〃	〃	大嶽	1			
			小計	8　路線	28			
拡張　(改良) 今治支局森林林業課管内　計				8　路線	28			

単位　延長:m, 面積:ha

開設/拡張	種　類	区分	位　置	路線名	延　長及　び箇所数	利用区域面積	うち前半5年分	備　考
拡張	改良	林道	松山市	桜の峠	10			
〃	〃	〃	〃	音田	50			
〃	〃	〃	〃	伊忠谷	20			
			小計	3　路線	80			
拡張	改良	林道	東温市	上林河之内	2		○	
〃	〃	〃	〃	梅ヶ谷永子	2		○	
〃	〃	〃	〃	北方本谷	4			
〃	〃	〃	〃	阿歌古谷	1			
〃	〃	〃	〃	日吉谷	1			
〃	〃	〃	〃	荒谷	1			
			小計	6　路線	11			
拡張	改良	林道	砥部町	障子山	10		○	
			小計	1　路線	10			
拡張（改良） 中予地方局森林林業課管内　計				10　路線	101			
拡張（改良） 計画区　計				18　路線	129			

別表６　保安林として管理すべき森林の種類別面積等

６－１　保安林として管理すべき森林の種類別の計画期末面積

単位　面積：ha

保安林の種類	面積		備　考
		うち前半5年分	
総　　数	24,903	24,685	
水源涵養のための保安林	4,064	4,013	
災害防備のための保安林	20,768	20,639	
保健・風致の保存等のための保安林	1,453	1,452	

注１　総数は、計画期末の保安林の実面積である。
　２　水源涵養のための保安林とは、森林法第２５条第１項第１号の保安林の面積である。
　３　災害防備のための保安林とは、森林法第２５条第１項第２号から第７号までの保安林の延面積である。
　４　保健・風致の保存等のための保安林とは、森林法第２５条第１項第８号から第１１号までの保安林の延面積である。

６－２　計画期間内において保安林の指定又は解除を相当とする森林の種類別の所在及び面積等

単位 面積：ha

指定／解除	種類	森林の所在		面積		指定又は解除を必要とする理由	備　考
		市町	林班		うち前半5年分		
指定	水源涵養	松山市	001～299	50	45	水源かん養	
			401～532	50	46	水源かん養	
			601～637	50	45	水源かん養	
			小　計	150	136		
		伊予市	001～051	50	45	水源かん養	
			101～224	50	45	水源かん養	
			301～384	50	45	水源かん養	
			小　計	150	135		
		東温市	001～131	50	45	水源かん養	
			201～373	50	45	水源かん養	
			小　計	100	90		
		砥部町	001～065	52	45	水源かん養	
			101～155	50	45	水源かん養	
			小　計	102	90		
		合　計		502	451		
	災害防備	今治市	001～037	160	80	土砂流出防備	
			101～140	5	3	土砂流出防備	
			201～360	5	3	土砂流出防備	
			401～424	5	3	土砂流出防備	
			501～521	5	3	土砂流出防備	
			601～639	5	3	土砂流出防備	
			651～953	5	3	土砂流出防備	
			小　計	190	98		
		上島町	001～166	6	4	土砂流出防備	
			小　計	6	4		
		松山市	001～299	10	8	土砂流出防備	
			401～532	15	8	土砂流出防備	
			601～637	10	8	土砂流出防備	
			小　計	35	24		
		伊予市	001～051	5	3	土砂流出防備	
			101～224	5	3	土砂流出防備	
			301～384	5	3	土砂流出防備	
			小　計	15	9		

		東温市	001～131	15	8	土砂流出防備	
			201～373	15	8	土砂流出防備	
			小　計	30	16		
		砥部町	001～065	5	3	土砂流出防備	
			101～155	5	3	土砂流出防備	
			小　計	10	6		
		合　計		286	157		
	保風保存致健等の・	松山市	001～637	2	1	公衆の保健	
			小　計	2	1		
		合　計		2	1		
	指定総合計			790	609		
解除	災害防備等	今治市	001～953	2	1	公益上の理由	
			小　計	2	1		
		上島町	001～166	2	1	公益上の理由	
			小　計	2	1		
		松山市	001～637	2	1	公益上の理由	
			小　計	2	1		
		伊予市	001～384	2	1	公益上の理由	
			小　計	2	1		
		東温市	001～373	2	1	公益上の理由	
			小　計	2	1		
		砥部町	001～155	2	1	公益上の理由	
			小　計	2	1		
		合　計		12	6		
	解除総合計			12	6		

６－３　計画期間内において指定施業要件の整備を相当とする森林の面積

単位　面積：ｈａ

種　類	指定施業要件の整備区分				
	伐採の方法の変更面積	皆伐面積の変更面積	択伐率の変更面積	間伐率の変更面積	植栽の変更面積
水源涵養	－	－	2,619	2,619	2,619
災害防備	－	－	5,493	5,493	5,493
保健・風致の保存等	－	－	281	281	281

別表７　実施すべき治山事業の数量

単位　　地区

森林の所在		治山事業施行地区数		主　な　工　種	備　考
市 町	旧名称		前半5ヵ年の計画地区数		
今治市	今治市	40	1	渓間工・山腹工・森林整備	
	朝倉村		6	渓間工・山腹工・森林整備	
	玉川町		4	渓間工・山腹工・森林整備	
	菊間町		2	渓間工・山腹工・森林整備	
	波方町		1	渓間工・山腹工・森林整備	
	宮窪町		1	渓間工・山腹工・森林整備	
	伯方町		2	渓間工・山腹工・森林整備	
	大三島町		0	渓間工・山腹工・森林整備	
	上浦町		5	渓間工・山腹工・森林整備	
	吉海町		2	渓間工・山腹工・森林整備	
小　計			24		
上島町	岩城村	4	1	渓間工・山腹工・森林整備	
	生名村		1	渓間工・山腹工・森林整備	
小　計			2		
松山市	松山市	32	5	渓間工・山腹工・森林整備	
	北条市		3	渓間工・山腹工・森林整備	
	中島町		10	渓間工・山腹工	
小　計			18		
伊予市	伊予市	15	1	渓間工・山腹工	
	中山町		4	山腹工	
	双海町		9	渓間工・山腹工	
小　計			14		
東温市	重信町	18	4	渓間工・山腹工・森林整備	
	川内町		4	渓間工・山腹工・森林整備	
小　計			8		
砥部町	砥部町	9	1	渓間工・山腹工・森林整備	
	広田村		2	渓間工・山腹工・森林整備	
小　計			3		
合　　計		118	69		

別表８　保安林その他制限林の施業方法

松山市

種　　類	森林の所在 区　　域（林班）	面　積 (ha)	施業方法 伐採方法	施業方法 その他	備考
水源かん養保安林	230～232，248，249，254～257，262，263，265，266，269，273～277，410，449～457	1,406.97	皆伐	種類に応じた施業方法（要件）による	
水源かん養保安林	409	10.06	択伐		
水源かん養保安林，土砂流出防備保安林	451，452，455，457	7.54	皆伐		
水源かん養保安林，保健保安林	454，490	24.88	択伐		
水源かん養保安林，保健保安林，県立自然公園第一種特別地域	454，463，466，490	102.90			
水源かん養保安林，砂防指定地	249～251，263，265，266	87.54			
水源かん養保安林，風致地区	409	13.74			
土砂流出防備保安林	54，85，102～154，157～159，162，163，165，185，225，235，246，252～255，260，261，265，294～299，430，431，434～436，438～456，462～464，466～469，473～475，487，490～492，496，498，516～532，615～619，623，626	8,403.31	皆伐		
土砂流出防備保安林	104，157，185，235，241，244，245，253，257，261，434，457，463，464，475，476，480，485，490，498，499，508，509，616，618，626	238.38	択伐		
土砂流出防備保安林	104，158～160，162，225，252～254，487，617	135.52			
土砂流出防備保安林，土砂崩壊防備保安林，国立公園第二種特別地域	10	13.88			
土砂流出防備保安林，干害防備保安林	448，449	153.28	皆伐		
土砂流出防備保安林，魚つき保安林	618	0.34	択伐		
土砂流出防備保安林，保健保安林	406，407	10.06	択伐		
土砂流出防備保安林，砂防指定地	119，254，255，257，401，402，464，617	34.24			
土砂流出防備保安林，砂防指定地，国立公園第二種特別地域	617	5.96			
土砂流出防備保安林，国立公園第二種特別地域	5，615，616，618，623，637	22.40			
土砂流出防備保安林，風致地区	51，54	2.28			
土砂崩壊防備保安林	14，22，54，217～219，269，283，287，426，432，433，437，485，488，505～509，606，609，617，619，620，623，626，628	35.98	択伐		
土砂崩壊防備保安林，魚つき保安林	620	0.40	択伐		
土砂崩壊防備保安林，魚つき保安林，保健保安林，国立公園第二種特別地域	483	20.56			
土砂崩壊防備保安林，魚つき保安林，国立公園第二種特別地域	603，604，606，610，611，620，630	8.24			
土砂崩壊防備保安林，国立公園第二種特別地域	4，604，609，610，613，624	11.12			
土砂崩壊防備保安林，国立公園第二種特別地域，風致地区	3	3.38			
土砂崩壊防備保安林，風致地区	1，3，4，54	11.58			
防風保安林	401	2.10	択伐		
防風保安林，潮害防備保安林，国立公園第二種特別地域	10	2.24			
魚つき保安林	3，5，6，9，11，12，606，616～619，621，624，628	38.16	択伐		
魚つき保安林，国立公園第一種特別地域	603，636	11.46			
魚つき保安林，国立公園第二種特別地域	5～10，483，601～607，609～620，624，629，630，632，634，636，637	500.72			
魚つき保安林，国立公園第二種特別地域，急傾斜地崩壊危険区域	5	0.28			
魚つき保安林，国立公園第三種特別地域	5～8	30.92			
魚つき保安林，風致地区	4	0.76			
魚つき保安林，急傾斜地崩壊危険区域	483	0.12			
航行目標保安林	11	0.26	択伐		
航行目標保安林，国立公園第二種特別地域	4	0.52			
航行目標保安林，国立公園第二種特別地域，風致地区	3	2.56			
保健保安林	200	76.32	択伐		
風致保安林，風致地区	51	0.12			
砂防指定地	12，19，24，26，29，37，47，53，59，72，187，202，204，248～252，254，255，257，262，264～267，282～284，286，401，413，419，433，434，444，445，447，448，460，464，468，479，480，485，487，493，495～500，511，512，616～618，621，622，624～627，634，636	282.78			
砂防指定地，国立公園第二種特別地域	5，608，617，618，626	4.24			
砂防指定地，国立公園第二種特別地域，急傾斜地崩壊危険区域	608	0.10			

砂防指定地，県立自然公園第二種特別地域	60，61，187	1.28			
砂防指定地，急傾斜地崩壊危険区域	616	0.32			
国立公園第一種特別地域	3，603，613，616，618，619，630，635，637	33.88			
国立公園第二種特別地域	3～10，483，602～624，626～637	1,452.63			
国立公園第二種特別地域，風致地区	3，9	54.15			
国立公園第二種特別地域，急傾斜地崩壊危険区域	603，606，613	0.58			
国立公園第三種特別地域	5～8	55.30			
県立自然公園第二種特別地域	60，61，186，187	167.60			
風致地区	1～4，51～55，209，407，408，481，482	329.54			
風致地区，史跡名勝天然記念物	55	52.10			
風致地区，史跡名勝天然記念物，急傾斜地崩壊危険区域	55	3.18			
風致地区，急傾斜地崩壊危険区域	4	2.76			
急傾斜地崩壊危険区域	4，6，10，11，71，412，428，429，435，438，483，485，499，510，512，603，610，612，615～617，621，623，624，634	20.32			

今治市

種　類	森林の所在 区　域（林班）	面　積 (ha)	施業方法 伐採方法	施業方法 その他	備考
水源かん養保安林	122	0.04	皆伐		
水源かん養保安林，土砂流出防備保安林	122	6.74	皆伐		
水源かん養保安林，砂防指定地	121，122	1.02			
土砂流出防備保安林	3～11，13～18，20，22，24，26，31，32，35，101，106，112，113，116，117，119～122，124～126，128，130，133～135，138，139，204～211，213～215，218～223，225，229～234，236～265，270，273，277～279，281，286～302，304～306，309，311，313～315，318，319，321～323，325，328～331，338～341，344～347，350，351，353～355，357，424，507，508，510，512～514，517，518，521，604，606～611，616，617，623，629～631，633，639，651～656，660，666，667，709，712，713，753，758，759，761～768，770～772，812～824，826～828，851～869，873～878，899～901，903～905，910～917	9,584.48	皆伐		
土砂流出防備保安林	4，5，17，112，113，115，117～120，135，201，210，212，222，223，225，228，236～239，292，296，297，302，305，320～323，338～340，342，345，350～352，355～358，401，404，406，417，419，424，504，505，507～512，514，515，518～521，604，608～611，613，616，617，620，623，624，631，635，655，656，660，767，771	708.18	択伐		
土砂流出防備保安林	9，204，352，353，415，506，507，513，609，610，617，622，826，887	6.28	禁伐		
土砂流出防備保安林	3，15，111，126，302，328，606，607，609，654，655，708～710，753	62.00			
土砂流出防備保安林，土砂崩壊防備保安林，保健保安林，砂防指定地	265	94.48			
土砂流出防備保安林，魚つき保安林，保健保安林	37	0.94	択伐		
土砂流出防備保安林，魚つき保安林，保健保安林，国立公園第二種特別地域	37	21.14			
土砂流出防備保安林，保健保安林	234，266，267，270，275	84.20	皆伐		
土砂流出防備保安林，保健保安林	401，419，707～709，878	43.92	択伐		
土砂流出防備保安林，保健保安林，砂防指定地	226，234，265～270，275，278，280，707，708	754.10			
土砂流出防備保安林，保健保安林，砂防指定地，国立公園第二種特別地域	871，872	22.08			
土砂流出防備保安林，保健保安林，砂防指定地，県立自然公園第二種特別地域	234，267～270，272，273	64.34			
土砂流出防備保安林，保健保安林，国立公園第二種特別地域	705，871，872，878	108.24			
土砂流出防備保安林，保健保安林，国立公園第二種特別地域，史跡名勝天然記念物	872	2.90			
土砂流出防備保安林，保健保安林，県立自然公園第二種特別地域	234	3.50			
土砂流出防備保安林，砂防指定地	9，15，101，105，111～125，130，133～136，138，139，202～205，207，213，221，222，225～230，234，235，265，267，270，279～285，287，289，291，297～299，303，304，306～312，314，317～321，323，510，514，606，607，652，654，709，762，766，814，819，822，823，851～853，856～858，860，863，866，867，873，875，876，878，887，888，912，913，917	3,861.37			
土砂流出防備保安林，砂防指定地，国立公園第二種特別地域	103～106，753，760，762，763，869，873	308.02			

土砂流出防備保安林，砂防指定地，国立公園第二種特別地域，県立自然公園第二種特別地域	104	2.08		種類に応じた施業方法（要件）による
土砂流出防備保安林，砂防指定地，国立公園第二種特別地域，史跡名勝天然記念物	868～870，873，874	17.36		
土砂流出防備保安林，砂防指定地，県立自然公園第二種特別地域	269，272	5.84		
土砂流出防備保安林，国立公園第二種特別地域	28～31，36，37，103～107，419，657～660，751，753，757～760，762～764，866～868，872～874，878，883，892	741.75		
土砂流出防備保安林，国立公園第二種特別地域，史跡名勝天然記念物	866～874	228.16		
土砂流出防備保安林，県立自然公園第一種特別地域	256，260，293	63.60		
土砂流出防備保安林，県立自然公園第二種特別地域	269，273	2.18		
土砂流出防備保安林，急傾斜地崩壊危険区域	321，343，404，623，629，761，766，767，772	13.52		
土砂崩壊防備保安林	282，314	34.88	皆伐	
土砂崩壊防備保安林	7，16，19，22，129，417，423，673	11.38	択伐	
土砂崩壊防備保安林，保健保安林，急傾斜地崩壊危険区域	415	0.14		
土砂崩壊防備保安林，砂防指定地	423	0.40		
土砂崩壊防備保安林，国立公園第二種特別地域	36	0.24		
土砂崩壊防備保安林，国立公園第二種特別地域，急傾斜地崩壊危険区域	419	2.06		
土砂崩壊防備保安林，急傾斜地崩壊危険区域	33，415，418	1.30		
防風保安林，急傾斜地崩壊危険区域	404	1.14		
潮害防備保安林，国立公園第二種特別地域	3	9.78		
魚つき保安林	613，632，638，639，771，772	10.06	択伐	
魚つき保安林，航行目標保安林，国立公園第二種特別地域	408	6.12		
魚つき保安林，保健保安林，国立公園第二種特別地域	37	16.98		
魚つき保安林，国立公園第二種特別地域	1，37	7.18		
航行目標保安林	508，509	3.68	択伐	
保健保安林	275，401，419，424	0.60	皆伐	
保健保安林	408	0.14	択伐	
保健保安林，国立公園第二種特別地域	408，419	5.48		
保健保安林，国立公園第二種特別地域，史跡名勝天然記念物	871，872	1.44		
保健保安林，県立自然公園第一種特別地域	255	29.70		
保健保安林，急傾斜地崩壊危険区域	415	0.06		
砂防指定地	9，14，15，19，31，101～104，107～133，135～140，202～209，211～215，217～232，234，235，237，240，243，264，270～282，286，287，289，301，302，305，306，309，311，313～321，323，326～330，340，341，343，345～347，351，357，360，411，412，416，421～423，505，506，510～514，518～520，602～604，606，607，610～612，614～616，620～622，625，626，629，631，633～636，651～654，657，668，669，671，673，701～704，706～713，753，759，762，764，766，801，802，804～806，808，810～814，822，829，852，856，857，863，865～868，876～882，886～890，894～897，906～908，910，912，913	4,031.81		
砂防指定地，国立公園第二種特別地域	103～106，657，753，759，760，763，869，888	58.90		
砂防指定地，国立公園第二種特別地域，史跡名勝天然記念物	869～872	7.00		
砂防指定地，県立自然公園第二種特別地域	269～273	40.32		
砂防指定地，鳥獣保護区特別保護地区	278	0.50		
砂防指定地，急傾斜地崩壊危険区域	123，126，212，217，220，360，766	15.24		
国立公園第一種特別地域	504，521，658，665，705，712，713，808，885	34.88		
国立公園第二種特別地域	1，3，28～31，34～37，103～107，351，407～409，412～416，418，419，501，655～660，662～665，705，714，751，753～760，762～764，769，825，851，867，878，883，892，918，919，951	2,388.68		
国立公園第二種特別地域，史跡名勝天然記念物	34，851，867，870～872	72.02		
国立公園第二種特別地域，史跡名勝天然記念物，急傾斜地崩壊危険区域	34，871	32.34		
国立公園第二種特別地域，急傾斜地崩壊危険区域	415，418，419，705，951	6.78		

国立公園第三種特別地域	3	24.46			
県立自然公園第一種特別地域	260	12.24			
県立自然公園第二種特別地域	269～273	69.50			
鳥獣保護区特別保護地区	277，278，330～333	35.92			
急傾斜地崩壊危険区域	11，19，26，27，33，123，126，212，217，220，221，330，334，343，344，347，348，352，354，356，359，360，401，402，404，405，415，418，605，606，612，615，616，623，629，632，638，662，669，671，705，710，712，751，755，761，763，766，767，770，772～774，804，878，879，951，952	105.05			

伊予市

種　類	森林の所在 区　域（林班）	面　積 (ha)	施業方法 伐採方法	施業方法 その他	備考
水源かん養保安林	32～35，39，378～380，382	585.10	皆伐	種類に応じた施業方法（要件）による	
土砂流出防備保安林	20，26，27，32，33，108，110，111，152，153，172，177，202，307，309～314，329，332，333，336，338，358～361，368，369，375	323.26	皆伐		
土砂流出防備保安林	10，24，26，27，32，45，49，126，127，177，180，185，188～192，195，221，302，303，305，309，310，312，313，317，320，326～329，332，358，371，375，376	86.58	択伐		
土砂流出防備保安林	359，360，376	1.06	禁伐		
土砂流出防備保安林	20，29，309～312，314	40.84			
土砂流出防備保安林，土砂崩壊防備保安林	313	40.26	皆伐		
土砂流出防備保安林，土砂崩壊防備保安林	313，327	7.34	択伐		
土砂流出防備保安林，土砂崩壊防備保安林，砂防指定地	313	2.80			
土砂流出防備保安林，魚つき保安林	307	1.38	皆伐		
土砂流出防備保安林，魚つき保安林	307	0.20	択伐		
土砂流出防備保安林，砂防指定地	24，26，28，185，307，309～313，326，332，359，368，376	19.40			
土砂流出防備保安林，県立自然公園第二種特別地域	4	3.16			
土砂崩壊防備保安林	20，24，25，155，164，177，179，180，185，217，301，311，319～323，325，327，334，341，357，364，369，370，373，375，378	268.91	択伐		
土砂崩壊防備保安林	18，20，23，29，170，179	18.48			
土砂崩壊防備保安林，砂防指定地	18，20，321，334	10.72			
土砂崩壊防備保安林，急傾斜地崩壊危険区域	23，24，321	10.78			
魚つき保安林	49，51，307，366，368，371	51.46	択伐		
魚つき保安林，砂防指定地	25	0.06			
砂防指定地	1～5，8，9，12，13，16～21，23～28，30，48，49，119～121，142，143，156，161，163，164，174，176，178～180，183～185，191～194，200～202，218，219，302，303，306，307，309～312，314，321，326，331，332，334，337～340，342，345，346，352～361，363～368，371，372，375～377	924.77			
砂防指定地，県立自然公園第一種特別地域	9，23	1.14			
砂防指定地，急傾斜地崩壊危険区域	24，218，365	1.94			
県立自然公園第一種特別地域	7～9，16，23	85.26			
県立自然公園第二種特別地域	167	3.70			
県立自然公園第三種特別地域	21，22	0.40			
鳥獣保護区特別保護地区	29，105，107，108，113	68.10			
風致地区	6	3.04			
急傾斜地崩壊危険区域	23～25，154，187，218，307，321，333，336～338，345，357，365	53.84			

東温市

種　類	森林の所在 区　域（林班）	面　積 (ha)	施業方法 伐採方法	施業方法 その他	備考
水源かん養保安林	3～7，9～13，15～22，29～37，40，42，43，51，206～222，224～231，233，235，236，238～241，244～253，255，258，260，262，285，317～323，328，338，340，351，352，354，358，359，364	3,755.08	皆伐		
水源かん養保安林	4～6，247，248，351	1.54	択伐		
水源かん養保安林	4～6，10～13，18，23，42，124，225，228，248，262，321，322	161.04			
水源かん養保安林，土砂流出防備保安林	42，216，217，224，235，238，340，341，345～348，350～354，356，357，361～366	1,896.86	皆伐		
水源かん養保安林，土砂流出防備保安林	352，365	24.46			
水源かん養保安林，土砂流出防備保安林，砂防指定地	213，216，217，235，248，341，346，348，352，356	96.68			
水源かん養保安林，土砂崩壊防備保安林	366	0.56	皆伐		
水源かん養保安林，保健保安林	19	20.62	皆伐		
水源かん養保安林，砂防指定地	7，11，13，15，16，18～20，34～36，42，208～210，212～216，220，221，238，251～254，260	488.16			
水源かん養保安林，砂防指定地，県立自然公園第一種特別地域	251，252	18.08			

水源かん養保安林，砂防指定地，県立自然公園第二種特別地域	253，254	54.48		種類に応じた施業方法（要件）による	
水源かん養保安林，県立自然公園第一種特別地域	251，255，258，260，319	20.32			
水源かん養保安林，県立自然公園第二種特別地域	251，253，255，317～319，321，322，328	323.68			
水源かん養保安林，県立自然公園第三種特別地域	260，328	66.76			
土砂流出防備保安林	3，7，13，14，16，47～51，53～92，101～131，202，203，205，208～211，214，216，217，219，224，230，231，233，240，243，248，258，259，262～271，276，277，304，306，310，315，316，323，324，332，333，337，339，340，342，346，347，350，352～355，357，360，362～365，371，372	8,989.18	皆伐		
土砂流出防備保安林	7，14，42，44，49～51，202，203，231，243，248，276，313，333，342，350，354，363，371	31.82	択伐		
土砂流出防備保安林	7，13，17，45，48～51，56，59，71，115，125，129，206，208，209，223，224，240，248，263，265，266，268～271，276，316，320，352，373	145.17			
土砂流出防備保安林，保健保安林	201，202，369	6.62	択伐		
土砂流出防備保安林，保健保安林，砂防指定地，県立自然公園第一種特別地域	370	15.30			
土砂流出防備保安林，保健保安林，砂防指定地，県立自然公園第三種特別地域	370	2.98			
土砂流出防備保安林，保健保安林，県立自然公園第一種特別地域	370	24.26			
土砂流出防備保安林，保健保安林，県立自然公園第三種特別地域	202，369，370	14.02			
土砂流出防備保安林，砂防指定地	13，14，16，56，57，60，61，72～74，78，79，81，82，109～111，113，114，117～119，128，208，210，212，213，216，219，268～270，306，339，357	544.82			
土砂流出防備保安林，砂防指定地，県立自然公園第三種特別地域	370	0.94			
土砂流出防備保安林，県立自然公園第一種特別地域	370	7.68			
土砂流出防備保安林，県立自然公園第二種特別地域	261	2.42			
土砂流出防備保安林，県立自然公園第三種特別地域	202，370	9.94			
土砂崩壊防備保安林	54，248	2.12	皆伐		
土砂崩壊防備保安林	219，231，373	9.22	択伐		
土砂崩壊防備保安林	50	0.10			
保健保安林	201，372	4.62	択伐		
保健保安林，県立自然公園第一種特別地域	372	2.38			
保健保安林，県立自然公園第三種特別地域	371，372	14.06			
砂防指定地	7～18，20，21，23，24，34，41，52，56，57，114，117，128，208～214，216，219，220，222，226，233，234，236～238，242，244，246，247，251，252，259，262，263，265，268，269，273，274，278，292～294，296～301，304～306，326，327，330～333，338，339，341，344，352，367，369	603.18			
砂防指定地，県立自然公園第三種特別地域	369	7.44			
県立自然公園第一種特別地域	204，251，252，256，257，261，317，319	65.10			
県立自然公園第二種特別地域	256，261	86.72			
県立自然公園第三種特別地域	202，204，260～262，369，371	130.14			
鳥獣保護区特別保護地区	319	0.12			
急傾斜地崩壊危険区域	230，311～313，369	6.76			

上島町

種　類	森林の所在	面　積 (ha)	施業方法		備考
	区　域（林班）		伐採方法	その他	
土砂流出防備保安林	63，104	65.48	皆伐	種類に応じた施業方法	
土砂流出防備保安林	57，103，104，151，152，154，157，158	135.98	択伐		
土砂流出防備保安林，防火保安林，保健保安林，国立公園第二種特別地域	159，160	12.24			
土砂流出防備保安林，保健保安林	63，64	32.06	皆伐		
土砂流出防備保安林，保健保安林	154，155，157，158	11.54	択伐		
土砂流出防備保安林，保健保安林，砂防指定地，国立公園第二種特別地域	154，155，157，158	19.38			
土砂流出防備保安林，保健保安林，国立公園第二種特別地域	61，62，154，155，157～160	175.90			
土砂流出防備保安林，砂防指定地	155，157	0.42			
土砂流出防備保安林，砂防指定地，国立公園第二種特別地域	154，155，157，160	34.76			
土砂流出防備保安林，国立公園第二種特別地域	62，63，152，154，155，157，160	84.60			

防火保安林，保健保安林，国立公園第二種特別地域	159	0.06		（要件）による	
防火保安林，国立公園第二種特別地域	159	1.08			
保健保安林	153，155	2.74	択伐		
保健保安林，砂防指定地	153，158	0.38			
保健保安林，砂防指定地，国立公園第二種特別地域	158	1.88			
保健保安林，国立公園第二種特別地域	154，157～159	6.42			
砂防指定地	58，104，153，154，158	22.52			
砂防指定地，国立公園第二種特別地域	61	0.30			
国立公園第一種特別地域	101	0.72			
国立公園第二種特別地域	1～5，53，55，59～62，66，101，102，152～154，157，159，160	876.47			
国立公園第二種特別地域，急傾斜地崩壊危険区域	101，102	1.96			
急傾斜地崩壊危険区域	4，53～56，58，62，102，103	12.60			

砥部町

種　類	森林の所在	面　積 (ha)	施業方法		備考
	区　域（林班）		伐採方法	その他	
土砂流出防備保安林	30，42，46，51，52，54～56，59，60，62～64，101，105，108，122，124，127，128，140，148，151	606.33	皆伐	種類に応じた施業方法（要件）による	
土砂流出防備保安林	31，44，46，51，52，54～56，60，61，63，64，101，104，105，110，133，152，153	95.79	択伐		
土砂流出防備保安林	55	4.66	禁伐		
土砂流出防備保安林	44，51，62，105，123，128，129	36.99			
土砂流出防備保安林，砂防指定地	56，59～61，105，109，153	60.40			
土砂流出防備保安林，急傾斜地崩壊危険区域	104，105	0.98			
土砂崩壊防備保安林	21，46，50，121，123，124，129，153，155	34.26	択伐		
土砂崩壊防備保安林，砂防指定地	44，153，155	3.56			
砂防指定地	1，6，10～12，14～18，25，26，29，35～40，42～46，50，51，53，56，57，59～61，63，65，103～106，108，109，114，118～122，125，126，150～155	573.82			
砂防指定地，急傾斜地崩壊危険区域	42，45，104，105	3.82			
県立自然公園第二種特別地域	28，65	64.56			
急傾斜地崩壊危険区域	2，4，5，31，33，38，42，45，53，54，104，105，113，114，134	73.76			

愛媛県天然更新完了基準書

平成 29 年 12 月 26 日

伐採跡地における、天然更新の完了を判断する基準は、この基準書により実施するものとする。

１　更新対象地

本基準の対象とする森林は、「伐採及び伐採後の造林の届出書」及び「森林経営計画書」において天然更新を実施予定とする伐採跡地、更新状況を判定する必要がある過去の伐採跡地等のほか、人工造林を計画したが結果的に天然更新が進行した箇所や、気象害等の被害跡地において天然更新が進行した箇所とする。

なお、市町村森林整備計画で定められる「植栽によらなければ適確な更新が困難な森林」では、天然力による更新が期待できないため、原則として、天然更新を計画しないものとする。

２　更新対象樹種

後継樹の天然更新対象樹種は、シイ類、カシ類、ナラ類（ウバメガシを含む)、シデ類、タブノキ類、マツ類等高木性及び小高木性の別表―１に掲げる樹種とする。ただし、当該樹種に近縁で生態的性質が同一の種を含むものとする。

３　天然更新及び天然更新補助作業

（１）天然更新及び天然更新補助作業の標準的な方法は、次のとおり定めるものとする。

ア．　天然更新の標準的な方法

【天然下種更新】

天然力により種子を散布し、その発芽、成長を促して更新樹種を成立させるために行うものとする。

【ぼう芽更新】

樹木を伐採し、その根株からのぼう芽を促して更新樹種を成立させるために行うものとする。なお、ぼう芽更新の場合、別表－１に示す「ぼう芽更新が期待できない樹種」は避けること。また、更新が完了していない若齢な広葉樹林や大径化した広葉樹二次林（根元直径 40cm 以上、おおむね 80 年生以上）は、ぼう芽更新が不可能な森林として扱うのが適当である。

イ．天然更新補助作業の標準的な方法

【地表処理】

ササや粗腐植の堆積等により天然下種更新が阻害されている箇所について、種子の確実な定着と発芽を促し、更新樹種が良好に生育できる環境を整備するために地表かき起こし、枝条整理等を行うものとする。

【刈出し】

ササ、低木、シダ類、キイチゴ類、高茎草本等の競合植物により更新樹種の生存、生育が阻害されている箇所について刈払い等を行うものとする。

【植込み】

更新樹種の生育状況等を勘案し、天然更新が不十分な箇所に必要な本数を植栽するものとする。

（２）自然に推移させると更新の完了した状態にならないと判断される場合には、天然更新補助作業を実施するものとする。

４　更新が完了した状態（更新完了基準）

（１）更新対象樹種の樹高については、次の条件をすべて満たす幼樹、若齢木、ぼう芽等を以って対象個体とする。

ア．樹高が０．３m以上であること。

イ．周囲にススキ、シダ等の競合する草本植生がある場合には、その競合種の草丈に１０ｃm以上の余裕高を含めた樹高を有していること。

（２）更新においては、期待成立本数をヘクタール当たり７，０００本とし、その１０分の３であるヘクタール当たり２，１００本を天然更新すべき立木の本数とする。このとき、５の更新調査により、ヘクタール当たり３，０００本以上成立する割合となるプロット数が、全プロット数の７０％以上（出現率７０％以上）となる状態をもって更新完了とする。ただし、この場合、尾根部、中腹部、沢部において極端な偏りがあってはならない。

また、植栽等の追加的な更新補助作業の実施により、出現率７０％以上の状態が確保された場合には、その時点をもって更新完了とみなす。

（３）上記の条件を満たす場合であっても、獣害等により健全な生育が期待できない恐れがある場合には、適切な対策を実施すること。

５　更新調査

（１）調査は、「伐採及び伐採後の造林の届出書」の受け付け機関及び「森林経営計画」の認定機関等が行い、更新が完了した状態を確認する。

（２）更新調査は、次の対象面積区分ごとの方法で実施する。

ア．対象面積が１ｈａ未満の場合

原則として目視による調査を行い、明らかに更新の判定基準を満たしていれば完了とする。この場合、写真を記録に用いること。ただし、容易に判別できない場合には、イ．に示す方法に準じること。

イ．対象面積が１ｈａ以上５ｈａ未満の場合

対象森林を尾根部、中腹部、沢部に分け、それぞれに帯状標準地（２ｍ×３０ｍ）を設定し、この標準地の中に、３個から４個の調査プロット（２ｍ×５ｍ）を任意に設け、合計１０個（尾根部３個、中腹部４個、沢部３個など、地形等に応じて適宜）の調査プロットを設定する。個々の調査プロットに、３本以上の更新樹種が確認できればそのプロットは更新成立とし、出現率７０％以上（更新成立プロットが７個以上）で更新完了とする。

ウ．対象面積が５ｈａ以上の場合

５ｈａごとにイ．の方法を繰り返し実施するものとする（例：１２ｈａの場合、５ｈａ、５ｈａ、２ｈａに分けるなど）。この場合、それぞれで更新完了を確認することが必要であり、更新が完了されていない場合は、当該部のみを未完了とみなす。

エ．その他

イ．及びウ．においては、明らかに更新の判定基準を満たしている場合には目視による調査も可能とするが、１ｈａごとに更新の状況を判定し、また、更新の状況が明確に分かる写真を記録に用いること。また、更新が完了されていない箇所が内在する場合には、適宜完了地・未完了地を分割して整理すること。

（３）調査は、伐採が終了した日を含む年度の翌年度の初日から起算して５年を経過する日までに行うものとする。

ただし、ぼう芽更新の場合、ぼう芽稚樹の成長に優劣が出てくる伐採後１年から２年までの間に目視調査を行い、天然更新補助作業の必要性を判断する方法も併せて検討すること。

（４）更新調査野帳の様式については、別紙のとおりとする。

（５）調査における樹木の判別などは、必要に応じて林業普及指導員等の協力を得て実施することができる。

6　更新が未完の場合

５の調査により、更新が未了と判断された場合にあっては、伐採が終了した日を含む年度の翌年度の初日から起算して７年を経過する日までに天然更新すべき立木の本数を満たすよう天然更新補助作業または植栽を行うものとし、実施後に改めて更新調査を行うものとする。

7　記録の保管

更新調査を実施した場合は、確認調査後、野帳若しくは写真を５年間保管しておくものとする。

8　その他

本基準書は、愛媛県における天然更新の完了の判断に必要な事項やその具体的な指針を定めるものであるが、伐採及び伐採後の造林の届出、森林経営計画並びに無届伐採に関する命令等の基準は、市町村森林整備計画に依拠しており、天然更新完了基準書の内容が市町村森林整備計画に反映されることにより基準として効力を持つものである。

別表ー1　天然更新完了基準となる高木種、小高木種の一覧

区分	科　名	属　名	対象樹種
広葉樹	アオイ	シナノキ	ﾍﾗﾉｷ、ｼﾅﾉｷ
		アオギリ	ｱｵｷﾞﾘ
	アワブキ	アワブキ	ｱﾜﾌﾞｷ、ﾔﾏﾋﾞﾜ
	ウコギ	カクレミノ	ｶｸﾚﾐﾉ
		ウコギ	ｺｼｱﾌﾞﾗ
		タカノツメ	ﾀｶﾉﾂﾒ
		ハリギリ	ﾊﾘｷﾞﾘ(○)
	ウルシ	ウルシ	ﾇﾙﾃﾞ、ﾔﾏｳﾙｼ、ﾊｾﾞﾉｷ、ﾔﾏﾊｾﾞ
	エゴノキ	エゴノキ	ｴｺﾞﾉｷ(○)、ﾊｸｳﾝﾎﾞｸ、ｺﾊｸｳﾝﾎﾞｸ
		アサガラ	ｱｻｶﾞﾗ、ｵｵﾊﾞｱｻｶﾞﾗ
	ムクロジ	カエデ	ｱｻﾉﾊｶｴﾃﾞ、ｲﾛﾊﾓﾐｼﾞ、ｵｵﾓﾐｼﾞ*(×)、ｺﾊｳﾁﾜｶｴﾃﾞ、ﾋﾅｳﾁﾜｶｴﾃﾞ、ｵｵｲﾀﾔﾒｲｹﾞﾂ、 ｳﾘｶｴﾃﾞ、ｳﾘﾊﾀﾞｶｴﾃﾞ*(○)、ﾎｿｴｶｴﾃﾞ、ｺﾐﾈｶｴﾃﾞ、ﾅﾝｺﾞｸﾐﾈｶｴﾃﾞ、ﾃﾂｶｴﾃﾞ、 ﾁﾄﾞﾘﾉｷ、ｲﾀﾔｶｴﾃﾞ*(○)、ﾒｸﾞｽﾘﾉｷ、ﾐﾂﾃﾞｶｴﾃﾞ
		ムクロジ	ﾑｸﾛｼﾞ
	カキノキ	カキノキ	ｶｷﾉｷ、ﾘｭｳｷｭｳﾏﾒｶﾞｷ
	カツラ	カツラ	ｶﾂﾗ
	カバノキ	ハンノキ	ﾋﾒﾔｼｬﾌﾞｼ、ﾔｼｬﾌﾞｼ、ｵｵﾊﾞﾔｼｬﾌﾞｼ、ﾊﾝﾉｷ、ｹﾔﾏﾊﾝﾉｷ、ﾔﾏﾊﾝﾉｷ、ｶﾜﾗﾊﾝﾉｷ
		カバノキ	ﾀﾞｹｶﾝﾊﾞ、ﾐｽﾞﾒ
		アサダ	ｱｻﾀﾞ
		クマシデ	ｻﾜｼﾊﾞ(○)、ｸﾏｼﾃﾞ、ｲﾇｼﾃﾞ*(○)、ｱｶｼﾃﾞ
	クスノキ	クスノキ	ｸｽﾉｷ、ﾔﾌﾞﾆｯｹｲ(○)
		シロダモ	ｼﾛﾀﾞﾓ(○)、ｲﾇｶﾞｼ
		タブノキ	ﾀﾌﾞﾉｷ、ﾎｿﾊﾞﾀﾌﾞ
		ハマビワ	ﾊﾏﾋﾞﾜ、ｶｺﾞﾉｷ(○)
		バリバリノキ	ﾊﾞﾘﾊﾞﾘﾉｷ
		クロモジ	ｶﾅｸｷﾞﾉｷ
	クルミ	クルミ	ｵﾆｸﾞﾙﾐ
		サワグルミ	ｻﾜｸﾞﾙﾐ
		ノグルミ	ﾉｸﾞﾙﾐ
	クロウメモドキ	クロウメモドキ	ｸﾛｶﾝﾊﾞ、ｸﾛｳﾒﾓﾄﾞｷ
		ケンポナシ	ｹﾝﾎﾟﾅｼ、ｹｹﾝﾎﾟﾅｼ
		ヨコグラノキ	ﾖｺｸﾞﾗﾉｷ
		ネコノチチ	ﾈｺﾉﾁﾁ
	クワ	クワ	ｹｸﾞﾜ、ﾔﾏｸﾞﾜ
		コウゾ	ｶｼﾞﾉｷ
		イチジク	ｱｺｳ
	キリ	キリ	ｷﾘ
	サクラソウ	ツルマンリョウ	ﾀｲﾐﾝﾀﾁﾊﾞﾅ
	シキミ	シキミ	ｼｷﾐ
	シソ	クサギ	ｸｻｷﾞ
		ハマクサギ	ﾊﾏｸｻｷﾞ
	センダン	センダン	ｾﾝﾀﾞﾝ
	ツツジ	ネジキ	ﾈｼﾞｷ
	ツバキ	ツバキ	ﾔﾌﾞﾂﾊﾞｷ、ｻｻﾞﾝｶ
		ナツツバキ	ﾅﾂﾂﾊﾞｷ、ﾋﾒｼｬﾗ
		ヒサカキ	ﾊﾏﾋｻｶｷ、ﾋｻｶｷ
	トウダイグサ	アブラギリ	ｱﾌﾞﾗｷﾞﾘ
		シラキ	ｼﾗｷ
		アカメガシワ	ｱｶﾒｶﾞｼﾜ
	トチノキ	トチノキ	ﾄﾁﾉｷ(×)
	ニガキ	ニガキ	ﾆｶﾞｷ
	ニレ	ムクノキ	ﾑｸﾉｷ
		エノキ	ｴｿﾞｴﾉｷ、ｴﾉｷ(○)、ｺﾊﾞﾉﾁｮｳｾﾝｴﾉｷ
		ケヤキ	ｹﾔｷ(○)
		ニレ	ﾊﾙﾆﾚ(○)、ｵﾋｮｳ、ｱｷﾆﾚ
	ハイノキ	ハイノキ	ﾊｲﾉｷ(○)、ﾐﾐｽﾞﾊﾞｲ、ｶﾝｻﾞﾌﾞﾛｳﾉｷ、ｸﾛﾊﾞｲ
	バラ	サクラ	ｲﾇｻﾞｸﾗ、ｳﾜﾐｽﾞｻﾞｸﾗ、ﾊﾞｸﾁﾉｷ、ﾘﾝﾎﾞｸ、ﾐﾔﾏｻﾞｸﾗ、ｴﾄﾞﾋｶﾞﾝ、ｶｽﾐｻﾞｸﾗ、ﾔﾏｻﾞｸﾗ
		ザイフリボク	ｻﾞｲﾌﾘﾎﾞｸ
		ナナカマド	ﾅﾅｶﾏﾄﾞ、ｱｽﾞｷﾅｼ、ｳﾗｼﾞﾛﾉｷ
		カナメモチ	ｶﾅﾒﾓﾁ
		カマツカ	ｶﾏﾂｶ
		リンゴ	ｽﾞﾐ
		ナシ	ﾔﾏﾅｼ
	フサザクラ	フサザクラ	ﾌｻｻﾞｸﾗ
	ブナ	ブナ	ｲﾇﾌﾞﾅ(○)、ﾌﾞﾅ
		コナラ	ｳﾊﾞﾒｶﾞｼ、ｸﾇｷﾞ*(○)、ｱﾍﾞﾏｷ、ｶｼﾜ、ﾐｽﾞﾅﾗ(○)、ｺﾅﾗ(○)、ﾅﾗｶﾞｼﾜ、ｲﾁｲｶﾞｼ(×)、 ｱｶｶﾞｼ(○)、ﾂｸﾊﾞﾈｶﾞｼ、ｱﾗｶｼ(○)、ｳﾗｼﾞﾛｶﾞｼ(○)、ｼﾗｶｼ(○)
		クリ	ｸﾘ(○)
		シイ	ｽﾀﾞｼﾞｲ(○)、ﾂﾌﾞﾗｼﾞｲ(○)
		マテバシイ	ﾏﾃﾊﾞｼｲ、ｼﾘﾌﾞｶｶﾞｼ

区分	科　名	属　名	対象樹種
広葉樹	ペンタフィラクス	モッコク	ﾓｯｺｸ
		サカキ	ｻｶｷ
	ホルトノキ	ホルトノキ	ﾎﾙﾄﾉｷ、ｺﾊﾞﾝﾓﾁ
	マメ	ネムノキ	ﾈﾑﾉｷ
		サイカチ	ｻｲｶﾁ
		フジキ	ﾌｼﾞｷ、ﾕｸﾉｷ
		イヌエンジュ	ｲﾇｴﾝｼﾞｭ
	マンサク	マンサク	ﾏﾝｻｸ
		イスノキ	ｲｽﾉｷ(×)
	ミカン	サンショウ	ｶﾗｽｻﾞﾝｼｮｳ、ｺｶﾗｽｻﾞﾝｼｮｳ
		キハダ	ｷﾊﾀﾞ(○)
		ゴシュユ	ﾊﾏｾﾝﾀﾞﾝ
	ミズキ	ミズキ	ﾐｽﾞｷ、ｸﾏﾉﾐｽﾞｷ
		ヤマボウシ	ﾔﾏﾎﾞｳｼ
	ミツバウツギ	ゴンズイ	ｺﾞﾝｽﾞｲ
	ムラサキ	チシャノキ	ﾁｼｬﾉｷ
	モクセイ	トネリコ	ｼｵｼﾞ、ﾏﾙﾊﾞｱｵﾀﾞﾓ(○)、ﾔﾏﾄｱｵﾀﾞﾓ、ｱｵﾀﾞﾓ、ｺﾊﾞﾉﾄﾈﾘｺ、ﾐﾔﾏｱｵﾀﾞﾓ
		ハシドイ	ﾊｼﾄﾞｲ
		モクセイ	ﾋｲﾗｷﾞ
		イボタノキ	ﾈｽﾞﾐﾓﾁ
	モクレン	オガタマノキ	ｵｶﾞﾀﾏﾉｷ
		モクレン	ﾎｵﾉｷ、ｵｵﾔﾏﾚﾝｹﾞ、ﾀﾑｼﾊﾞ、ｺﾌﾞｼ
	モチノキ	モチノキ	ｲﾇﾂｹﾞ、ﾅﾅﾐﾉｷ、ｸﾛﾂﾖｺﾞ、ｿﾖｺﾞ、ｸﾛｶﾞﾈﾓﾁ(○)、ﾓﾁﾉｷ、ﾂｹﾞﾓﾁ、ﾀﾗﾖｳ、 ｼｲﾓﾁ、ﾀﾏﾐｽﾞｷ、ｱｵﾊﾀﾞ
	ヤシ	シュロ	ｼｭﾛ
	ヤナギ	イイギリ	ｲｲｷﾞﾘ
		ヤナギ	ﾏﾙﾊﾞﾔﾅｷﾞ、ﾀﾁﾔﾅｷﾞ、ｵｵﾀﾁﾔﾅｷﾞ、ﾖｼﾉﾔﾅｷﾞ、ｵﾉｴﾔﾅｷﾞ、ﾊﾞｯｺﾔﾅｷﾞ
		ヤマナラシ	ﾔﾏﾅﾗｼ
	ヤマグルマ	ヤマグルマ	ﾔﾏｸﾞﾙﾏ
	ヤマモガシ	ヤマモガシ	ﾔﾏﾓｶﾞｼ
	ヤマモモ	ヤマモモ	ﾔﾏﾓﾓ
	ユズリハ	ユズリハ	ﾕｽﾞﾘﾊ、ﾋﾒﾕｽﾞﾘﾊ
	リョウブ	リョウブ	ﾘｮｳﾌﾞ
針葉樹	イチイ	イチイ	ｲﾁｲ
		カヤ	ｶﾔ
	コウヤマキ	コウヤマキ	ｺｳﾔﾏｷ
	スギ	スギ	ｽｷﾞ
	ヒノキ	ネズミサシ	ﾈｽﾞﾐｻｼ
		イヌガヤ	ｲﾇｶﾞﾔ
		ヒノキ	ﾋﾉｷ
		ネズコ	ﾈｽﾞｺ
		アスナロ	ｱｽﾅﾛ
		ビャクシン	ｲﾌﾞｷ
	マキ	イヌマキ	ｲﾇﾏｷ
		マキ	ﾅｷﾞ
	マツ	ツガ	ﾂｶﾞ、ｺﾒﾂｶﾞ
		マツ	ｱｶﾏﾂ、ｸﾛﾏﾂ、ｺﾞﾖｳﾏﾂ
		モミ	ｳﾗｼﾞﾛﾓﾐ、ﾓﾐ、ｼﾗﾋﾞｿ
		トウヒ	ﾊﾘﾓﾐ

(○)が付いているものは「ぼう芽更新が期待できる樹種」
(×)が付いているものは「ぼう芽更新が期待できない樹種」

天然更新完了確認調査野帳

整理番号			調査日	
森林所在地			調査者　職氏名	
森林所有者				

調査区 No.1	競合する植生種	高さ	競合する植生種	高さ	競合する植生種	高さ	競合する植生種	高さ
No. / 位置	1		2		3		4	
	樹種名	本数	樹種名	本数	樹種名	本数	樹種名	本数
斜面下部								
計								
成立本数								
判定								

他の樹種:

調査区 No.2	競合する植生種	高さ	競合する植生種	高さ	競合する植生種	高さ	競合する植生種	高さ
No. / 位置	1		2		3		4	
	樹種名	本数	樹種名	本数	樹種名	本数	樹種名	本数
斜面中腹								
計								
成立本数								
判定								

他の樹種:

調査区 No.3	競合する植生種	高さ	競合する植生種	高さ	競合する植生種	高さ	競合する植生種	高さ
No. / 位置	1		2		3		4	
	樹種名	本数	樹種名	本数	樹種名	本数	樹種名	本数
斜面上部								
計								
成立本数								
判定								

他の樹種:

☆ 更新判定　　出現率が70%以上であれば更新完了

○の合計	／	総プロット数	＝	出現率	%	

天然更新完了確認調査野帳(記載例)

整理番号	24―1		調査日	平成24年1月1日
森林所在地	愛媛県〇〇市△△町123		調査者　職氏名	技師　愛媛　林太郎
森林所有者	愛媛　森太郎			

調査区 No.1	競合する植生種	高さ	競合する植生種	高さ	競合する植生種	高さ	競合する植生種	高さ
	ﾜﾗﾋﾞ	80cm						
No. / 位置	1		2		3		4	
	樹種名	本数	樹種名	本数	樹種名	本数	樹種名	本数
斜面下部	ｴｺﾞﾉｷ	1	ｴｺﾞﾉｷ	2	ﾈｽﾞﾐﾓﾁ	3		
	ｱﾗｶｼ	1	ｱｵﾊﾀﾞ	1	ｴｺﾞﾉｷ	2		
	ﾔﾌﾞﾂﾊﾞｷ	1	ﾔﾌﾞﾂﾊﾞｷ	1	ｱﾗｶｼ	1		
	ﾔﾏｻﾞｸﾗ	1			ﾈｽﾞﾐﾓﾁ	1		
	ｽｷﾞ	1			ﾔﾌﾞﾂﾊﾞｷ	1		
	ﾋﾉｷ	1						
計		6		4		8		0
成立本数		6000		4000		8000		0
判定	〇		〇		〇		―	

他の樹種：　ﾀﾗﾉｷ、ｸﾏｲﾁｺﾞ、ｺｶﾞｸｳﾂｷﾞ、ﾋｻｶｷ、ﾔﾌﾞﾑﾗｻｷ、ｲﾇｻﾞﾝｼｮｳ

調査区 No.2	競合する植生種	高さ	競合する植生種	高さ	競合する植生種	高さ	競合する植生種	高さ
No. / 位置	1		2		3		4	
	樹種名	本数	樹種名	本数	樹種名	本数	樹種名	本数
斜面中腹	ﾔﾌﾞﾂﾊﾞｷ	1	ﾈｽﾞﾐﾓﾁ	1			ﾅﾅﾐﾉｷ	1
	ﾈｽﾞﾐﾓﾁ	1					ｱﾗｶｼ	1
	ﾅﾅﾐﾉｷ	1						
	ｸﾘ	1						
計		4		1		0		2
成立本数		4000		1000		0		2000
判定	〇		×		×		×	

他の樹種：　ﾔﾌﾞﾑﾗｻｷ、ｺｶﾞｸｳﾂｷﾞ、ﾅｶﾞﾊﾞﾓﾐｼﾞｲﾁｺﾞ、ｸﾞﾐ類、ﾀﾗﾉｷ、ﾐﾔﾏｶﾞﾏｽﾞﾐ、ﾔﾏﾔﾅｷﾞ、ｲﾇｻﾞﾝｼｮｳ

調査区 No.3	競合する植生種	高さ	競合する植生種	高さ	競合する植生種	高さ	競合する植生種	高さ
					ｳﾗｼﾞﾛ	30cm		
No. / 位置	1		2		3		4	
	樹種名	本数	樹種名	本数	樹種名	本数	樹種名	本数
斜面上部	ﾅﾅﾐﾉｷ	2	ﾔﾏｻﾞｸﾗ	1	ﾅﾅﾐﾉｷ	6		
	ﾋﾉｷ	1	ﾅﾅﾐﾉｷ	3	ﾋﾉｷ	6		
	ｱﾗｶｼ	1	ﾋﾉｷ	2	ｱﾗｶｼ	1		
	ﾀﾌﾞﾉｷ	1			ﾈｽﾞﾐﾓﾁ	1		
					ｼﾛﾀﾞﾓ	1		
計		5		6		15		
成立本数		5000		6000		15000		0
判定	〇		〇		〇		―	

他の樹種：　ﾔﾌﾞﾑﾗｻｷ、ｺｶﾞｸｳﾂｷﾞ、ﾐﾂﾊﾞﾂﾂｼﾞ類、ｲｽﾞｾﾝﾘｮｳ、ﾔﾏﾔﾅｷﾞ、ｲﾇｻﾞﾝｼｮｳ、ﾐﾔﾏｶﾞﾏｽﾞﾐ

☆ 更新判定　　出現率が70％以上であれば更新完了

〇の合計		総プロット数		出現率		
7	／	10	＝	70	%	更新完了

(附)　参　考　資　料

1　森林計画区の概況

(1)　市町別土地面積及び森林面積

単位　面積：ha

区　分		土地面積 ①	森　林　面　積			森林比率 ②/①×100（%）
			総数②	国有林	民有林	
総　　数		140,664	77,339	2,690	74,649	55.0
市町別内訳	今 治 市	41,921	22,280	965	21,315	53.2
	上 島 町	3,038	1,482	0	1,482	48.8
	松 山 市	42,935	18,876	132	18,744	50.0
	伊 予 市	19,443	11,505	121	11,384	59.2
	東 温 市	21,130	16,032	1,288	14,744	75.9
	松 前 町	2,038	0	0	0	0
	砥 部 町	10,159	7,164	184	6,980	70.5

注１　土地面積は、R7.4.1 国土地理院「全国都道府県市町村別面積調」による。
　２　国有林面積は、国有林野、官行造林地、他省庁の国有財産の合計である。
　３　民有林面積は、R7.12 末現在の２条森林である。
　４　原数を四捨五入したものを計上しているため、集計値が一致しないものもある。

(2)　地　況

ア　気　候

本計画区の気候は、温暖寡雨の瀬戸内気候区に属している。

最近 5 年間の記録では、年平均気温 15.4℃～18.2℃、年間降水量 840.0～2,225.5mm である。地域別の年間平均降水量は、島しょ部で約 1,300mm、沿岸部で約 1,400mm、山間部においては約 1,700mm である。

観測地	年	気　温　(℃)			年間降水量 (mm)	最多風向	備　考 (所在地)
		最　高	最　低	年平均			
大三島	R2	36.4	-2.9	15.4	1520.0	WSW	大三島地域気象観測所 (今治市大三島町宮浦地先)
	R3	36.4	-4.6	15.5	1475.0	WSW	
	R4	35.8	-4.9	15.4	840.0	WSW	
	R5	36.2	-5.1	15.8	1044.5	WSW	
	R6	37.0	-4.4	16.4	1730.0	WSW	
玉　川	R2	－	－	－	1719.5	－	玉川地域気象観測所 (今治市玉川町三反地甲)
	R3	－	－	－	1570.0	－	
	R4	－	－	－	1033.5	－	
	R5	－	－	－	1276.0	－	
	R6	－	－	－	2192.0	－	
今　治	R2	36.3	-0.8	16.3	1488.5	ENE	今治地域気象観測所 (今治市山路)
	R3	34.5	-2.7	16.3	1364.5	WNW	
	R4	35.9	-2.8	16.2	905.0	WNW	
	R5	37.2	-2.4	16.6	1128.0	WNW	
	R6	37.2	-2.6	17.3	1715.5	ENE	
松　山	R2	36.2	0.5	17.3	1662.0	W	松山地域気象観測所 (松山市北持田町 102)
	R3	36.1	-2.5	17.4	1545.5	WSW	
	R4	35.9	-1.5	17.3	1030.0	W	
	R5	36.7	-2.8	17.8	1399.5	WE	
	R6	36.9	-2.1	18.2	2052.5	WSW	

松山南吉田	R2	37.4	-0.7	17.0	1443.0	W	松山南吉田地域気象観測所（松山市南吉田町）
	R3	34.1	-2.6	17.0	1498.0	W	
	R4	35.5	-2.2	16.9	967.0	WNW	
	R5	37.2	-2.5	17.4	1278.0	WNW	
	R6	35.7	-3.0	17.8	1882.0	W	
上　林	R2	－	－	－	1939.5	－	上林地域気象観測所（東温市上林湧水）
	R3	－	－	－	1765.0	－	
	R4	－	－	－	1304.0	－	
	R5	－	－	－	1742.5	－	
	R6	－	－	－	2225.5	－	
中　山	R2	－	－	－	2043.5	－	中山地域気象観測所（伊予市中山町中山丑）
	R3	－	－	－	1926.0	－	
	R4	－	－	－	1196.0	－	
	R5	－	－	－	1766.0	－	
	R6	－	－	－	2029.5	－	

注１　松山地方気象台発行　愛媛県の気象（R2,R3,R4,R5,R6）による。
　２　気温の最高、最低は極値である。

イ　地　勢

本計画区は、本県最大の道後平野等の平野部が多いため、他の計画区に比べ森林率が55.0%と低くなっている。

高縄半島の中央部には、東三方ヶ森、明神ヶ森、福見山、檜原山、高縄山等が連なる高縄山地があり、中央構造線を隔ててその南側に、石鎚連峰の西端に位置する皿ヶ峰、石墨山、青滝山の北側山麓が広がっている。また、南西部には、障子山、明神山、壷神山、黒山、三郷の辻などからなる山地帯が形成されている。

これらの山地を源流とする河川には、今治市の頓田川、蒼社川、松山市の立岩川、松山市、東温市等を流れる重信川、伊予市の大谷川、森川、上灘川等があり、その下流には今治平野、北条平野、松山平野等の沖積平野が形成されている。

なお、島しょ部は丘陵地が多いため、平野は少なく河川も発達していない。

ウ　地質・土壌等

東温市及び松山市久谷のほぼ中間を、東西に中央構造線が走り、それより北は領家帯、南は石鎚山第三紀系の安山岩地帯である。

領家帯は、東三方ヶ森から福見山を経て三津浜へ至る東西の線によって二分され、北側は花崗岩であり、南側は和泉層の砂岩である。また、東三方ヶ森から福見山を経て、松山市湯山にかけての帯状部分及び島しょ部の一部にホルンフェルスがみられる。

土壌は、高縄山地は肥沃な褐色森林土に広く覆われ林木の育成適地となっているが、平野部や島しょ部は低地土壌や未熟土壌が分布しており表面侵食に弱い。

(3)　土地利用の現況

単位　面積：ha

区　分		総　数	森　林	耕　地			そ　の　他	
				総　数	うち田	うち畑	総　数	うち宅地
総　　数		140,664	77,339	14,881	7,311	7,566	48,444	11,893
市町別内訳	今治市	41,921	22,280	4,210	2,070	2,140	15,431	3,510
	上島町	3,038	1,482	236	8	228	1,320	170
	松山市	42,935	18,876	5,120	2,110	3,010	18,939	5,841
	伊予市	19,443	11,505	2,340	959	1,380	5,598	738
	東温市	21,130	16,032	1,380	1,230	147	3,718	726
	松前町	2,038	0	844	815	29	1,194	571
	砥部町	10,159	7,164	751	119	632	2,244	337

注１　土地面積は、R7.4.1 国土地理院「全国都道府県市町村別面積調」による。
　２　森林面積は、R7.12 末現在の森林面積による。
　３　耕地面積は、農林水産省「農林水産関係市町村別統計　令和６年」による。
　４　その他のうち宅地面積は、愛媛県統計年鑑「地目別土地面積　令和５年」による。
　５　原数を四捨五入したものを計上しているため、集計値が一致しないものもある。

(4)　産業別生産額

単位　金額：百万円

区　分		総生産額	第一次産業				第二次産業	第三次産業	その他
			小　計	農　業	林　業	水産業			
総　　数		2,749,213	24,646	21,201	1,056	2,389	579,223	2,122,585	22,859
市町別内訳	今治市	581,181	5,844	4,732	267	845	196,468	374,037	4,832
	上島町	28,890	449	188	18	243	14,916	13,383	242
	松山市	1,738,375	9,281	8,158	232	891	246,553	1,468,087	14,454
	伊予市	117,070	4,342	3,785	223	334	41,114	70,640	974
	東温市	132,400	1,813	1,630	183	0	33,735	95,752	1,100
	松前町	93,619	1,237	1,161	－	76	32,455	59,149	778
	砥部町	57,678	1,680	1,547	133	0	13,982	41,537	479

注１　企画情報部統計課「令和４年度愛媛県市町民所得統計」による。
　２　その他には、輸入税、帰属利子等を計上している。
　３　原数を四捨五入したものを計上しているため、集計値が一致しないものもある。

(5)　産業別就業者数

単位　人数：人

区　分		総　数	第一次産業				第二次産業	第三次産業
			小　計	農　業	林　業	漁　業		
総　　数		344,136	14,450	13,243	319	888	72,205	247,883
市町別内訳	今治市	70,022	3,631	3,168	33	430	21,845	43,170
	上島町	2,758	250	177	6	67	944	1,557
	松山市	213,929	5,864	5,504	149	211	36,493	164,609
	伊予市	17,505	2,080	1,889	36	155	4,374	10,578
	東温市	16,092	1,068	1,047	21	－	2,812	11,837
	松前町	13,958	680	641	14	25	3,611	9,535
	砥部町	9,872	877	817	60	－	2,126	6,597

注１　令和２年「国勢調査報告」による。
　２　総数には分類不能の産業が含まれているため、集計値は一致しない。

2　森林の現況

（1）　齢級別森林資源構成表

ア　樹種別森林資源構成表

① 県合計

単位　面積:ha，蓄積:㎥，成長量:㎥

区分			総数			齢級1			齢級2			齢級3			齢級4			齢級5		
			面積	蓄積	成長量	面積	蓄積	成長量	面積	蓄積	成長量	面積	蓄積	成長量	面積	蓄積	成長量	面積	蓄積	成長量
針葉樹	人工林	マツ	3,620.69	1,247,601	10,948	0.02									1.18	68	9	1.66	176	15
		スギ	105,353.82	53,470,842	456,782	266.44	32,900		402.94	67,263	3,280	210.82	44,474	1,643	129.71	31,464	959	157.30	44,540	1,094
		ヒノキ	107,998.45	41,876,841	380,986	153.90	4,638		223.19	15,299	2,009	302.52	36,789	2,821	393.35	63,874	3,501	806.85	169,260	6,647
		その他	348.46	126,813	520				0.02						0.71	58	7	3.37	441	31
		小計	217,321.42	96,722,097	849,236	420.36	37,538		626.15	82,562	5,289	513.34	81,263	4,464	524.95	95,464	4,476	969.18	214,417	7,787
	天然林	マツ	18,316.20	6,188,661	37,403							0.10	5	1				1.34	137	10
		その他	440.43	167,918	668	5.16	324		0.51	57	4	0.20	32	2				4.64	619	43
		小計	18,756.63	6,356,579	38,071	5.16	324		0.51	57	4	0.30	37	3				5.98	756	53
	針葉樹計		236,078.05	103,078,676	887,307	425.52	37,862		626.66	82,619	5,293	513.64	81,300	4,467	524.95	95,464	4,476	975.16	215,173	7,840
広葉樹	人工林	クヌギ	2,476.10	218,991	2,556	117.82			183.48	4,696	590	115.65	4,923	304	27.44	1,594	63	17.83	1,239	28
		その他	954.58	100,059	1,051	22.07			51.59	696	181	33.17	1,138	115	42.69	2,172	122	32.72	2,218	85
		小計	3,430.68	319,050	3,607	139.89			235.07	5,392	771	148.82	6,061	419	70.13	3,766	185	50.55	3,457	113
	天然林	クヌギ	9,199.18	1,014,866	5,390	32.60			31.23	748	97	87.23	3,711	236	41.00	2,393	110	31.74	1,972	60
		その他	97,936.31	12,384,239	37,806	63.16			128.30	2,071	465	530.13	18,870	1,859	576.11	29,853	1,595	552.11	36,267	1,321
		小計	107,135.49	13,399,105	43,196	95.76			159.53	2,819	562	617.36	22,581	2,095	617.11	32,246	1,705	583.85	38,239	1,381
	広葉樹計		110,566.17	13,718,155	46,803	235.65			394.60	8,211	1,333	766.18	28,642	2,514	687.24	36,012	1,890	634.40	41,696	1,494
人工林計			220,752.10	97,041,147	852,843	560.25	37,538		861.22	87,954	6,060	662.16	87,324	4,883	595.08	99,230	4,661	1,019.73	217,874	7,900
天然林計			125,892.12	19,755,684	81,267	100.92	324		160.04	2,876	566	617.66	22,618	2,098	617.11	32,246	1,705	589.83	38,995	1,434
立木地合計			346,644.22	116,796,831	934,110	661.17	37,862		1,021.26	90,830	6,626	1,279.82	109,942	6,981	1,212.19	131,476	6,366	1,609.56	256,869	9,334
竹林			4,402.97																	
無立木地			8,448.67																	
計			359,495.86	116,796,831	934,110	661.17	37,862		1,021.26	90,830	6,626	1,279.82	109,942	6,981	1,212.19	131,476	6,366	1,609.56	256,869	9,334

※下段は最下層、上段は上層等（内数）を示す。

① 県合計

単位　面積:ha，蓄積:㎥，成長量:㎥

区分			齢級6			齢級7			齢級8			齢級9			齢級10			齢級11		
			面積	蓄積	成長量	面積	蓄積	成長量	面積	蓄積	成長量	面積	蓄積	成長量	面積	蓄積	成長量	面積	蓄積	成長量
針葉樹	人工林	マツ	1.30	188	10	0.76	138	5	7.91	1,442	39	10.92	3,117	62	21.20	5,026	83	141.04	40,435	566
		スギ	298.30	96,244	1,995	369.42	127,377	2,314	516.93	194,262	3,005	1,712.91	682,318	9,211	3,660.32	1,569,308	18,837	8,406.20	3,850,841	41,017
		ヒノキ	1,873.60	458,109	13,719	2,435.10	672,826	16,027	3,623.16	1,118,279	21,134	8,996.83	3,016,500	45,483	9,637.28	3,441,444	42,869	14,663.37	5,557,125	56,173
		その他	0.15	27	1	0.23	51	2	23.55	2,996	73	0.41	94	2	0.03	8		4.47	1,462	20
		小計	2,173.35	554,568	15,725	2,805.51	800,392	18,348	4,171.55	1,316,979	24,251	10,721.07	3,702,029	54,758	13,318.83	5,015,786	61,789	23,215.08	9,449,863	97,776
	天然林	マツ	1.31	233	11	4.06	780	27	26.83	5,364	145	76.95	19,639	397	255.48	70,207	1,172	716.44	198,299	2,708
		その他	0.12	27		7.74	2,177	50	2.91	861	17	2.30	727	11	16.30	5,389	71	18.25	7,615	81
		小計	1.43	260	11	11.80	2,957	77	29.74	6,225	162	79.25	20,366	408	271.78	75,596	1,243	734.69	205,914	2,789
	針葉樹計		2,174.78	554,828	15,736	2,817.31	803,349	18,425	4,201.29	1,323,204	24,413	10,800.32	3,722,395	55,166	13,590.61	5,091,382	63,032	23,949.77	9,655,777	100,565
広葉樹	人工林	クヌギ	39.04	3,185	38	109.57	9,858	103	519.78	50,332	503	722.56	75,099	575	426.42	45,971	283	118.57	12,908	60
		その他	57.86	4,390	117	35.51	3,272	60	69.88	6,738	95	55.97	5,973	71	39.74	4,596	38	34.66	4,286	21
		小計	96.90	7,575	155	145.08	13,130	163	589.66	57,070	598	778.53	81,072	646	466.16	50,567	321	153.23	17,194	81
	天然林	クヌギ	41.67	3,454	73	57.95	5,160	81	440.92	42,486	490	1,512.62	156,202	1,407	1,913.18	208,018	1,342	1,956.38	224,701	1,004
		その他	577.74	45,631	1,166	964.50	85,635	1,685	1,133.45	113,572	1,702	2,705.77	295,375	2,846	5,678.06	638,849	4,308	8,900.54	1,061,588	5,264
		小計	619.41	49,085	1,239	1,022.45	90,795	1,766	1,574.37	156,058	2,192	4,218.39	451,577	4,253	7,591.24	846,867	5,650	10,856.92	1,286,289	6,268
	広葉樹計		716.31	56,660	1,394	1,167.53	103,925	1,929	2,164.03	213,128	2,790	4,996.92	532,649	4,899	8,057.40	897,434	5,971	11,010.15	1,303,483	6,349
人工林計			2,270.25	562,143	15,880	2,950.59	813,522	18,511	4,761.21	1,374,049	24,849	11,499.60	3,783,101	55,404	13,784.99	5,066,353	62,110	23,368.31	9,467,057	97,857
天然林計			620.84	49,345	1,250	1,034.25	93,752	1,843	1,604.11	162,283	2,354	4,297.64	471,943	4,661	7,863.02	922,463	6,893	11,591.61	1,492,203	9,057
立木地合計			2,891.09	611,488	17,130	3,984.84	907,274	20,354	6,365.32	1,536,332	27,203	15,797.24	4,255,044	60,065	21,648.01	5,988,816	69,003	34,959.92	10,959,260	106,914
竹林																				
無立木地																				
計			2,891.09	611,488	17,130	3,984.84	907,274	20,354	6,365.32	1,536,332	27,203	15,797.24	4,255,044	60,065	21,648.01	5,988,816	69,003	34,959.92	10,959,260	106,914

※下段は最下層、上段は上層等(内数)を示す。

① 県合計

単位　面積:ha，蓄積:㎥，成長量:㎥

区分			齢級12			齢級13			齢級14			齢級15			齢級16			齢級17		
			面積	蓄積	成長量	面積	蓄積	成長量	面積	蓄積	成長量	面積	蓄積	成長量	面積	蓄積	成長量	面積	蓄積	成長量
針葉樹	人工林	マツ	882.77	291,198	3,391	1,336.38	460,367	4,554	691.54	247,321	1,924	211.96	79,211	154	93.24	34,866	58	63.40	24,048	45
		スギ	16,991.57	8,195,514	78,774	24,817.64	12,502,112	108,996	22,857.92	12,042,705	95,694	11,764.51	6,430,217	46,076	5,326.93	3,014,278	19,751	2,953.36	1,730,461	10,296
		ヒノキ	18,023.34	7,137,420	60,433	17,122.40	7,062,083	49,412	13,260.31	5,644,076	33,247	6,479.41	2,840,103	13,852	2,644.26	1,188,052	4,807	2,041.05	934,390	3,044
		その他	8.64	2,676	32	61.56	22,833	221	43.67	14,926	120	4.92	2,116	4	2.87	1,036	2	0.34	134	
		小計	35,906.32	15,626,808	142,630	43,337.98	20,047,395	163,183	36,853.44	17,949,028	130,985	18,460.80	9,351,647	60,086	8,067.30	4,238,232	24,618	5,058.15	2,689,033	13,385
	天然林	マツ	2,059.92	633,461	7,110	3,864.79	1,253,810	11,691	4,013.88	1,384,831	10,288	2,668.06	953,730	1,709	1,907.96	680,911	1,180	1,035.40	372,176	630
		その他	29.91	11,383	109	30.67	13,093	102	35.09	15,481	105	9.54	4,239	21	4.29	1,801	5	4.52	1,891	6
		小計	2,089.83	644,844	7,219	3,895.46	1,266,903	11,793	4,048.97	1,400,312	10,393	2,677.60	957,969	1,730	1,912.25	682,712	1,185	1,039.92	374,067	636
	針葉樹計		37,996.15	16,271,652	149,849	47,233.44	21,314,298	174,976	40,902.41	19,349,340	141,378	21,138.40	10,309,616	61,816	9,979.55	4,920,944	25,803	6,098.07	3,063,100	14,021
広葉樹	人工林	クヌギ	28.39	3,230	6	23.78	2,795	3	17.04	2,112		5.50	702		3.20	343		0.03	4	
		その他	104.25	13,531	69	117.05	15,517	48	90.72	12,452	23	82.98	11,355	5	23.29	3,210	1	9.62	1,356	
		小計	132.64	16,761	75	140.83	18,312	51	107.76	14,564	23	88.48	12,057	5	26.49	3,553	1	9.65	1,360	
	天然林	クヌギ	1,336.58	157,398	391	844.02	101,601	84	550.74	67,879	15	225.94	27,516		62.54	7,778		10.36	1,299	
		その他	13,966.64	1,747,047	6,137	18,347.28	2,388,373	5,795	17,552.47	2,342,158	3,135	10,854.31	1,472,576	217	6,015.11	815,132	133	3,296.88	451,500	132
		小計	15,303.22	1,904,445	6,528	19,191.30	2,489,974	5,879	18,103.21	2,410,037	3,150	11,080.25	1,500,092	217	6,077.65	822,910	133	3,307.24	452,799	132
	広葉樹計		15,435.86	1,921,206	6,603	19,332.13	2,508,286	5,930	18,210.97	2,424,601	3,173	11,168.73	1,512,149	222	6,104.14	826,463	134	3,316.89	454,159	132
人工林計			36,038.96	15,643,569	142,705	43,478.81	20,065,707	163,234	36,961.20	17,963,592	131,008	18,549.28	9,363,704	60,091	8,093.79	4,241,785	24,619	5,067.80	2,690,393	13,385
天然林計			17,393.05	2,549,289	13,747	23,086.76	3,756,877	17,672	22,152.18	3,810,349	13,543	13,757.85	2,458,061	1,947	7,989.90	1,505,622	1,318	4,347.16	826,866	768
立木地合計			53,432.01	18,192,858	156,452	66,565.57	23,822,584	180,906	59,113.38	21,773,941	144,551	32,307.13	11,821,765	62,038	16,083.69	5,747,407	25,937	9,414.96	3,517,259	14,153
竹林																				
無立木地																				
計			53,432.01	18,192,858	156,452	66,565.57	23,822,584	180,906	59,113.38	21,773,941	144,551	32,307.13	11,821,765	62,038	16,083.69	5,747,407	25,937	9,414.96	3,517,259	14,153

※下段は最下層、上段は上層等(内数)を示す。

① 県合計

単位　面積:ha，蓄積:㎥，成長量:㎥

区分			齢級18			齢級19			齢級20			齢級21以上		
			面積	蓄積	成長量	面積	蓄積	成長量	面積	蓄積	成長量	面積	蓄積	成長量
針葉樹	人工林	マツ	52.48	19,600	33	30.63	11,826		27.92	10,978		44.38	17,596	
		スギ	1,715.29	1,034,766	5,632	920.48	576,291	2,869	677.93	427,514	1,940	1,196.90	775,993	3,399
		ヒノキ	1,411.46	663,281	1,877	1,173.24	551,287	1,320	1,035.86	488,926	1,024	1,697.97	813,080	1,587
		その他	4.42	1,901	5	43.59	18,745		25.34	10,857		120.17	46,452	
		小計	3,183.65	1,719,548	7,547	2,167.94	1,158,149	4,189	1,767.05	938,275	2,964	3,059.42	1,653,121	4,986
	天然林	マツ	625.98	226,213	324	352.99	126,796		217.12	77,967		487.59	184,102	
		その他	4.99	2,772	12	6.66	4,408	20	2.72	1,061		253.91	93,961	9
		小計	630.97	228,985	336	359.65	131,204	20	219.84	79,028		741.50	278,063	9
	針葉樹計		3,814.62	1,948,533	7,883	2,527.59	1,289,353	4,209	1,986.89	1,017,303	2,964	3,800.92	1,931,184	4,995
広葉樹	人工林	クヌギ												
		その他	15.96	2,246		4.17	587		6.96	982		23.72	3,344	
		小計	15.96	2,246		4.17	587		6.96	982		23.72	3,344	
	天然林	クヌギ	5.78	704		0.91	98		0.47	59		15.32	1,689	
		その他	1,730.11	234,670	46	724.55	100,422		721.22	99,451		2,917.87	405,199	
		小計	1,735.89	235,374	46	725.46	100,520		721.69	99,510		2,933.19	406,888	
	広葉樹計		1,751.85	237,620	46	729.63	101,107		728.65	100,492		2,956.91	410,232	
人工林計			3,199.61	1,721,794	7,547	2,172.11	1,158,736	4,189	1,774.01	939,257	2,964	3,083.14	1,656,465	4,986
天然林計			2,366.86	464,359	382	1,085.11	231,724	20	941.53	178,538		3,674.69	684,951	9
立木地合計			5,566.47	2,186,153	7,929	3,257.22	1,390,460	4,209	2,715.54	1,117,795	2,964	6,757.83	2,341,416	4,995
竹林														
無立木地														
計			5,566.47	2,186,153	7,929	3,257.22	1,390,460	4,209	2,715.54	1,117,795	2,964	6,757.83	2,341,416	4,995

※下段は最下層、上段は上層等(内数)を示す。

②今治松山森林計画区

単位　面積:ha，蓄積:㎥，成長量:㎥

区分			総数			齢級1			齢級2			齢級3			齢級4			齢級5		
			面積	蓄積	成長量	面積	蓄積	成長量	面積	蓄積	成長量	面積	蓄積	成長量	面積	蓄積	成長量	面積	蓄積	成長量
針葉樹	人工林	マツ	493.22	158,084	1,608	0.02									0.74	39	5	1.19	126	10
		スギ	21,613.87	10,663,620	94,523	59.67	7,469		93.35	15,759	765	118.10	25,322	919	26.52	6,075	188	48.63	13,514	337
		ヒノキ	14,753.06	5,525,319	56,366	12.01	344		17.63	1,355	160	57.62	6,889	528	27.98	4,398	242	101.67	20,846	805
		その他	24.94	3,451	76															
		小計	36,885.09	16,350,474	152,573	71.70	7,813		110.98	17,114	925	175.72	32,211	1,447	55.24	10,512	435	151.49	34,486	1,152
	天然林	マツ	4,895.90	1,568,582	9,592															
		その他	96.54	35,917	146	0.51	17											0.01	1	
		小計	4,992.44	1,604,499	9,738	0.51	17											0.01	1	
	針葉樹計		41,877.53	17,954,973	162,311	72.21	7,830		110.98	17,114	925	175.72	32,211	1,447	55.24	10,512	435	151.50	34,487	1,152
広葉樹	人工林	クヌギ	419.17	33,452	508	23.11			46.59	1,283	149	39.35	1,763	100	7.19	419	17	1.06	68	1
		その他	175.21	16,716	213	7.62			3.14	39	9	11.45	400	40	9.08	453	26	2.08	139	4
		小計	594.38	50,168	721	30.73			49.73	1,322	158	50.80	2,163	140	16.27	872	43	3.14	207	5
	天然林	クヌギ	2,063.31	222,623	1,277	7.43			2.91	71	9	8.52	369	21	1.61	85	5	0.08	4	
		その他	25,904.40	3,169,075	9,746	31.02			6.99	108	23	39.69	1,421	138	66.82	3,521	193	109.90	7,258	281
		小計	27,967.71	3,391,698	11,023	38.45			9.90	179	32	48.21	1,790	159	68.43	3,606	198	109.98	7,262	281
	広葉樹計		28,562.09	3,441,866	11,744	69.18			59.63	1,501	190	99.01	3,953	299	84.70	4,478	241	113.12	7,469	286
人工林計			37,479.47	16,400,642	153,294	102.43	7,813		160.71	18,436	1,083	226.52	34,374	1,587	71.51	11,384	478	154.63	34,693	1,157
天然林計			32,960.15	4,996,197	20,761	38.96	17		9.90	179	32	48.21	1,790	159	68.43	3,606	198	109.99	7,263	281
立木地合計			70,439.62	21,396,839	174,055	141.39	7,830		170.61	18,615	1,115	274.73	36,164	1,746	139.94	14,990	676	264.62	41,956	1,438
竹林			1,528.39																	
無立木地			2,292.60																	
計			74,260.61	21,396,839	174,055	141.39	7,830		170.61	18,615	1,115	274.73	36,164	1,746	139.94	14,990	676	264.62	41,956	1,438

※下段は最下層、上段は上層等(内数)を示す。

②今治松山森林計画区

単位　面積:ha，蓄積:㎥，成長量:㎥

区分			齢級6			齢級7			齢級8			齢級9			齢級10			齢級11		
			面積	蓄積	成長量	面積	蓄積	成長量	面積	蓄積	成長量	面積	蓄積	成長量	面積	蓄積	成長量	面積	蓄積	成長量
針葉樹	人工林	マツ	0.10	12	1	0.24	48	2	4.43	688	20	5.32	1,539	31	8.94	1,925	32	39.74	10,498	152
		スギ	39.99	12,826	273	55.81	19,560	368	144.77	53,835	838	534.59	213,445	2,865	946.56	398,626	4,729	2,350.94	1,059,522	11,329
		ヒノキ	301.05	73,130	2,171	427.77	117,269	2,803	772.14	238,618	4,493	2,181.75	736,051	10,974	1,708.03	611,597	7,575	1,891.52	711,946	7,198
		その他							23.42	2,968	72	0.07	10					0.13	38	
		小計	341.14	85,968	2,445	483.82	136,877	3,173	944.76	296,109	5,423	2,721.73	951,045	13,870	2,663.53	1,012,148	12,336	4,282.33	1,782,004	18,679
	天然林	マツ				0.90	95	4	8.45	1,237	36	31.10	7,683	162	104.91	28,154	469	303.61	80,415	1,079
		その他							2.19	637	13	0.87	239	5	2.10	623	10	4.65	2,046	20
		小計				0.90	95	4	10.64	1,874	49	31.97	7,922	167	107.01	28,777	479	308.26	82,461	1,099
	針葉樹計		341.14	85,968	2,445	484.72	136,972	3,177	955.40	297,983	5,472	2,753.70	958,967	14,037	2,770.54	1,040,925	12,815	4,590.59	1,864,465	19,778
広葉樹	人工林	クヌギ	3.59	297	5	17.21	1,454	21	59.86	5,685	65	90.96	8,930	85	69.68	7,121	43	46.82	4,795	19
		その他	21.16	1,470	40	6.31	557	8	33.70	3,197	41	10.95	1,247	14	5.22	631	5	7.48	932	4
		小計	24.75	1,767	45	23.52	2,011	29	93.56	8,882	106	101.91	10,177	99	74.90	7,752	48	54.30	5,727	23
	天然林	クヌギ	1.28	106	2	1.91	177	2	110.14	10,588	123	464.01	47,594	408	641.30	68,340	452	368.82	41,691	193
		その他	98.53	7,607	204	215.08	17,872	355	234.33	21,762	282	897.51	95,700	898	2,329.70	254,626	1,560	4,046.25	469,056	2,121
		小計	99.81	7,713	206	216.99	18,049	357	344.47	32,350	405	1,361.52	143,294	1,306	2,971.00	322,966	2,012	4,415.07	510,747	2,314
	広葉樹計		124.56	9,480	251	240.51	20,060	386	438.03	41,232	511	1,463.43	153,471	1,405	3,045.90	330,718	2,060	4,469.37	516,474	2,337
人工林計			365.89	87,735	2,490	507.34	138,888	3,202	1,038.32	304,991	5,529	2,823.64	961,222	13,969	2,738.43	1,019,900	12,384	4,336.63	1,787,731	18,702
天然林計			99.81	7,713	206	217.89	18,144	361	355.11	34,224	454	1,393.49	151,216	1,473	3,078.01	351,743	2,491	4,723.33	593,208	3,413
立木地合計			465.70	95,448	2,696	725.23	157,032	3,563	1,393.43	339,215	5,983	4,217.13	1,112,438	15,442	5,816.44	1,371,643	14,875	9,059.96	2,380,939	22,115
竹林																				
無立木地																				
計			465.70	95,448	2,696	725.23	157,032	3,563	1,393.43	339,215	5,983	4,217.13	1,112,438	15,442	5,816.44	1,371,643	14,875	9,059.96	2,380,939	22,115

※下段は最下層、上段は上層等(内数)を示す。

②今治松山森林計画区

単位　面積:ha，蓄積:㎥，成長量:㎥

区分			齢級12			齢級13			齢級14			齢級15			齢級16			齢級17		
			面積	蓄積	成長量	面積	蓄積	成長量	面積	蓄積	成長量	面積	蓄積	成長量	面積	蓄積	成長量	面積	蓄積	成長量
針葉樹	人工林	マツ	149.87	47,431	568	195.87	64,754	658	41.28	14,390	111	16.37	6,177	11	6.21	2,289	4	4.25	1,546	3
		スギ	3,777.28	1,799,015	17,325	5,025.60	2,496,579	21,771	4,284.67	2,264,323	17,876	2,219.71	1,201,886	8,556	1,017.58	569,616	3,699	419.31	237,004	1,398
		ヒノキ	1,964.34	771,605	6,526	2,105.97	860,090	6,002	1,767.47	744,830	4,372	753.86	325,457	1,596	239.03	106,265	435	154.02	69,697	224
		その他				1.32	435	4												
		小計	5,891.49	2,618,051	24,419	7,328.76	3,421,858	28,435	6,093.42	3,023,543	22,359	2,989.94	1,533,520	10,163	1,262.82	678,170	4,138	577.58	308,247	1,625
	天然林	マツ	545.56	163,343	1,817	966.67	305,768	2,835	958.32	313,462	2,309	569.86	191,088	320	566.03	192,013	325	361.02	122,891	199
		その他	8.89	2,954	33	7.38	3,263	28	8.43	3,397	25	4.51	2,104	11	0.68	257		0.28	99	
		小計	554.45	166,297	1,850	974.05	309,031	2,863	966.75	316,859	2,334	574.37	193,192	331	566.71	192,270	325	361.30	122,990	199
	針葉樹計		6,445.94	2,784,348	26,269	8,302.81	3,730,889	31,298	7,060.17	3,340,402	24,693	3,564.31	1,726,712	10,494	1,829.53	870,440	4,463	938.88	431,237	1,824
広葉樹	人工林	クヌギ	4.67	513	2	6.17	775	1	2.13	250		0.41	52		0.37	47				
		その他	19.72	2,546	12	19.16	2,588	9	8.95	1,244	1	6.31	867		1.03	146		0.24	34	
		小計	24.39	3,059	14	25.33	3,363	10	11.08	1,494	1	6.72	919		1.40	193		0.24	34	
	天然林	クヌギ	196.01	22,660	48	130.00	15,376	14	84.78	10,140		34.23	4,174		7.16	865		1.14	140	
		その他	4,516.22	547,236	1,625	4,778.35	605,860	1,323	3,826.53	503,881	665	2,136.30	284,530	36	1,270.00	169,636	30	433.63	59,570	11
		小計	4,712.23	569,896	1,673	4,908.35	621,236	1,337	3,911.31	514,021	665	2,170.53	288,704	36	1,277.16	170,501	30	434.77	59,710	11
	広葉樹計		4,736.62	572,955	1,687	4,933.68	624,599	1,347	3,922.39	515,515	666	2,177.25	289,623	36	1,278.56	170,694	30	435.01	59,744	11
人工林計			5,915.88	2,621,110	24,433	7,354.09	3,425,221	28,445	6,104.50	3,025,037	22,360	2,996.66	1,534,439	10,163	1,264.22	678,363	4,138	577.82	308,281	1,625
天然林計			5,266.68	736,193	3,523	5,882.40	930,267	4,200	4,878.06	830,880	2,999	2,744.90	481,896	367	1,843.87	362,771	355	796.07	182,700	210
立木地合計			11,182.56	3,357,303	27,956	13,236.49	4,355,488	32,645	10,982.56	3,855,917	25,359	5,741.56	2,016,335	10,530	3,108.09	1,041,134	4,493	1,373.89	490,981	1,835
竹林																				
無立木地																				
計			11,182.56	3,357,303	27,956	13,236.49	4,355,488	32,645	10,982.56	3,855,917	25,359	5,741.56	2,016,335	10,530	3,108.09	1,041,134	4,493	1,373.89	490,981	1,835

※下段は最下層、上段は上層等(内数)を示す。

②今治松山森林計画区

単位　面積:ha，蓄積:㎥，成長量:㎥

区分			齢級18			齢級19			齢級20			齢級21以上		
			面積	蓄積	成長量	面積	蓄積	成長量	面積	蓄積	成長量	面積	蓄積	成長量
針葉樹	人工林	マツ	1.14	331		3.75	1,355		7.56	2,723		6.20	2,213	
		スギ	209.13	121,765	638	71.19	42,223	201	74.49	45,666	197	95.98	59,590	251
		ヒノキ	94.94	43,263	112	50.05	23,176	50	38.73	18,244	31	85.48	40,249	69
		その他												
		小計	305.21	165,359	750	124.99	66,754	251	120.78	66,633	228	187.66	102,052	320
	天然林	マツ	176.40	60,698	37	93.33	31,832		77.00	25,595		132.74	44,308	
		その他	0.17	102	1	0.13	47		0.53	192		55.21	19,939	
		小計	176.57	60,800	38	93.46	31,879		77.53	25,787		187.95	64,247	
	針葉樹計		481.78	226,159	788	218.45	98,633	251	198.31	92,420	228	375.61	166,299	320
広葉樹	人工林	クヌギ												
		その他	1.54	216		0.07	10							
		小計	1.54	216		0.07	10							
	天然林	クヌギ	1.30	166					0.03	3		0.65	74	
		その他	256.86	35,162	1	97.40	13,555		120.47	16,371		392.82	54,343	
		小計	258.16	35,328	1	97.40	13,555		120.50	16,374		393.47	54,417	
	広葉樹計		259.70	35,544	1	97.47	13,565		120.50	16,374		393.47	54,417	
人工林計			306.75	165,575	750	125.06	66,764	251	120.78	66,633	228	187.66	102,052	320
天然林計			434.73	96,128	39	190.86	45,434		198.03	42,161		581.42	118,664	
立木地合計			741.48	261,703	789	315.92	112,198	251	318.81	108,794	228	769.08	220,716	320
竹林														
無立木地														
計			741.48	261,703	789	315.92	112,198	251	318.81	108,794	228	769.08	220,716	320

※下段は最下層、上段は上層等(内数)を示す。

③今治市

単位　面積:ha，蓄積:㎥，成長量:㎥

区分			総数			齢級1			齢級2			齢級3			齢級4			齢級5		
			面積	蓄積	成長量	面積	蓄積	成長量	面積	蓄積	成長量	面積	蓄積	成長量	面積	蓄積	成長量	面積	蓄積	成長量
針葉樹	人工林	マツ	49.80	12,751	148															
		スギ	3,860.32	1,837,787	16,071	0.37	21		6.03	971	45	3.40	682	24	1.00	186	6	3.73	1,022	26
		ヒノキ	3,942.44	1,447,647	15,411	0.39	6		6.97	524	62	1.98	308	21				11.50	2,338	88
		その他	24.55	3,328	75															
		小計	7,877.11	3,301,513	31,705	0.76	27		13.00	1,495	107	5.38	990	45	1.00	186	6	15.23	3,360	114
	天然林	マツ	998.10	273,531	1,990															
		その他	5.48	2,025	23															
		小計	1,003.58	275,556	2,013															
	針葉樹計		8,880.69	3,577,069	33,718	0.76	27		13.00	1,495	107	5.38	990	45	1.00	186	6	15.23	3,360	114
広葉樹	人工林	クヌギ	61.37	4,633	97	3.66			15.45	433	52	1.51	68	4				0.17	12	
		その他	30.83	2,950	34							1.01	36	4	0.17	9	1	0.34	22	
		小計	92.20	7,583	131	3.66			15.45	433	52	2.52	104	8	0.17	9	1	0.51	34	
	天然林	クヌギ	271.35	29,101	128	0.46			1.51	42	5				0.34	20	1			
		その他	10,367.99	1,235,495	3,289	3.81			0.88	14	4	3.17	114	11	7.99	434	22	13.96	823	28
		小計	10,639.34	1,264,596	3,417	4.27			2.39	56	9	3.17	114	11	8.33	454	23	13.96	823	28
	広葉樹計		10,731.54	1,272,179	3,548	7.93			17.84	489	61	5.69	218	19	8.50	463	24	14.47	857	28
人工林計			7,969.31	3,309,096	31,836	4.42	27		28.45	1,928	159	7.90	1,094	53	1.17	195	7	15.74	3,394	114
天然林計			11,642.92	1,540,152	5,430	4.27			2.39	56	9	3.17	114	11	8.33	454	23	13.96	823	28
立木地合計			19,612.23	4,849,248	37,266	8.69	27		30.84	1,984	168	11.07	1,208	64	9.50	649	30	29.70	4,217	142
竹林			400.55																	
無立木地			1,136.24																	
計			21,149.02	4,849,248	37,266	8.69	27		30.84	1,984	168	11.07	1,208	64	9.50	649	30	29.70	4,217	142

※下段は最下層、上段は上層等(内数)を示す。

③今治市

単位　面積:ha，蓄積:㎥，成長量:㎥

区分			齢級6			齢級7			齢級8			齢級9			齢級10			齢級11		
			面積	蓄積	成長量	面積	蓄積	成長量	面積	蓄積	成長量	面積	蓄積	成長量	面積	蓄積	成長量	面積	蓄積	成長量
針葉樹	人工林	マツ	0.10	12	1	0.11	24	1				0.16	32		5.25	959	15	12.85	2,594	38
		スギ	0.69	200	4	8.89	2,957	56	10.82	3,504	50	48.25	17,446	231	139.41	56,003	657	496.08	214,781	2,288
		ヒノキ	21.06	5,230	155	76.21	20,720	492	294.82	90,779	1,675	932.81	311,839	4,593	618.88	219,442	2,731	447.14	164,779	1,655
		その他							23.35	2,950	72	0.07	10					0.13	38	
		小計	21.85	5,442	160	85.21	23,701	549	328.99	97,233	1,797	981.29	329,327	4,824	763.54	276,404	3,403	956.20	382,192	3,981
	天然林	マツ							0.02	5		6.39	1,608	34	44.59	11,816	197	109.74	23,626	296
		その他							1.88	531	11	0.50	167	3				0.12	45	
		小計							1.90	536	11	6.89	1,775	37	44.59	11,816	197	109.86	23,671	296
	針葉樹計		21.85	5,442	160	85.21	23,701	549	330.89	97,769	1,808	988.18	331,102	4,861	808.13	288,220	3,600	1,066.06	405,863	4,277
広葉樹	人工林	クヌギ	1.58	131	2	4.66	427	5	17.93	1,792	22	10.93	1,141	8	4.01	453	3	1.29	153	1
		その他	5.22	363	10	1.07	103	2	13.67	1,188	10	0.03	3		2.26	274	3	0.91	115	
		小計	6.80	494	12	5.73	530	7	31.60	2,980	32	10.96	1,144	8	6.27	727	6	2.20	268	1
	天然林	クヌギ	0.23	19		0.65	60	1	18.64	1,864	22	45.30	4,801	47	35.68	3,869	24	39.93	4,494	15
		その他	6.17	450	11	25.79	2,263	43	67.52	6,367	67	210.76	22,586	189	1,122.60	119,053	607	2,238.81	255,800	1,029
		小計	6.40	469	11	26.44	2,323	44	86.16	8,231	89	256.06	27,387	236	1,158.28	122,922	631	2,278.74	260,294	1,044
	広葉樹計		13.20	963	23	32.17	2,853	51	117.76	11,211	121	267.02	28,531	244	1,164.55	123,649	637	2,280.94	260,562	1,045
人工林計			28.65	5,936	172	90.94	24,231	556	360.59	100,213	1,829	992.25	330,471	4,832	769.81	277,131	3,409	958.40	382,460	3,982
天然林計			6.40	469	11	26.44	2,323	44	88.06	8,767	100	262.95	29,162	273	1,202.87	134,738	828	2,388.60	283,965	1,340
立木地合計			35.05	6,405	183	117.38	26,554	600	448.65	108,980	1,929	1,255.20	359,633	5,105	1,972.68	411,869	4,237	3,347.00	666,425	5,322
竹林																				
無立木地																				
計			35.05	6,405	183	117.38	26,554	600	448.65	108,980	1,929	1,255.20	359,633	5,105	1,972.68	411,869	4,237	3,347.00	666,425	5,322

※下段は最下層、上段は上層等(内数)を示す。

③今治市

単位　面積:ha，蓄積:㎥，成長量:㎥

区分			齢級12			齢級13			齢級14			齢級15			齢級16			齢級17		
			面積	蓄積	成長量	面積	蓄積	成長量	面積	蓄積	成長量	面積	蓄積	成長量	面積	蓄積	成長量	面積	蓄積	成長量
針葉樹	人工林	マツ	16.02	4,034	49	9.92	3,356	34	3.43	1,204	10	0.71	224		0.27	72		0.05	22	
		スギ	673.85	305,010	2,962	1,015.35	486,109	4,294	794.83	400,454	3,185	336.97	173,377	1,238	140.85	75,770	490	74.32	38,753	225
		ヒノキ	357.65	139,247	1,183	429.56	172,871	1,227	327.15	136,791	815	197.38	84,162	416	73.42	32,374	135	43.05	19,199	62
		その他				1.00	330	3												
		小計	1,047.52	448,291	4,194	1,455.83	662,666	5,558	1,125.41	538,449	4,010	535.06	257,763	1,654	214.54	108,216	625	117.42	57,974	287
	天然林	マツ	168.98	44,732	476	250.58	72,086	593	175.35	48,589	314	67.06	19,767	32	43.46	12,039	16	43.72	14,412	31
		その他	0.17	37		0.44	174	2	0.32	71		1.78	898	7	0.13	53		0.10	34	
		小計	169.15	44,769	476	251.02	72,260	595	175.67	48,660	314	68.84	20,665	39	43.59	12,092	16	43.82	14,446	31
	針葉樹計		1,216.67	493,060	4,670	1,706.85	734,926	6,153	1,301.08	587,109	4,324	603.90	278,428	1,693	258.13	120,308	641	161.24	72,420	318
広葉樹	人工林	クヌギ				0.18	23													
		その他	0.40	53		5.11	695	4	0.63	88		0.01	1							
		小計	0.40	53		5.29	718	4	0.63	88		0.01	1							
	天然林	クヌギ	40.65	4,351	7	54.95	6,060	6	23.46	2,478		7.40	793		2.15	250				
		その他	2,186.26	260,274	643	2,064.02	256,222	465	1,244.13	157,606	155	618.12	80,081	10	291.45	38,216	5	63.44	8,519	
		小計	2,226.91	264,625	650	2,118.97	262,282	471	1,267.59	160,084	155	625.52	80,874	10	293.60	38,466	5	63.44	8,519	
	広葉樹計		2,227.31	264,678	650	2,124.26	263,000	475	1,268.22	160,172	155	625.53	80,875	10	293.60	38,466	5	63.44	8,519	
人工林計			1,047.92	448,344	4,194	1,461.12	663,384	5,562	1,126.04	538,537	4,010	535.07	257,764	1,654	214.54	108,216	625	117.42	57,974	287
天然林計			2,396.06	309,394	1,126	2,369.99	334,542	1,066	1,443.26	208,744	469	694.36	101,539	49	337.19	50,558	21	107.26	22,965	31
立木地合計			3,443.98	757,738	5,320	3,831.11	997,926	6,628	2,569.30	747,281	4,479	1,229.43	359,303	1,703	551.73	158,774	646	224.68	80,939	318
竹林																				
無立木地																				
計			3,443.98	757,738	5,320	3,831.11	997,926	6,628	2,569.30	747,281	4,479	1,229.43	359,303	1,703	551.73	158,774	646	224.68	80,939	318

※下段は最下層、上段は上層等(内数)を示す。

③今治市

単位　面積:ha，蓄積:㎥，成長量:㎥

区分			齢級18			齢級19			齢級20			齢級21以上		
			面積	蓄積	成長量	面積	蓄積	成長量	面積	蓄積	成長量	面積	蓄積	成長量
針葉樹	人工林	マツ	0.61	140								0.32	78	
		スギ	29.96	16,482	91	23.17	13,049	62	28.24	17,148	77	24.11	13,862	60
		ヒノキ	37.86	17,299	43	23.19	10,440	23	6.37	3,016	6	35.05	16,283	29
		その他												
		小計	68.43	33,921	134	46.36	23,489	85	34.61	20,164	83	59.48	30,223	89
	天然林	マツ	20.13	5,265	1	23.49	7,322		9.07	2,335		35.52	9,929	
		その他							0.04	15				
		小計	20.13	5,265	1	23.49	7,322		9.11	2,350		35.52	9,929	
	針葉樹計		88.56	39,186	135	69.85	30,811	85	43.72	22,514	83	95.00	40,152	89
広葉樹	人工林	クヌギ												
		その他												
		小計												
	天然林	クヌギ												
		その他	72.14	9,734		16.79	2,289		34.88	4,616		75.30	10,034	
		小計	72.14	9,734		16.79	2,289		34.88	4,616		75.30	10,034	
	広葉樹計		72.14	9,734		16.79	2,289		34.88	4,616		75.30	10,034	
人工林計			68.43	33,921	134	46.36	23,489	85	34.61	20,164	83	59.48	30,223	89
天然林計			92.27	14,999	1	40.28	9,611		43.99	6,966		110.82	19,963	
立木地合計			160.70	48,920	135	86.64	33,100	85	78.60	27,130	83	170.30	50,186	89
竹林														
無立木地														
計			160.70	48,920	135	86.64	33,100	85	78.60	27,130	83	170.30	50,186	89

※下段は最下層、上段は上層等(内数)を示す。

④上島町

単位　面積:ha，蓄積:㎥，成長量:㎥

区分			総数			齢級1			齢級2			齢級3			齢級4			齢級5		
			面積	蓄積	成長量	面積	蓄積	成長量	面積	蓄積	成長量	面積	蓄積	成長量	面積	蓄積	成長量	面積	蓄積	成長量
針葉樹	人工林	マツ	2.04	231	8										0.29	10	1			
		スギ	0.81	259	1															
		ヒノキ	35.51	11,199	199															
		その他																		
		小計	38.36	11,689	208										0.29	10	1			
	天然林	マツ	304.98	66,468	246															
		その他	0.21	69																
		小計	305.19	66,537	246															
	針葉樹計		343.55	78,226	454										0.29	10	1			
広葉樹	人工林	クヌギ	3.73	292	5				0.15	3					0.10	5		0.12	7	
		その他	24.46	1,536	44				2.42	27	6	0.93	26	3	1.53	66	5	0.28	16	
		小計	28.19	1,828	49				2.57	30	6	0.93	26	3	1.63	71	5	0.40	23	
	天然林	クヌギ	2.03	204														0.08	4	
		その他	956.69	102,333	325										1.26	54	4	0.47	26	
		小計	958.72	102,537	325										1.26	54	4	0.55	30	
	広葉樹計		986.91	104,365	374				2.57	30	6	0.93	26	3	2.89	125	9	0.95	53	
人工林計			66.55	13,517	257				2.57	30	6	0.93	26	3	1.92	81	6	0.40	23	
天然林計			1,263.91	169,074	571										1.26	54	4	0.55	30	
立木地合計			1,330.46	182,591	828				2.57	30	6	0.93	26	3	3.18	135	10	0.95	53	
竹林			45.96																	
無立木地			72.45																	
計			1,448.87	182,591	828				2.57	30	6	0.93	26	3	3.18	135	10	0.95	53	

※下段は最下層、上段は上層等(内数)を示す。

④上島町

単位　面積:ha，蓄積:㎥，成長量:㎥

区分			齢級6			齢級7			齢級8			齢級9			齢級10			齢級11		
			面積	蓄積	成長量	面積	蓄積	成長量	面積	蓄積	成長量	面積	蓄積	成長量	面積	蓄積	成長量	面積	蓄積	成長量
針葉樹	人工林	マツ							1.75	221	7									
		スギ																0.43	118	1
		ヒノキ	10.56	2,512	76				6.49	2,230	42	9.36	2,992	48	0.07	25		8.83	3,356	32
		その他																		
		小計	10.56	2,512	76				8.24	2,451	49	9.36	2,992	48	0.07	25		9.26	3,474	33
	天然林	マツ													0.27	45		6.16	1,117	8
		その他																0.11	31	
		小計													0.27	45		6.27	1,148	8
	針葉樹計		10.56	2,512	76				8.24	2,451	49	9.36	2,992	48	0.34	70		15.53	4,622	41
広葉樹	人工林	クヌギ							3.36	277	5									
		その他	14.47	985	26	2.14	167	3	2.06	178	1									
		小計	14.47	985	26	2.14	167	3	5.42	455	6									
	天然林	クヌギ																		
		その他	7.79	530	12	118.87	9,279	202	8.87	769	9	5.59	543	1	35.31	3,548	17	78.97	8,312	29
		小計	7.79	530	12	118.87	9,279	202	8.87	769	9	5.59	543	1	35.31	3,548	17	78.97	8,312	29
	広葉樹計		22.26	1,515	38	121.01	9,446	205	14.29	1,224	15	5.59	543	1	35.31	3,548	17	78.97	8,312	29
人工林計			25.03	3,497	102	2.14	167	3	13.66	2,906	55	9.36	2,992	48	0.07	25		9.26	3,474	33
天然林計			7.79	530	12	118.87	9,279	202	8.87	769	9	5.59	543	1	35.58	3,593	17	85.24	9,460	37
立木地合計			32.82	4,027	114	121.01	9,446	205	22.53	3,675	64	14.95	3,535	49	35.65	3,618	17	94.50	12,934	70
竹林																				
無立木地																				
計			32.82	4,027	114	121.01	9,446	205	22.53	3,675	64	14.95	3,535	49	35.65	3,618	17	94.50	12,934	70

※下段は最下層、上段は上層等(内数)を示す。

④上島町

単位　面積:ha，蓄積:㎥，成長量:㎥

区分			齢級12			齢級13			齢級14			齢級15			齢級16			齢級17		
			面積	蓄積	成長量	面積	蓄積	成長量	面積	蓄積	成長量	面積	蓄積	成長量	面積	蓄積	成長量	面積	蓄積	成長量
針葉樹	人工林	マツ																		
		スギ				0.11	45		0.17	52		0.10	44							
		ヒノキ							0.20	84	1									
		その他																		
		小計				0.11	45		0.37	136	1	0.10	44							
	天然林	マツ	23.48	4,577	41	60.31	12,414	97	82.09	17,925	94	50.95	11,662	3	41.98	9,617	3	11.38	2,606	
		その他				0.06	21		0.02	8					0.02	9				
		小計	23.48	4,577	41	60.37	12,435	97	82.11	17,933	94	50.95	11,662	3	42.00	9,626	3	11.38	2,606	
	針葉樹計		23.48	4,577	41	60.48	12,480	97	82.48	18,069	95	51.05	11,706	3	42.00	9,626	3	11.38	2,606	
広葉樹	人工林	クヌギ																		
		その他				0.63	71													
		小計				0.63	71													
	天然林	クヌギ							0.67	69		0.80	82		0.18	18				
		その他	136.81	14,999	25	177.71	20,007	23	140.11	16,030	2	138.77	16,004	1	76.98	8,871		12.94	1,486	
		小計	136.81	14,999	25	177.71	20,007	23	140.78	16,099	2	139.57	16,086	1	77.16	8,889		12.94	1,486	
	広葉樹計		136.81	14,999	25	178.34	20,078	23	140.78	16,099	2	139.57	16,086	1	77.16	8,889		12.94	1,486	
人工林計						0.74	116		0.37	136	1	0.10	44							
天然林計			160.29	19,576	66	238.08	32,442	120	222.89	34,032	96	190.52	27,748	4	119.16	18,515	3	24.32	4,092	
立木地合計			160.29	19,576	66	238.82	32,558	120	223.26	34,168	97	190.62	27,792	4	119.16	18,515	3	24.32	4,092	
竹林																				
無立木地																				
計			160.29	19,576	66	238.82	32,558	120	223.26	34,168	97	190.62	27,792	4	119.16	18,515	3	24.32	4,092	

※下段は最下層、上段は上層等(内数)を示す。

④上島町

単位　面積:ha，蓄積:㎥，成長量:㎥

区分			齢級18			齢級19			齢級20			齢級21以上		
			面積	蓄積	成長量	面積	蓄積	成長量	面積	蓄積	成長量	面積	蓄積	成長量
針葉樹	人工林	マツ												
		スギ												
		ヒノキ												
		その他												
		小計												
	天然林	マツ	10.54	2,418		4.16	950		9.19	2,114		4.47	1,023	
		その他												
		小計	10.54	2,418		4.16	950		9.19	2,114		4.47	1,023	
	針葉樹計		10.54	2,418		4.16	950		9.19	2,114		4.47	1,023	
広葉樹	人工林	クヌギ												
		その他												
		小計												
	天然林	クヌギ							0.03	3		0.27	28	
		その他	7.66	883		1.34	157		3.21	371		4.03	464	
		小計	7.66	883		1.34	157		3.24	374		4.30	492	
	広葉樹計		7.66	883		1.34	157		3.24	374		4.30	492	
人工林計														
天然林計			18.20	3,301		5.50	1,107		12.43	2,488		8.77	1,515	
立木地合計			18.20	3,301		5.50	1,107		12.43	2,488		8.77	1,515	
竹林														
無立木地														
計			18.20	3,301		5.50	1,107		12.43	2,488		8.77	1,515	

※下段は最下層、上段は上層等(内数)を示す。

⑤松山市

単位　面積:ha，蓄積:㎥，成長量:㎥

区分			総数			齢級1			齢級2			齢級3			齢級4			齢級5		
			面積	蓄積	成長量	面積	蓄積	成長量	面積	蓄積	成長量	面積	蓄積	成長量	面積	蓄積	成長量	面積	蓄積	成長量
針葉樹	人工林	マツ	377.89	122,639	1,229										0.45	29	4	1.19	126	10
		スギ	5,580.66	2,752,926	24,359	32.02	4,005		26.08	4,149	208	5.16	967	39	0.60	140	4	34.76	9,864	245
		ヒノキ	3,122.68	1,192,316	11,716				3.49	268	32	17.02	1,852	155	0.29	51	3	31.01	6,378	247
		その他	0.32	105	1															
		小計	9,081.55	4,067,986	37,305	32.02	4,005		29.57	4,417	240	22.18	2,819	194	1.34	220	11	66.96	16,368	502
	天然林	マツ	2,098.87	714,961	3,660															
		その他	77.87	28,857	92													0.01	1	
		小計	2,176.74	743,818	3,752													0.01	1	
	針葉樹計		11,258.29	4,811,804	41,057	32.02	4,005		29.57	4,417	240	22.18	2,819	194	1.34	220	11	66.97	16,369	502
広葉樹	人工林	クヌギ	115.46	6,160	223	14.56			26.42	745	83	36.82	1,648	93	6.73	396	17			
		その他	55.06	5,836	61	0.89			0.24	4	1	6.88	245	23	5.26	286	14			
		小計	170.52	11,996	284	15.45			26.66	749	84	43.70	1,893	116	11.99	682	31			
	天然林	クヌギ	268.89	31,462	94	5.06			0.27	7	1	7.21	324	18	0.48	28	2			
		その他	6,018.61	775,315	2,126	1.74			0.60	10	2	0.23	8		6.23	334	19	5.80	403	16
		小計	6,287.50	806,777	2,220	6.80			0.87	17	3	7.44	332	18	6.71	362	21	5.80	403	16
	広葉樹計		6,458.02	818,773	2,504	22.25			27.53	766	87	51.14	2,225	134	18.70	1,044	52	5.80	403	16
人工林計			9,252.07	4,079,982	37,589	47.47	4,005		56.23	5,166	324	65.88	4,712	310	13.33	902	42	66.96	16,368	502
天然林計			8,464.24	1,550,595	5,972	6.80			0.87	17	3	7.44	332	18	6.71	362	21	5.81	404	16
立木地合計			17,716.31	5,630,577	43,561	54.27	4,005		57.10	5,183	327	73.32	5,044	328	20.04	1,264	63	72.77	16,772	518
竹林			527.13																	
無立木地			423.01																	
計			18,666.45	5,630,577	43,561	54.27	4,005		57.10	5,183	327	73.32	5,044	328	20.04	1,264	63	72.77	16,772	518

※下段は最下層、上段は上層等(内数)を示す。

⑤松山市

単位　面積:ha，蓄積:㎥，成長量:㎥

区分			齢級6			齢級7			齢級8			齢級9			齢級10			齢級11		
			面積	蓄積	成長量	面積	蓄積	成長量	面積	蓄積	成長量	面積	蓄積	成長量	面積	蓄積	成長量	面積	蓄積	成長量
針葉樹	人工林	マツ													3.41	885	16	24.55	7,121	103
		スギ	8.97	2,638	58	11.86	4,052	75	30.39	11,186	178	99.89	39,727	538	248.67	104,606	1,279	547.50	241,303	2,642
		ヒノキ	45.43	11,110	325	97.27	26,574	637	97.25	30,710	581	386.88	135,177	2,025	367.64	134,094	1,683	390.09	146,839	1,515
		その他																		
		小計	54.40	13,748	383	109.13	30,626	712	127.64	41,896	759	486.77	174,904	2,563	619.72	239,585	2,978	962.14	395,263	4,260
	天然林	マツ				0.90	95	4	6.34	799	24	5.82	1,059	23	15.64	3,418	62	92.37	26,207	380
		その他							0.21	80	1				2.10	623	10	1.51	616	6
		小計				0.90	95	4	6.55	879	25	5.82	1,059	23	17.74	4,041	72	93.88	26,823	386
	針葉樹計		54.40	13,748	383	110.03	30,721	716	134.19	42,775	784	492.59	175,963	2,586	637.46	243,626	3,050	1,056.02	422,086	4,646
広葉樹	人工林	クヌギ	1.18	97	2	1.98	182	3	1.22	122	1	13.10	1,401	15	8.28	935	8	2.17	256	1
		その他	0.76	63	2	1.46	130	2	6.55	634	11	0.52	58		1.01	123		2.19	280	2
		小計	1.94	160	4	3.44	312	5	7.77	756	12	13.62	1,459	15	9.29	1,058	8	4.36	536	3
	天然林	クヌギ	1.05	87	2							12.64	1,353	12	24.08	2,711	19	43.52	5,128	24
		その他	14.50	1,159	31	19.81	1,646	23	44.49	4,138	46	256.13	28,384	290	392.52	44,746	288	786.50	94,812	478
		小計	15.55	1,246	33	19.81	1,646	23	44.49	4,138	46	268.77	29,737	302	416.60	47,457	307	830.02	99,940	502
	広葉樹計		17.49	1,406	37	23.25	1,958	28	52.26	4,894	58	282.39	31,196	317	425.89	48,515	315	834.38	100,476	505
人工林計			56.34	13,908	387	112.57	30,938	717	135.41	42,652	771	500.39	176,363	2,578	629.01	240,643	2,986	966.50	395,799	4,263
天然林計			15.55	1,246	33	20.71	1,741	27	51.04	5,017	71	274.59	30,796	325	434.34	51,498	379	923.90	126,763	888
立木地合計			71.89	15,154	420	133.28	32,679	744	186.45	47,669	842	774.98	207,159	2,903	1,063.35	292,141	3,365	1,890.40	522,562	5,151
竹林																				
無立木地																				
計			71.89	15,154	420	133.28	32,679	744	186.45	47,669	842	774.98	207,159	2,903	1,063.35	292,141	3,365	1,890.40	522,562	5,151

※下段は最下層、上段は上層等(内数)を示す。

⑤松山市

単位　面積:ha，蓄積:㎥，成長量:㎥

区分			齢級12			齢級13			齢級14			齢級15			齢級16			齢級17		
			面積	蓄積	成長量	面積	蓄積	成長量	面積	蓄積	成長量	面積	蓄積	成長量	面積	蓄積	成長量	面積	蓄積	成長量
針葉樹	人工林	マツ	103.85	32,273	396	178.88	59,034	602	32.88	11,409	88	8.99	3,212	6	3.53	1,273	2	3.16	1,140	2
		スギ	908.74	428,406	4,146	1,307.99	643,707	5,651	1,211.23	654,872	5,239	645.86	344,800	2,498	257.13	141,333	932	99.74	55,915	330
		ヒノキ	416.07	163,261	1,395	486.35	198,504	1,393	461.91	194,934	1,152	175.40	75,758	373	55.11	24,499	97	37.01	16,849	50
		その他				0.32	105	1												
		小計	1,428.66	623,940	5,937	1,973.54	901,350	7,647	1,706.02	861,215	6,479	830.25	423,770	2,877	315.77	167,105	1,031	139.91	73,904	382
	天然林	マツ	136.50	41,914	485	339.98	110,612	1,096	415.16	142,171	1,102	284.53	100,735	173	330.67	118,664	209	177.63	63,751	84
		その他	7.50	2,481	28	5.12	2,345	21	6.84	2,734	21	2.12	986	4	0.53	195		0.18	65	
		小計	144.00	44,395	513	345.10	112,957	1,117	422.00	144,905	1,123	286.65	101,721	177	331.20	118,859	209	177.81	63,816	84
	針葉樹計		1,572.66	668,335	6,450	2,318.64	1,014,307	8,764	2,128.02	1,006,120	7,602	1,116.90	525,491	3,054	646.97	285,964	1,240	317.72	137,720	466
広葉樹	人工林	クヌギ	0.32	39		0.97	122		1.30	165		0.41	52							
		その他	6.35	838	3	8.83	1,199	2	7.43	1,032	1	5.19	733		0.18	25				
		小計	6.67	877	3	9.80	1,321	2	8.73	1,197	1	5.60	785		0.18	25				
	天然林	クヌギ	50.03	6,102	13	48.45	6,078	3	47.13	5,976		24.56	3,117		2.84	355		0.96	117	
		その他	994.78	126,089	401	1,161.63	152,534	342	1,034.11	141,329	173	640.42	88,654	8	323.20	44,323	8	68.00	9,391	1
		小計	1,044.81	132,191	414	1,210.08	158,612	345	1,081.24	147,305	173	664.98	91,771	8	326.04	44,678	8	68.96	9,508	1
	広葉樹計		1,051.48	133,068	417	1,219.88	159,933	347	1,089.97	148,502	174	670.58	92,556	8	326.22	44,703	8	68.96	9,508	1
人工林計			1,435.33	624,817	5,940	1,983.34	902,671	7,649	1,714.75	862,412	6,480	835.85	424,555	2,877	315.95	167,130	1,031	139.91	73,904	382
天然林計			1,188.81	176,586	927	1,555.18	271,569	1,462	1,503.24	292,210	1,296	951.63	193,492	185	657.24	163,537	217	246.77	73,324	85
立木地合計			2,624.14	801,403	6,867	3,538.52	1,174,240	9,111	3,217.99	1,154,622	7,776	1,787.48	618,047	3,062	973.19	330,667	1,248	386.68	147,228	467
竹林																				
無立木地																				
計			2,624.14	801,403	6,867	3,538.52	1,174,240	9,111	3,217.99	1,154,622	7,776	1,787.48	618,047	3,062	973.19	330,667	1,248	386.68	147,228	467

※下段は最下層、上段は上層等(内数)を示す。

⑤松山市

単位　面積:ha，蓄積:㎥，成長量:㎥

区分			齢級18			齢級19			齢級20			齢級21以上		
			面積	蓄積	成長量	面積	蓄積	成長量	面積	蓄積	成長量	面積	蓄積	成長量
針葉樹	人工林	マツ	0.53	191		3.75	1,355		7.47	2,696		5.25	1,895	
		スギ	53.44	31,179	165	19.12	10,830	52	13.19	8,085	34	18.32	11,162	46
		ヒノキ	20.28	9,197	26	12.00	5,680	11	2.92	1,378	1	19.26	9,203	15
		その他												
		小計	74.25	40,567	191	34.87	17,865	63	23.58	12,159	35	42.83	22,260	61
	天然林	マツ	102.29	36,907	18	57.47	20,512		52.50	18,939		81.07	29,178	
		その他	0.17	102	1	0.13	47		0.49	177		50.96	18,405	
		小計	102.46	37,009	19	57.60	20,559		52.99	19,116		132.03	47,583	
	針葉樹計		176.71	77,576	210	92.47	38,424	63	76.57	31,275	35	174.86	69,843	61
広葉樹	人工林	クヌギ												
		その他	1.25	176		0.07	10							
		小計	1.25	176		0.07	10							
	天然林	クヌギ	0.34	44								0.27	35	
		その他	37.40	5,259		16.70	2,309		20.09	2,732		193.73	27,055	
		小計	37.74	5,303		16.70	2,309		20.09	2,732		194.00	27,090	
	広葉樹計		38.99	5,479		16.77	2,319		20.09	2,732		194.00	27,090	
人工林計			75.50	40,743	191	34.94	17,875	63	23.58	12,159	35	42.83	22,260	61
天然林計			140.20	42,312	19	74.30	22,868		73.08	21,848		326.03	74,673	
立木地合計			215.70	83,055	210	109.24	40,743	63	96.66	34,007	35	368.86	96,933	61
竹林														
無立木地														
計			215.70	83,055	210	109.24	40,743	63	96.66	34,007	35	368.86	96,933	61

※下段は最下層、上段は上層等(内数)を示す。

⑥伊予市

単位　面積:ha，蓄積:㎥，成長量:㎥

区分			総数			齢級1			齢級2			齢級3			齢級4			齢級5		
			面積	蓄積	成長量	面積	蓄積	成長量	面積	蓄積	成長量	面積	蓄積	成長量	面積	蓄積	成長量	面積	蓄積	成長量
針葉樹	人工林	マツ	38.85	14,708	142															
		スギ	4,577.13	2,246,464	19,986	2.47	284		5.13	839	40				7.72	1,826	57	1.42	386	10
		ヒノキ	1,948.38	716,853	7,703	0.71	29		1.93	149	18	0.34	45	3	5.28	866	45	12.78	2,653	99
		その他	0.07	18																
		小計	6,564.43	2,978,043	27,831	3.18	313		7.06	988	58	0.34	45	3	13.00	2,692	102	14.20	3,039	109
	天然林	マツ	511.85	186,781	1,682															
		その他	0.77	234	4															
		小計	512.62	187,015	1,686															
	針葉樹計		7,077.05	3,165,058	29,517	3.18	313		7.06	988	58	0.34	45	3	13.00	2,692	102	14.20	3,039	109
広葉樹	人工林	クヌギ	164.59	15,723	106	1.10									0.24	11				
		その他	1.04	119														0.11	8	
		小計	165.63	15,842	106	1.10									0.24	11		0.11	8	
	天然林	クヌギ	1,233.45	130,928	834	1.03			1.13	22	3	1.31	45	3						
		その他	2,268.41	266,199	1,016				1.58	17	5	1.08	36	4	5.21	238	14	7.76	516	19
		小計	3,501.86	397,127	1,850	1.03			2.71	39	8	2.39	81	7	5.21	238	14	7.76	516	19
	広葉樹計		3,667.49	412,969	1,956	2.13			2.71	39	8	2.39	81	7	5.45	249	14	7.87	524	19
人工林計			6,730.06	2,993,885	27,937	4.28	313		7.06	988	58	0.34	45	3	13.24	2,703	102	14.31	3,047	109
天然林計			4,014.48	584,142	3,536	1.03			2.71	39	8	2.39	81	7	5.21	238	14	7.76	516	19
立木地合計			10,744.54	3,578,027	31,473	5.31	313		9.77	1,027	66	2.73	126	10	18.45	2,941	116	22.07	3,563	128
竹林			314.78																	
無立木地			252.37																	
計			11,311.69	3,578,027	31,473	5.31	313		9.77	1,027	66	2.73	126	10	18.45	2,941	116	22.07	3,563	128

※下段は最下層、上段は上層等(内数)を示す。

⑥伊予市

単位　面積:ha，蓄積:㎥，成長量:㎥

区分			齢級6			齢級7			齢級8			齢級9			齢級10			齢級11		
			面積	蓄積	成長量	面積	蓄積	成長量	面積	蓄積	成長量	面積	蓄積	成長量	面積	蓄積	成長量	面積	蓄積	成長量
針葉樹	人工林	マツ							0.17	36	1	0.11	27	1	0.12	38		2.33	780	11
		スギ	4.66	1,436	30	16.41	5,823	113	55.32	20,480	325	172.19	66,997	902	266.35	110,279	1,289	576.49	262,698	2,806
		ヒノキ	70.31	17,069	510	112.75	31,099	748	116.17	35,575	680	289.49	96,540	1,463	194.11	68,948	839	241.31	90,949	899
		その他							0.07	18										
		小計	74.97	18,505	540	129.16	36,922	861	171.73	56,109	1,006	461.79	163,564	2,366	460.58	179,265	2,128	820.13	354,427	3,716
	天然林	マツ							0.45	104	3	10.27	2,815	57	34.48	10,185	163	60.85	20,364	263
		その他							0.10	26	1									
		小計							0.55	130	4	10.27	2,815	57	34.48	10,185	163	60.85	20,364	263
	針葉樹計		74.97	18,505	540	129.16	36,922	861	172.28	56,239	1,010	472.06	166,379	2,423	495.06	189,450	2,291	880.98	374,791	3,979
広葉樹	人工林	クヌギ	0.10	8		9.01	701	12	17.74	1,575	16	39.54	3,696	36	46.48	4,521	22	41.90	4,236	17
		その他							0.15	13								0.45	53	
		小計	0.10	8		9.01	701	12	17.89	1,588	16	39.54	3,696	36	46.48	4,521	22	42.35	4,289	17
	天然林	クヌギ				0.79	73	1	71.74	6,847	77	319.06	32,717	264	496.05	52,427	340	236.54	26,456	122
		その他	4.69	332	7	10.26	877	18	25.65	2,365	31	165.83	17,350	144	428.94	47,339	311	426.10	48,733	228
		小計	4.69	332	7	11.05	950	19	97.39	9,212	108	484.89	50,067	408	924.99	99,766	651	662.64	75,189	350
	広葉樹計		4.79	340	7	20.06	1,651	31	115.28	10,800	124	524.43	53,763	444	971.47	104,287	673	704.99	79,478	367
人工林計			75.07	18,513	540	138.17	37,623	873	189.62	57,697	1,022	501.33	167,260	2,402	507.06	183,786	2,150	862.48	358,716	3,733
天然林計			4.69	332	7	11.05	950	19	97.94	9,342	112	495.16	52,882	465	959.47	109,951	814	723.49	95,553	613
立木地合計			79.76	18,845	547	149.22	38,573	892	287.56	67,039	1,134	996.49	220,142	2,867	1,466.53	293,737	2,964	1,585.97	454,269	4,346
竹林																				
無立木地																				
計			79.76	18,845	547	149.22	38,573	892	287.56	67,039	1,134	996.49	220,142	2,867	1,466.53	293,737	2,964	1,585.97	454,269	4,346

※下段は最下層、上段は上層等(内数)を示す。

⑥伊予市

単位　面積:ha，蓄積:㎥，成長量:㎥

区分			齢級12			齢級13			齢級14			齢級15			齢級16			齢級17		
			面積	蓄積	成長量	面積	蓄積	成長量	面積	蓄積	成長量	面積	蓄積	成長量	面積	蓄積	成長量	面積	蓄積	成長量
針葉樹	人工林	マツ	28.37	10,597	118	1.42	563	4	1.14	439	3	4.35	1,871	4	0.66	279				
		スギ	946.83	453,436	4,311	878.03	429,531	3,774	768.53	400,963	3,153	392.88	212,744	1,516	276.54	156,675	1,022	87.89	50,607	298
		ヒノキ	288.83	113,660	957	230.16	94,179	626	207.08	86,852	499	83.72	36,054	180	36.21	15,822	64	24.63	11,118	36
		その他																		
		小計	1,264.03	577,693	5,386	1,109.61	524,273	4,404	976.75	488,254	3,655	480.95	250,669	1,700	313.41	172,776	1,086	112.52	61,725	334
	天然林	マツ	105.42	37,257	409	130.68	48,676	463	99.78	39,279	292	22.94	8,990	10	25.75	10,373	19	8.40	3,436	
		その他	0.67	208	3															
		小計	106.09	37,465	412	130.68	48,676	463	99.78	39,279	292	22.94	8,990	10	25.75	10,373	19	8.40	3,436	
	針葉樹計		1,370.12	615,158	5,798	1,240.29	572,949	4,867	1,076.53	527,533	3,947	503.89	259,659	1,710	339.16	183,149	1,105	120.92	65,161	334
広葉樹	人工林	クヌギ	3.89	418	2	3.76	472	1	0.83	85										
		その他				0.04	5													
		小計	3.89	418	2	3.80	477	1	0.83	85										
	天然林	クヌギ	79.34	9,112	22	14.73	1,772	2	7.82	960		1.23	157		1.43	184		0.18	23	
		その他	409.46	48,899	147	250.96	30,885	46	233.03	30,399	38	103.60	12,944	1	112.80	14,364	3	17.96	2,334	
		小計	488.80	58,011	169	265.69	32,657	48	240.85	31,359	38	104.83	13,101	1	114.23	14,548	3	18.14	2,357	
	広葉樹計		492.69	58,429	171	269.49	33,134	49	241.68	31,444	38	104.83	13,101	1	114.23	14,548	3	18.14	2,357	
人工林計			1,267.92	578,111	5,388	1,113.41	524,750	4,405	977.58	488,339	3,655	480.95	250,669	1,700	313.41	172,776	1,086	112.52	61,725	334
天然林計			594.89	95,476	581	396.37	81,333	511	340.63	70,638	330	127.77	22,091	11	139.98	24,921	22	26.54	5,793	
立木地合計			1,862.81	673,587	5,969	1,509.78	606,083	4,916	1,318.21	558,977	3,985	608.72	272,760	1,711	453.39	197,697	1,108	139.06	67,518	334
竹林																				
無立木地																				
計			1,862.81	673,587	5,969	1,509.78	606,083	4,916	1,318.21	558,977	3,985	608.72	272,760	1,711	453.39	197,697	1,108	139.06	67,518	334

※下段は最下層、上段は上層等(内数)を示す。

⑥伊予市

単位　面積:ha，蓄積:㎥，成長量:㎥

区分			齢級18			齢級19			齢級20			齢級21以上		
			面積	蓄積	成長量	面積	蓄積	成長量	面積	蓄積	成長量	面積	蓄積	成長量
針葉樹	人工林	マツ										0.18	78	
		スギ	76.54	45,433	234	9.82	6,259	29	15.60	9,448	38	16.31	10,320	39
		ヒノキ	15.45	7,174	19	5.16	2,442	6	10.27	4,815	11	1.69	815	1
		その他												
		小計	91.99	52,607	253	14.98	8,701	35	25.87	14,263	49	18.18	11,213	40
	天然林	マツ	8.40	3,576	3	1.65	629		1.53	590		1.25	507	
		その他												
		小計	8.40	3,576	3	1.65	629		1.53	590		1.25	507	
	針葉樹計		100.39	56,183	256	16.63	9,330	35	27.40	14,853	49	19.43	11,720	40
広葉樹	人工林	クヌギ												
		その他	0.29	40										
		小計	0.29	40										
	天然林	クヌギ	0.96	122								0.11	11	
		その他	35.69	4,795		9.47	1,320		15.18	2,024		3.16	432	
		小計	36.65	4,917		9.47	1,320		15.18	2,024		3.27	443	
	広葉樹計		36.94	4,957		9.47	1,320		15.18	2,024		3.27	443	
人工林計			92.28	52,647	253	14.98	8,701	35	25.87	14,263	49	18.18	11,213	40
天然林計			45.05	8,493	3	11.12	1,949		16.71	2,614		4.52	950	
立木地合計			137.33	61,140	256	26.10	10,650	35	42.58	16,877	49	22.70	12,163	40
竹林														
無立木地														
計			137.33	61,140	256	26.10	10,650	35	42.58	16,877	49	22.70	12,163	40

※下段は最下層、上段は上層等(内数)を示す。

⑦東温市

単位　面積:ha，蓄積:㎥，成長量:㎥

区分			総数			齢級1			齢級2			齢級3			齢級4			齢級5		
			面積	蓄積	成長量	面積	蓄積	成長量	面積	蓄積	成長量	面積	蓄積	成長量	面積	蓄積	成長量	面積	蓄積	成長量
針葉樹	人工林	マツ	11.36	3,368	31															
		スギ	4,988.06	2,508,862	22,680	3.52	300		49.24	8,475	409	107.86	23,359	843	16.65	3,783	117	8.54	2,191	55
		ヒノキ	3,952.00	1,498,244	14,799	1.85	41		4.55	372	42	37.50	4,590	341	15.13	2,295	133	40.90	8,316	328
		その他																		
		小計	8,951.42	4,010,474	37,510	5.37	341		53.79	8,847	451	145.36	27,949	1,184	31.78	6,078	250	49.44	10,507	383
	天然林	マツ	591.67	179,283	997															
		その他	11.64	4,686	27															
		小計	603.31	183,969	1,024															
	針葉樹計		9,554.73	4,194,443	38,534	5.37	341		53.79	8,847	451	145.36	27,949	1,184	31.78	6,078	250	49.44	10,507	383
広葉樹	人工林	クヌギ	4.84	178	12				3.96	91	12									
		その他	50.45	5,711	66				0.48	8	2	2.34	85	9				1.35	93	4
		小計	55.29	5,889	78				4.44	99	14	2.34	85	9				1.35	93	4
	天然林	クヌギ	20.54	2,124	11															
		その他	4,703.74	615,984	2,289				3.93	67	12	35.21	1,263	123	44.80	2,403	133	70.85	4,820	192
		小計	4,724.28	618,108	2,300				3.93	67	12	35.21	1,263	123	44.80	2,403	133	70.85	4,820	192
	広葉樹計		4,779.57	623,997	2,378				8.37	166	26	37.55	1,348	132	44.80	2,403	133	72.20	4,913	196
人工林計			9,006.71	4,016,363	37,588	5.37	341		58.23	8,946	465	147.70	28,034	1,193	31.78	6,078	250	50.79	10,600	387
天然林計			5,327.59	802,077	3,324				3.93	67	12	35.21	1,263	123	44.80	2,403	133	70.85	4,820	192
立木地合計			14,334.30	4,818,440	40,912	5.37	341		62.16	9,013	477	182.91	29,297	1,316	76.58	8,481	383	121.64	15,420	579
竹林			108.34																	
無立木地			273.01																	
計			14,715.65	4,818,440	40,912	5.37	341		62.16	9,013	477	182.91	29,297	1,316	76.58	8,481	383	121.64	15,420	579

※下段は最下層、上段は上層等(内数)を示す。

⑦東温市

単位　面積:ha，蓄積:㎥，成長量:㎥

区分			齢級6			齢級7			齢級8			齢級9			齢級10			齢級11		
			面積	蓄積	成長量	面積	蓄積	成長量	面積	蓄積	成長量	面積	蓄積	成長量	面積	蓄積	成長量	面積	蓄積	成長量
針葉樹	人工林	マツ				0.13	24	1	2.51	431	12				0.16	43	1			
		スギ	24.36	8,103	170	11.14	3,966	73	39.64	15,318	233	161.29	67,723	908	195.56	85,489	1,028	455.55	213,055	2,258
		ヒノキ	126.08	30,462	905	87.41	23,904	570	200.00	61,691	1,175	356.85	120,497	1,799	314.02	113,722	1,389	540.32	206,423	2,090
		その他																		
		小計	150.44	38,565	1,075	98.68	27,894	644	242.15	77,440	1,420	518.14	188,220	2,707	509.74	199,254	2,418	995.87	419,478	4,348
	天然林	マツ							1.64	329	9	2.95	659	14	8.71	2,304	40	29.94	7,610	113
		その他										0.37	72	2				2.91	1,354	14
		小計							1.64	329	9	3.32	731	16	8.71	2,304	40	32.85	8,964	127
	針葉樹計		150.44	38,565	1,075	98.68	27,894	644	243.79	77,769	1,429	521.46	188,951	2,723	518.45	201,558	2,458	1,028.72	428,442	4,475
広葉樹	人工林	クヌギ				0.32	29		0.21	21		0.35	37							
		その他	0.71	59	2	1.51	147	1	11.27	1,184	19	10.40	1,186	14	1.95	234	2	3.33	421	2
		小計	0.71	59	2	1.83	176	1	11.48	1,205	19	10.75	1,223	14	1.95	234	2	3.33	421	2
	天然林	クヌギ				0.47	44		5.03	425	5	5.17	482	3	2.87	325	1	1.95	230	1
		その他	42.92	3,550	98	37.93	3,603	65	28.80	2,945	41	147.62	15,968	160	192.14	23,103	197	342.54	42,491	259
		小計	42.92	3,550	98	38.40	3,647	65	33.83	3,370	46	152.79	16,450	163	195.01	23,428	198	344.49	42,721	260
	広葉樹計		43.63	3,609	100	40.23	3,823	66	45.31	4,575	65	163.54	17,673	177	196.96	23,662	200	347.82	43,142	262
人工林計			151.15	38,624	1,077	100.51	28,070	645	253.63	78,645	1,439	528.89	189,443	2,721	511.69	199,488	2,420	999.20	419,899	4,350
天然林計			42.92	3,550	98	38.40	3,647	65	35.47	3,699	55	156.11	17,181	179	203.72	25,732	238	377.34	51,685	387
立木地合計			194.07	42,174	1,175	138.91	31,717	710	289.10	82,344	1,494	685.00	206,624	2,900	715.41	225,220	2,658	1,376.54	471,584	4,737
竹林																				
無立木地																				
計			194.07	42,174	1,175	138.91	31,717	710	289.10	82,344	1,494	685.00	206,624	2,900	715.41	225,220	2,658	1,376.54	471,584	4,737

※下段は最下層、上段は上層等(内数)を示す。

⑦東温市

単位　面積:ha，蓄積:㎥，成長量:㎥

区分			齢級12			齢級13			齢級14			齢級15			齢級16			齢級17		
			面積	蓄積	成長量	面積	蓄積	成長量	面積	蓄積	成長量	面積	蓄積	成長量	面積	蓄積	成長量	面積	蓄積	成長量
針葉樹	人工林	マツ	0.17	53		1.78	524	5	3.26	1,132	9	1.46	527	1	0.65	192	1	0.70	253	1
		スギ	661.46	325,103	3,138	1,234.37	637,818	5,483	1,031.91	550,763	4,266	598.45	335,712	2,349	220.68	126,290	807	86.68	50,865	298
		ヒノキ	572.50	226,357	1,887	717.58	294,812	2,059	572.35	242,410	1,419	215.10	93,610	455	54.73	24,668	101	34.73	15,879	52
		その他																		
		小計	1,234.13	551,513	5,025	1,953.73	933,154	7,547	1,607.52	794,305	5,694	815.01	429,849	2,805	276.06	151,150	909	122.11	66,997	351
	天然林	マツ	51.62	14,106	173	85.96	25,090	241	88.07	27,807	225	94.98	30,352	63	92.97	28,707	53	97.04	29,485	66
		その他	0.49	199	2	1.76	723	5	1.25	584	4	0.61	220							
		小計	52.11	14,305	175	87.72	25,813	246	89.32	28,391	229	95.59	30,572	63	92.97	28,707	53	97.04	29,485	66
	針葉樹計		1,286.24	565,818	5,200	2,041.45	958,967	7,793	1,696.84	822,696	5,923	910.60	460,421	2,868	369.03	179,857	962	219.15	96,482	417
広葉樹	人工林	クヌギ																		
		その他	10.39	1,371	8	4.55	618	3	0.89	124		0.19	26		0.85	121		0.24	34	
		小計	10.39	1,371	8	4.55	618	3	0.89	124		0.19	26		0.85	121		0.24	34	
	天然林	クヌギ	0.57	70		3.85	479	1	0.16	20					0.47	49				
		その他	464.87	60,428	308	808.13	109,285	376	959.88	133,007	286	537.69	75,074	14	420.18	58,465	14	261.18	36,555	10
		小計	465.44	60,498	308	811.98	109,764	377	960.04	133,027	286	537.69	75,074	14	420.65	58,514	14	261.18	36,555	10
	広葉樹計		475.83	61,869	316	816.53	110,382	380	960.93	133,151	286	537.88	75,100	14	421.50	58,635	14	261.42	36,589	10
人工林計			1,244.52	552,884	5,033	1,958.28	933,772	7,550	1,608.41	794,429	5,694	815.20	429,875	2,805	276.91	151,271	909	122.35	67,031	351
天然林計			517.55	74,803	483	899.70	135,577	623	1,049.36	161,418	515	633.28	105,646	77	513.62	87,221	67	358.22	66,040	76
立木地合計			1,762.07	627,687	5,516	2,857.98	1,069,349	8,173	2,657.77	955,847	6,209	1,448.48	535,521	2,882	790.53	238,492	976	480.57	133,071	427
竹林																				
無立木地																				
計			1,762.07	627,687	5,516	2,857.98	1,069,349	8,173	2,657.77	955,847	6,209	1,448.48	535,521	2,882	790.53	238,492	976	480.57	133,071	427

※下段は最下層、上段は上層等(内数)を示す。

⑦東温市

単位　面積:ha，蓄積:㎥，成長量:㎥

区分			齢級18			齢級19			齢級20			齢級21以上		
			面積	蓄積	成長量	面積	蓄積	成長量	面積	蓄積	成長量	面積	蓄積	成長量
針葉樹	人工林	マツ							0.09	27		0.45	162	
		スギ	29.64	17,709	92	12.98	8,329	41	13.62	8,681	39	24.92	15,830	73
		ヒノキ	14.28	6,365	15	6.99	3,356	7	13.22	6,240	10	25.91	12,234	22
		その他												
		小計	43.92	24,074	107	19.97	11,685	48	26.93	14,948	49	51.28	28,226	95
	天然林	マツ	19.62	6,588		4.12	1,382		3.73	1,233		10.32	3,631	
		その他										4.25	1,534	
		小計	19.62	6,588		4.12	1,382		3.73	1,233		14.57	5,165	
	針葉樹計		63.54	30,662	107	24.09	13,067	48	30.66	16,181	49	65.85	33,391	95
広葉樹	人工林	クヌギ												
		その他												
		小計												
	天然林	クヌギ												
		その他	97.37	13,697	1	52.84	7,449		46.97	6,611		107.89	15,200	
		小計	97.37	13,697	1	52.84	7,449		46.97	6,611		107.89	15,200	
	広葉樹計		97.37	13,697	1	52.84	7,449		46.97	6,611		107.89	15,200	
人工林計			43.92	24,074	107	19.97	11,685	48	26.93	14,948	49	51.28	28,226	95
天然林計			116.99	20,285	1	56.96	8,831		50.70	7,844		122.46	20,365	
立木地合計			160.91	44,359	108	76.93	20,516	48	77.63	22,792	49	173.74	48,591	95
竹林														
無立木地														
計			160.91	44,359	108	76.93	20,516	48	77.63	22,792	49	173.74	48,591	95

※下段は最下層、上段は上層等(内数)を示す。

⑧砥部町

単位　面積:ha，蓄積:㎥，成長量:㎥

区分			総数			齢級1			齢級2			齢級3			齢級4			齢級5		
			面積	蓄積	成長量	面積	蓄積	成長量	面積	蓄積	成長量	面積	蓄積	成長量	面積	蓄積	成長量	面積	蓄積	成長量
針葉樹	人工林	マツ	13.28	4,387	50	0.02														
		スギ	2,606.89	1,317,322	11,426	21.29	2,859		6.87	1,325	63	1.68	314	13	0.55	140	4	0.18	51	1
		ヒノキ	1,752.05	659,060	6,538	9.06	268		0.69	42	6	0.78	94	8	7.28	1,186	61	5.48	1,161	43
		その他																		
		小計	4,372.22	1,980,769	18,014	30.37	3,127		7.56	1,367	69	2.46	408	21	7.83	1,326	65	5.66	1,212	44
	天然林	マツ	390.43	147,558	1,017															
		その他	0.57	46		0.51	17													
		小計	391.00	147,604	1,017	0.51	17													
	針葉樹計		4,763.22	2,128,373	19,031	30.88	3,144		7.56	1,367	69	2.46	408	21	7.83	1,326	65	5.66	1,212	44
広葉樹	人工林	クヌギ	69.18	6,466	65	3.79			0.61	11	2	1.02	47	3	0.12	7		0.77	49	1
		その他	13.37	564	8	6.73						0.29	8	1	2.12	92	6			
		小計	82.55	7,030	73	10.52			0.61	11	2	1.31	55	4	2.24	99	6	0.77	49	1
	天然林	クヌギ	267.05	28,804	210	0.88									0.79	37	2			
		その他	1,588.96	173,749	701	25.47									1.33	58	1	11.06	670	26
		小計	1,856.01	202,553	911	26.35									2.12	95	3	11.06	670	26
	広葉樹計		1,938.56	209,583	984	36.87			0.61	11	2	1.31	55	4	4.36	194	9	11.83	719	27
人工林計			4,454.77	1,987,799	18,087	40.89	3,127		8.17	1,378	71	3.77	463	25	10.07	1,425	71	6.43	1,261	45
天然林計			2,247.01	350,157	1,928	26.86	17								2.12	95	3	11.06	670	26
立木地合計			6,701.78	2,337,956	20,015	67.75	3,144		8.17	1,378	71	3.77	463	25	12.19	1,520	74	17.49	1,931	71
竹林			131.63																	
無立木地			135.52																	
計			6,968.93	2,337,956	20,015	67.75	3,144		8.17	1,378	71	3.77	463	25	12.19	1,520	74	17.49	1,931	71

※下段は最下層、上段は上層等(内数)を示す。

⑧砥部町

単位　面積:ha，蓄積:㎥，成長量:㎥

区分			齢級6			齢級7			齢級8			齢級9			齢級10			齢級11		
			面積	蓄積	成長量	面積	蓄積	成長量	面積	蓄積	成長量	面積	蓄積	成長量	面積	蓄積	成長量	面積	蓄積	成長量
針葉樹	人工林	マツ										5.05	1,480	30				0.01	3	
		スギ	1.31	449	11	7.51	2,762	51	8.60	3,347	52	52.97	21,552	286	96.57	42,249	476	274.89	127,567	1,334
		ヒノキ	27.61	6,747	200	54.13	14,972	356	57.41	17,633	340	206.36	69,006	1,046	213.31	75,366	933	263.83	99,600	1,007
		その他																		
		小計	28.92	7,196	211	61.64	17,734	407	66.01	20,980	392	264.38	92,038	1,362	309.88	117,615	1,409	538.73	227,170	2,341
	天然林	マツ										5.67	1,542	34	1.22	386	7	4.55	1,491	19
		その他																		
		小計										5.67	1,542	34	1.22	386	7	4.55	1,491	19
	針葉樹計		28.92	7,196	211	61.64	17,734	407	66.01	20,980	392	270.05	93,580	1,396	311.10	118,001	1,416	543.28	228,661	2,360
広葉樹	人工林	クヌギ	0.73	61	1	1.24	115	1	19.40	1,898	21	27.04	2,655	26	10.91	1,212	10	1.46	150	
		その他				0.13	10											0.60	63	
		小計	0.73	61	1	1.37	125	1	19.40	1,898	21	27.04	2,655	26	10.91	1,212	10	2.06	213	
	天然林	クヌギ							14.73	1,452	19	81.84	8,241	82	82.62	9,008	68	46.88	5,383	31
		その他	22.46	1,586	45	2.42	204	4	59.00	5,178	88	111.58	10,869	114	158.19	16,837	140	173.33	18,908	98
		小計	22.46	1,586	45	2.42	204	4	73.73	6,630	107	193.42	19,110	196	240.81	25,845	208	220.21	24,291	129
	広葉樹計		23.19	1,647	46	3.79	329	5	93.13	8,528	128	220.46	21,765	222	251.72	27,057	218	222.27	24,504	129
人工林計			29.65	7,257	212	63.01	17,859	408	85.41	22,878	413	291.42	94,693	1,388	320.79	118,827	1,419	540.79	227,383	2,341
天然林計			22.46	1,586	45	2.42	204	4	73.73	6,630	107	199.09	20,652	230	242.03	26,231	215	224.76	25,782	148
立木地合計			52.11	8,843	257	65.43	18,063	412	159.14	29,508	520	490.51	115,345	1,618	562.82	145,058	1,634	765.55	253,165	2,489
竹林																				
無立木地																				
計			52.11	8,843	257	65.43	18,063	412	159.14	29,508	520	490.51	115,345	1,618	562.82	145,058	1,634	765.55	253,165	2,489

※下段は最下層、上段は上層等(内数)を示す。

⑧砥部町

単位　面積:ha，蓄積:㎥，成長量:㎥

区分			齢級12			齢級13			齢級14			齢級15			齢級16			齢級17		
			面積	蓄積	成長量	面積	蓄積	成長量	面積	蓄積	成長量	面積	蓄積	成長量	面積	蓄積	成長量	面積	蓄積	成長量
針葉樹	人工林	マツ	1.46	474	5	3.87	1,277	13	0.57	206	1	0.86	343		1.10	473	1	0.34	131	
		スギ	586.40	287,060	2,768	589.75	299,369	2,569	478.00	257,219	2,033	245.45	135,209	955	122.38	69,548	448	70.68	40,864	247
		ヒノキ	329.29	129,080	1,104	242.32	99,724	697	198.78	83,759	486	82.26	35,873	172	19.56	8,902	38	14.60	6,652	24
		その他																		
		小計	917.15	416,614	3,877	835.94	400,370	3,279	677.35	341,184	2,520	328.57	171,425	1,127	143.04	78,923	487	85.62	47,647	271
	天然林	マツ	59.56	20,757	233	99.16	36,890	345	97.87	37,691	282	49.40	19,582	39	31.20	12,613	25	22.85	9,201	18
		その他	0.06	29																
		小計	59.62	20,786	233	99.16	36,890	345	97.87	37,691	282	49.40	19,582	39	31.20	12,613	25	22.85	9,201	18
	針葉樹計		976.77	437,400	4,110	935.10	437,260	3,624	775.22	378,875	2,802	377.97	191,007	1,166	174.24	91,536	512	108.47	56,848	289
広葉樹	人工林	クヌギ	0.46	56		1.26	158								0.37	47				
		その他	2.58	284	1							0.92	107							
		小計	3.04	340	1	1.26	158					0.92	107		0.37	47				
	天然林	クヌギ	25.42	3,025	6	8.02	987	2	5.54	637		0.24	25		0.09	9				
		その他	324.04	36,547	101	315.90	36,927	71	215.27	25,510	11	97.70	11,773	2	45.39	5,397		10.11	1,285	
		小計	349.46	39,572	107	323.92	37,914	73	220.81	26,147	11	97.94	11,798	2	45.48	5,406		10.11	1,285	
	広葉樹計		352.50	39,912	108	325.18	38,072	73	220.81	26,147	11	98.86	11,905	2	45.85	5,453		10.11	1,285	
人工林計			920.19	416,954	3,878	837.20	400,528	3,279	677.35	341,184	2,520	329.49	171,532	1,127	143.41	78,970	487	85.62	47,647	271
天然林計			409.08	60,358	340	423.08	74,804	418	318.68	63,838	293	147.34	31,380	41	76.68	18,019	25	32.96	10,486	18
立木地合計			1,329.27	477,312	4,218	1,260.28	475,332	3,697	996.03	405,022	2,813	476.83	202,912	1,168	220.09	96,989	512	118.58	58,133	289
竹林																				
無立木地																				
計			1,329.27	477,312	4,218	1,260.28	475,332	3,697	996.03	405,022	2,813	476.83	202,912	1,168	220.09	96,989	512	118.58	58,133	289

※下段は最下層、上段は上層等(内数)を示す。

⑧砥部町

単位　面積:ha，蓄積:㎥，成長量:㎥

区分			齢級18			齢級19			齢級20			齢級21以上		
			面積	蓄積	成長量	面積	蓄積	成長量	面積	蓄積	成長量	面積	蓄積	成長量
針葉樹	人工林	マツ												
		スギ	19.55	10,962	56	6.10	3,756	17	3.84	2,304	9	12.32	8,416	33
		ヒノキ	7.07	3,228	9	2.71	1,258	3	5.95	2,795	3	3.57	1,714	2
		その他												
		小計	26.62	14,190	65	8.81	5,014	20	9.79	5,099	12	15.89	10,130	35
	天然林	マツ	15.42	5,944	15	2.44	1,037		0.98	384		0.11	40	
		その他												
		小計	15.42	5,944	15	2.44	1,037		0.98	384		0.11	40	
	針葉樹計		42.04	20,134	80	11.25	6,051	20	10.77	5,483	12	16.00	10,170	35
広葉樹	人工林	クヌギ												
		その他												
		小計												
	天然林	クヌギ												
		その他	6.60	794		0.26	31		0.14	17		8.71	1,158	
		小計	6.60	794		0.26	31		0.14	17		8.71	1,158	
	広葉樹計		6.60	794		0.26	31		0.14	17		8.71	1,158	
人工林計			26.62	14,190	65	8.81	5,014	20	9.79	5,099	12	15.89	10,130	35
天然林計			22.02	6,738	15	2.70	1,068		1.12	401		8.82	1,198	
立木地合計			48.64	20,928	80	11.51	6,082	20	10.91	5,500	12	24.71	11,328	35
竹林														
無立木地														
計			48.64	20,928	80	11.51	6,082	20	10.91	5,500	12	24.71	11,328	35

※下段は最下層、上段は上層等(内数)を示す。

イ　施業別森林資源構成表

①県合計

単位　面積:ha，蓄積:㎥，成長量:㎥

区分				総数			齢級1			齢級2			齢級3			齢級4			齢級5		
				面積	蓄積	成長量	面積	蓄積	成長量	面積	蓄積	成長量	面積	蓄積	成長量	面積	蓄積	成長量	面積	蓄積	成長量
立木地	総数		総数	346,644.22	116,796,831	934,110	661.17	37,862		1,021.26	90,830	6,626	1,279.82	109,942	6,981	1,212.19	131,476	6,366	1,609.56	256,869	9,334
			針	236,076.74	103,078,676	887,307	424.21	37,862		626.66	82,619	5,293	513.64	81,300	4,467	524.95	95,464	4,476	975.16	215,173	7,840
			広	110,567.48	13,718,155	46,803	236.96			394.60	8,211	1,333	766.18	28,642	2,514	687.24	36,012	1,890	634.40	41,696	1,494
	人工林	総数	総数	220,752.10	97,041,147	852,843	560.25	37,538		861.22	87,954	6,060	662.16	87,324	4,883	595.08	99,230	4,661	1,019.73	217,874	7,900
			針	217,320.11	96,722,097	849,236	419.05	37,538		626.15	82,562	5,289	513.34	81,263	4,464	524.95	95,464	4,476	969.18	214,417	7,787
			広	3,431.99	319,050	3,607	141.20			235.07	5,392	771	148.82	6,061	419	70.13	3,766	185	50.55	3,457	113
		育成単層林	総数	219,974.78	96,744,766	849,332	560.10	37,516		860.09	87,857	6,050	660.58	87,232	4,877	591.80	98,710	4,637	993.88	212,901	7,722
			針	216,559.59	96,427,363	845,753	418.90	37,516		625.02	82,465	5,279	513.00	81,227	4,461	522.52	94,990	4,455	946.78	209,682	7,618
			広	3,415.19	317,403	3,579	141.20			235.07	5,392	771	147.58	6,005	416	69.28	3,720	182	47.10	3,219	104
		育成複層林	総数	777.32	296,381	3,511	0.15	22		1.13	97	10	1.58	92	6	3.28	520	24	25.85	4,973	178
			針	760.52	294,734	3,483	0.15	22		1.13	97	10	0.34	36	3	2.43	474	21	22.40	4,735	169
			広	16.80	1,647	28							1.24	56	3	0.85	46	3	3.45	238	9
	天然林	総数	総数	125,892.12	19,755,684	81,267	100.92	324		160.04	2,876	566	617.66	22,618	2,098	617.11	32,246	1,705	589.83	38,995	1,434
			針	18,756.63	6,356,579	38,071	5.16	324.00		0.51	57.00	4.00	0.30	37.00	3.00				5.98	756.00	53.00
			広	107,135.49	13,399,105	43,196	95.76			159.53	2,819.00	562.00	617.36	22,581.00	2,095.00	617.11	32,246.00	1,705.00	583.85	38,239.00	1,381.00
		育成単層林	総数	151.06	4,459	333	32.60			31.23	748	97	87.23	3,711	236						
			針																		
			広	151.06	4,459	333	32.60			31.23	748	97	87.23	3,711	236						
		育成複層林	総数	0.01	1																
			針																		
			広	0.01	1																
		天然生林	総数	125,741.05	19,751,224	80,934	68.32	324		128.81	2,128	469	530.43	18,907	1,862	617.11	32,246	1,705	589.83	38,995	1,434
			針	18,756.63	6,356,579	38,071	5.16	324		0.51	57	4	0.30	37	3				5.98	756	53
			広	106,984.42	13,394,645	42,863	63.16			128.30	2,071	465	530.13	18,870	1,859	617.11	32,246	1,705	583.85	38,239	1,381
竹林				4,402.97																	
無立木地	人工林伐採跡地			133.51																	
	天然林伐採跡地			62.58																	
	未立木地			6,563.42																	
	更新困難地			1,689.16																	
計				359,495.86	116,796,831	934,110	661.17	37,862		1,021.26	90,830	6,626	1,279.82	109,942	6,981	1,212.19	131,476	6,366	1,609.56	256,869	9,334

※下段は最下層、上段は上層等(内数)を示す。

①県合計

単位　面積:ha，蓄積:㎥，成長量:㎥

区分				齢級6			齢級7			齢級8			齢級9			齢級10			齢級11		
				面積	蓄積	成長量	面積	蓄積	成長量	面積	蓄積	成長量	面積	蓄積	成長量	面積	蓄積	成長量	面積	蓄積	成長量
立木地	総数		総数	2,891.09	611,488	17,130	3,984.84	907,274	20,354	6,365.32	1,536,332	27,203	15,797.24	4,255,044	60,065	21,648.01	5,988,816	69,003	34,959.92	10,959,260	106,914
			針	2,174.78	554,828	15,736	2,817.31	803,349	18,425	4,201.29	1,323,204	24,413	10,800.32	3,722,395	55,166	13,590.61	5,091,382	63,032	23,949.77	9,655,777	100,565
			広	716.31	56,660	1,394	1,167.53	103,925	1,929	2,164.03	213,128	2,790	4,996.92	532,649	4,899	8,057.40	897,434	5,971	11,010.15	1,303,483	6,349
	人工林	総数	総数	2,270.25	562,143	15,880	2,950.59	813,522	18,511	4,761.21	1,374,049	24,849	11,499.60	3,783,101	55,404	13,784.99	5,066,353	62,110	23,368.31	9,467,057	97,857
			針	2,173.35	554,568	15,725	2,805.51	800,392	18,348	4,171.55	1,316,979	24,251	10,721.07	3,702,029	54,758	13,318.83	5,015,786	61,789	23,215.08	9,449,863	97,776
			広	96.90	7,575	155	145.08	13,130	163	589.66	57,070	598	778.53	81,072	646	466.16	50,567	321	153.23	17,194	81
		育成単層林	総数	2,194.02	543,626	15,352	2,802.89	773,341	17,578	4,697.25	1,354,714	24,485	11,486.68	3,778,640	55,338	13,776.35	5,062,880	62,067	23,334.14	9,453,929	97,720
			針	2,098.38	536,156	15,200	2,661.22	760,537	17,421	4,108.08	1,297,692	23,887	10,708.15	3,697,568	54,692	13,310.27	5,012,323	61,746	23,181.00	9,436,745	97,639
			広	95.64	7,470	152	141.67	12,804	157	589.17	57,022	598	778.53	81,072	646	466.08	50,557	321	153.14	17,184	81
		育成複層林	総数	76.23	18,517	528	147.70	40,181	933	63.96	19,335	364	12.92	4,461	66	8.64	3,473	43	34.17	13,128	137
			針	74.97	18,412	525	144.29	39,855	927	63.47	19,287	364	12.92	4,461	66	8.56	3,463	43	34.08	13,118	137
			広	1.26	105	3	3.41	326	6	0.49	48					0.08	10		0.09	10	
	天然林	総数	総数	620.84	49,345	1,250	1,034.25	93,752	1,843	1,604.11	162,283	2,354	4,297.64	471,943	4,661	7,863.02	922,463	6,893	11,591.61	1,492,203	9,057
			針	1.43	260.00	11.00	11.80	2,957.00	77.00	29.74	6,225.00	162.00	79.25	20,366.00	408.00	271.78	75,596.00	1,243.00	734.69	205,914.00	2,789.00
			広	619.41	49,085.00	1,239.00	1,022.45	90,795.00	1,766.00	1,574.37	156,058.00	2,192.00	4,218.39	451,577.00	4,253.00	7,591.24	846,867.00	5,650.00	10,856.92	1,286,289.00	6,268.00
		育成単層林	総数																		
			針																		
			広																		
		育成複層林	総数													0.01	1				
			針																		
			広													0.01	1				
		天然生林	総数	620.84	49,345	1,250	1,034.25	93,752	1,843	1,604.11	162,283	2,354	4,297.64	471,943	4,661	7,863.01	922,462	6,893	11,591.61	1,492,203	9,057
			針	1.43	260	11	11.80	2,957	77	29.74	6,225	162	79.25	20,366	408	271.78	75,596	1,243	734.69	205,914	2,789
			広	619.41	49,085	1,239	1,022.45	90,795	1,766	1,574.37	156,058	2,192	4,218.39	451,577	4,253	7,591.23	846,866	5,650	10,856.92	1,286,289	6,268
竹林																					
無立木地	人工林伐採跡地																				
	天然林伐採跡地																				
	未立木地																				
	更新困難地																				
計				2,891.09	611,488	17,130	3,984.84	907,274	20,354	6,365.32	1,536,332	27,203	15,797.24	4,255,044	60,065	21,648.01	5,988,816	69,003	34,959.92	10,959,260	106,914

※下段は最下層、上段は上層等(内数)を示す。

①県合計

単位　面積:ha，蓄積:㎥，成長量:㎥

区分				齢級12			齢級13			齢級14			齢級15			齢級16			齢級17		
				面積	蓄積	成長量	面積	蓄積	成長量	面積	蓄積	成長量	面積	蓄積	成長量	面積	蓄積	成長量	面積	蓄積	成長量
立木地	総数		総数	53,432.01	18,192,858	156,452	66,565.57	23,822,584	180,906	59,113.38	21,773,941	144,551	32,307.13	11,821,765	62,038	16,083.69	5,747,407	25,937	9,414.96	3,517,259	14,153
			針	37,996.15	16,271,652	149,849	47,233.44	21,314,298	174,976	40,902.41	19,349,340	141,378	21,138.40	10,309,616	61,816	9,979.55	4,920,944	25,803	6,098.07	3,063,100	14,021
			広	15,435.86	1,921,206	6,603	19,332.13	2,508,286	5,930	18,210.97	2,424,601	3,173	11,168.73	1,512,149	222	6,104.14	826,463	134	3,316.89	454,159	132
	人工林	総数	総数	36,038.96	15,643,569	142,705	43,478.81	20,065,707	163,234	36,961.20	17,963,592	131,008	18,549.28	9,363,704	60,091	8,093.79	4,241,785	24,619	5,067.80	2,690,393	13,385
			針	35,906.32	15,626,808	142,630	43,337.98	20,047,395	163,183	36,853.44	17,949,028	130,985	18,460.80	9,351,647	60,086	8,067.30	4,238,232	24,618	5,058.15	2,689,033	13,385
			広	132.64	16,761	75	140.83	18,312	51	107.76	14,564	23	88.48	12,057	5	26.49	3,553	1	9.65	1,360	
		育成単層林	総数	35,982.27	15,619,274	142,486	43,400.52	20,031,773	162,957	36,892.14	17,930,962	130,774	18,481.93	9,330,110	59,869	8,062.61	4,226,121	24,529	5,041.10	2,677,049	13,322
			針	35,849.76	15,602,530	142,411	43,264.86	20,014,164	162,910	36,785.01	17,916,486	130,751	18,393.45	9,318,053	59,864	8,036.12	4,222,568	24,528	5,031.45	2,675,689	13,322
			広	132.51	16,744	75	135.66	17,609	47	107.13	14,476	23	88.48	12,057	5	26.49	3,553	1	9.65	1,360	
		育成複層林	総数	56.69	24,295	219	78.29	33,934	277	69.06	32,630	234	67.35	33,594	222	31.18	15,664	90	26.70	13,344	63
			針	56.56	24,278	219	73.12	33,231	273	68.43	32,542	234	67.35	33,594	222	31.18	15,664	90	26.70	13,344	63
			広	0.13	17		5.17	703	4	0.63	88										
	天然林	総数	総数	17,393.05	2,549,289	13,747	23,086.76	3,756,877	17,672	22,152.18	3,810,349	13,543	13,757.85	2,458,061	1,947	7,989.90	1,505,622	1,318	4,347.16	826,866	768
			針	2,089.83	644,844.00	7,219.00	3,895.46	1,266,903.00	11,793.00	4,048.97	1,400,312.00	10,393.00	2,677.60	957,969.00	1,730.00	1,912.25	682,712.00	1,185.00	1,039.92	374,067.00	636.00
			広	15,303.22	1,904,445.00	6,528.00	19,191.30	2,489,974.00	5,879.00	18,103.21	2,410,037.00	3,150.00	11,080.25	1,500,092.00	217.00	6,077.65	822,910.00	133.00	3,307.24	452,799.00	132.00
		育成単層林	総数																		
			針																		
			広																		
		育成複層林	総数																		
			針																		
			広																		
		天然生林	総数	17,393.05	2,549,289	13,747	23,086.76	3,756,877	17,672	22,152.18	3,810,349	13,543	13,757.85	2,458,061	1,947	7,989.90	1,505,622	1,318	4,347.16	826,866	768
			針	2,089.83	644,844	7,219	3,895.46	1,266,903	11,793	4,048.97	1,400,312	10,393	2,677.60	957,969	1,730	1,912.25	682,712	1,185	1,039.92	374,067	636
			広	15,303.22	1,904,445	6,528	19,191.30	2,489,974	5,879	18,103.21	2,410,037	3,150	11,080.25	1,500,092	217	6,077.65	822,910	133	3,307.24	452,799	132
竹林																					
無立木地	人工林伐採跡地																				
	天然林伐採跡地																				
	未立木地																				
	更新困難地																				
計				53,432.01	18,192,858	156,452	66,565.57	23,822,584	180,906	59,113.38	21,773,941	144,551	32,307.13	11,821,765	62,038	16,083.69	5,747,407	25,937	9,414.96	3,517,259	14,153

※下段は最下層、上段は上層等(内数)を示す。

①県合計

単位　面積:ha，蓄積:㎥，成長量:㎥

区分				齢級18			齢級19			齢級20			齢級21以上		
				面積	蓄積	成長量	面積	蓄積	成長量	面積	蓄積	成長量	面積	蓄積	成長量
立木地	総数		総数	5,566.47	2,186,153	7,929	3,257.22	1,390,460	4,209	2,715.54	1,117,795	2,964	6,757.83	2,341,416	4,995
			針	3,814.62	1,948,533	7,883	2,527.59	1,289,353	4,209	1,986.89	1,017,303	2,964	3,800.92	1,931,184	4,995
			広	1,751.85	237,620	46	729.63	101,107		728.65	100,492		2,956.91	410,232	
	人工林	総数	総数	3,199.61	1,721,794	7,547	2,172.11	1,158,736	4,189	1,774.01	939,257	2,964	3,083.14	1,656,465	4,986
			針	3,183.65	1,719,548	7,547	2,167.94	1,158,149	4,189	1,767.05	938,275	2,964	3,059.42	1,653,121	4,986
			広	15.96	2,246		4.17	587		6.96	982		23.72	3,344	
		育成単層林	総数	3,180.79	1,712,381	7,512	2,160.81	1,153,082	4,173	1,769.28	936,473	2,955	3,045.55	1,636,195	4,929
			針	3,164.83	1,710,135	7,512	2,156.64	1,152,495	4,173	1,762.32	935,491	2,955	3,021.83	1,632,851	4,929
			広	15.96	2,246		4.17	587		6.96	982		23.72	3,344	
		育成複層林	総数	18.82	9,413	35	11.30	5,654	16	4.73	2,784	9	37.59	20,270	57
			針	18.82	9,413	35	11.30	5,654	16	4.73	2,784	9	37.59	20,270	57
			広												
	天然林	総数	総数	2,366.86	464,359	382	1,085.11	231,724	20	941.53	178,538		3,674.69	684,951	9
			針	630.97	228,985.00	336.00	359.65	131,204.00	20.00	219.84	79,028.00		741.50	278,063.00	9.00
			広	1,735.89	235,374.00	46.00	725.46	100,520.00		721.69	99,510.00		2,933.19	406,888.00	
		育成単層林	総数												
			針												
			広												
		育成複層林	総数												
			針												
			広												
		天然生林	総数	2,366.86	464,359	382	1,085.11	231,724	20	941.53	178,538		3,674.69	684,951	9
			針	630.97	228,985	336	359.65	131,204	20	219.84	79,028		741.50	278,063	9
			広	1,735.89	235,374	46	725.46	100,520		721.69	99,510		2,933.19	406,888	
竹林															
無立木地	人工林伐採跡地														
	天然林伐採跡地														
	未立木地														
	更新困難地														
計				5,566.47	2,186,153	7,929	3,257.22	1,390,460	4,209	2,715.54	1,117,795	2,964	6,757.83	2,341,416	4,995

※下段は最下層、上段は上層等(内数)を示す。

②今治松山森林計画区

単位　面積:ha，蓄積:㎥，成長量:㎥

区分				総数			齢級1			齢級2			齢級3			齢級4			齢級5		
				面積	蓄積	成長量	面積	蓄積	成長量	面積	蓄積	成長量	面積	蓄積	成長量	面積	蓄積	成長量	面積	蓄積	成長量
立木地	総数		総数	70,439.62	21,396,839	174,055	141.39	7,830		170.61	18,615	1,115	274.73	36,164	1,746	139.94	14,990	676	264.62	41,956	1,438
			針	41,877.53	17,954,973	162,311	72.21	7,830		110.98	17,114	925	175.72	32,211	1,447	55.24	10,512	435	151.50	34,487	1,152
			広	28,562.09	3,441,866	11,744	69.18			59.63	1,501	190	99.01	3,953	299	84.70	4,478	241	113.12	7,469	286
	人工林	総数	総数	37,479.47	16,400,642	153,294	102.43	7,813		160.71	18,436	1,083	226.52	34,374	1,587	71.51	11,384	478	154.63	34,693	1,157
			針	36,885.09	16,350,474	152,573	71.70	7,813		110.98	17,114	925	175.72	32,211	1,447	55.24	10,512	435	151.49	34,486	1,152
			広	594.38	50,168	721	30.73			49.73	1,322	158	50.80	2,163	140	16.27	872	43	3.14	207	5
		育成単層林	総数	37,237.74	16,307,314	152,245	102.43	7,813		160.71	18,436	1,083	226.52	34,374	1,587	71.51	11,384	478	143.35	32,165	1,074
			針	36,650.66	16,258,082	151,530	71.70	7,813		110.98	17,114	925	175.72	32,211	1,447	55.24	10,512	435	140.21	31,958	1,069
			広	587.08	49,232	715	30.73			49.73	1,322	158	50.80	2,163	140	16.27	872	43	3.14	207	5
		育成複層林	総数	241.73	93,328	1,049													11.28	2,528	83
			針	234.43	92,392	1,043													11.28	2,528	83
			広	7.30	936	6															
	天然林	総数	総数	32,960.15	4,996,197	20,761	38.96	17		9.90	179	32	48.21	1,790	159	68.43	3,606	198	109.99	7,263	281
			針	4,992.44	1,604,499	9,738	0.51	17.00											0.01	1.00	
			広	27,967.71	3,391,698	11,023	38.45			9.90	179.00	32.00	48.21	1,790.00	159.00	68.43	3,606.00	198.00	109.98	7,262.00	281.00
		育成単層林	総数	18.86	440	30	7.43			2.91	71	9	8.52	369	21						
			針																		
			広	18.86	440	30	7.43			2.91	71	9	8.52	369	21						
		育成複層林	総数	0.01	1																
			針																		
			広	0.01	1																
		天然生林	総数	32,941.28	4,995,756	20,731	31.53	17		6.99	108	23	39.69	1,421	138	68.43	3,606	198	109.99	7,263	281
			針	4,992.44	1,604,499	9,738	0.51	17											0.01	1	
			広	27,948.84	3,391,257	10,993	31.02			6.99	108	23	39.69	1,421	138	68.43	3,606	198	109.98	7,262	281
竹林				1,528.39																	
無立木地	人工林伐採跡地			8.26																	
	天然林伐採跡地			3.73																	
	未立木地			1,978.87																	
	更新困難地			301.74																	
計				74,260.61	21,396,839	174,055	141.39	7,830		170.61	18,615	1,115	274.73	36,164	1,746	139.94	14,990	676	264.62	41,956	1,438

※下段は最下層、上段は上層等(内数)を示す。

②今治松山森林計画区

単位　面積:ha，蓄積:㎥，成長量:㎥

区分			齢級6			齢級7			齢級8			齢級9			齢級10			齢級11		
			面積	蓄積	成長量	面積	蓄積	成長量	面積	蓄積	成長量	面積	蓄積	成長量	面積	蓄積	成長量	面積	蓄積	成長量
立木地	総数	総数	465.70	95,448	2,696	725.23	157,032	3,563	1,393.43	339,215	5,983	4,217.13	1,112,438	15,442	5,816.44	1,371,643	14,875	9,059.96	2,380,939	22,115
		針	341.14	85,968	2,445	484.72	136,972	3,177	955.40	297,983	5,472	2,753.70	958,967	14,037	2,770.54	1,040,925	12,815	4,590.59	1,864,465	19,778
		広	124.56	9,480	251	240.51	20,060	386	438.03	41,232	511	1,463.43	153,471	1,405	3,045.90	330,718	2,060	4,469.37	516,474	2,337
	人工林 総数	総数	365.89	87,735	2,490	507.34	138,888	3,202	1,038.32	304,991	5,529	2,823.64	961,222	13,969	2,738.43	1,019,900	12,384	4,336.63	1,787,731	18,702
		針	341.14	85,968	2,445	483.82	136,877	3,173	944.76	296,109	5,423	2,721.73	951,045	13,870	2,663.53	1,012,148	12,336	4,282.33	1,782,004	18,679
		広	24.75	1,767	45	23.52	2,011	29	93.56	8,882	106	101.91	10,177	99	74.90	7,752	48	54.30	5,727	23
	人工林 育成単層林	総数	354.31	84,875	2,406	469.00	128,529	2,965	1,009.34	296,267	5,362	2,818.98	959,763	13,946	2,736.56	1,019,109	12,375	4,320.53	1,781,766	18,641
		針	329.56	83,108	2,361	446.89	126,653	2,938	915.78	287,385	5,256	2,717.07	949,586	13,847	2,661.66	1,011,357	12,327	4,266.32	1,776,049	18,618
		広	24.75	1,767	45	22.11	1,876	27	93.56	8,882	106	101.91	10,177	99	74.90	7,752	48	54.21	5,717	23
	人工林 育成複層林	総数	11.58	2,860	84	38.34	10,359	237	28.98	8,724	167	4.66	1,459	23	1.87	791	9	16.10	5,965	61
		針	11.58	2,860	84	36.93	10,224	235	28.98	8,724	167	4.66	1,459	23	1.87	791	9	16.01	5,955	61
		広				1.41	135	2										0.09	10	
	天然林 総数	総数	99.81	7,713	206	217.89	18,144	361	355.11	34,224	454	1,393.49	151,216	1,473	3,078.01	351,743	2,491	4,723.33	593,208	3,413
		針				0.90	95.00	4.00	10.64	1,874.00	49.00	31.97	7,922.00	167.00	107.01	28,777.00	479.00	308.26	82,461.00	1,099.00
		広	99.81	7,713.00	206.00	216.99	18,049.00	357.00	344.47	32,350.00	405.00	1,361.52	143,294.00	1,306.00	2,971.00	322,966.00	2,012.00	4,415.07	510,747.00	2,314.00
	天然林 育成単層林	総数																		
		針																		
		広																		
	天然林 育成複層林	総数													0.01	1				
		針																		
		広													0.01	1				
	天然林 天然生林	総数	99.81	7,713	206	217.89	18,144	361	355.11	34,224	454	1,393.49	151,216	1,473	3,078.00	351,742	2,491	4,723.33	593,208	3,413
		針				0.90	95	4	10.64	1,874	49	31.97	7,922	167	107.01	28,777	479	308.26	82,461	1,099
		広	99.81	7,713	206	216.99	18,049	357	344.47	32,350	405	1,361.52	143,294	1,306	2,970.99	322,965	2,012	4,415.07	510,747	2,314
竹林																				
無立木地	人工林伐採跡地																			
	天然林伐採跡地																			
	未立木地																			
	更新困難地																			
計			465.70	95,448	2,696	725.23	157,032	3,563	1,393.43	339,215	5,983	4,217.13	1,112,438	15,442	5,816.44	1,371,643	14,875	9,059.96	2,380,939	22,115

※下段は最下層、上段は上層等(内数)を示す。

②今治松山森林計画区

単位　面積:ha，蓄積:㎥，成長量:㎥

区分				齢級12			齢級13			齢級14			齢級15			齢級16			齢級17		
				面積	蓄積	成長量	面積	蓄積	成長量	面積	蓄積	成長量	面積	蓄積	成長量	面積	蓄積	成長量	面積	蓄積	成長量
立木地	総数		総数	11,182.56	3,357,303	27,956	13,236.49	4,355,488	32,645	10,982.56	3,855,917	25,359	5,741.56	2,016,335	10,530	3,108.09	1,041,134	4,493	1,373.89	490,981	1,835
			針	6,445.94	2,784,348	26,269	8,302.81	3,730,889	31,298	7,060.17	3,340,402	24,693	3,564.31	1,726,712	10,494	1,829.53	870,440	4,463	938.88	431,237	1,824
			広	4,736.62	572,955	1,687	4,933.68	624,599	1,347	3,922.39	515,515	666	2,177.25	289,623	36	1,278.56	170,694	30	435.01	59,744	11
	人工林	総数	総数	5,915.88	2,621,110	24,433	7,354.09	3,425,221	28,445	6,104.50	3,025,037	22,360	2,996.66	1,534,439	10,163	1,264.22	678,363	4,138	577.82	308,281	1,625
			針	5,891.49	2,618,051	24,419	7,328.76	3,421,858	28,435	6,093.42	3,023,543	22,359	2,989.94	1,533,520	10,163	1,262.82	678,170	4,138	577.58	308,247	1,625
			広	24.39	3,059	14	25.33	3,363	10	11.08	1,494	1	6.72	919		1.40	193		0.24	34	
		育成単層林	総数	5,909.26	2,618,260	24,406	7,335.78	3,418,393	28,390	6,078.24	3,012,836	22,268	2,962.03	1,516,862	10,037	1,252.98	672,552	4,103	567.15	303,245	1,601
			針	5,884.93	2,615,209	24,392	7,315.56	3,415,725	28,384	6,067.79	3,011,430	22,267	2,955.31	1,515,943	10,037	1,251.58	672,359	4,103	566.91	303,211	1,601
			広	24.33	3,051	14	20.22	2,668	6	10.45	1,406	1	6.72	919		1.40	193		0.24	34	
		育成複層林	総数	6.62	2,850	27	18.31	6,828	55	26.26	12,201	92	34.63	17,577	126	11.24	5,811	35	10.67	5,036	24
			針	6.56	2,842	27	13.20	6,133	51	25.63	12,113	92	34.63	17,577	126	11.24	5,811	35	10.67	5,036	24
			広	0.06	8		5.11	695	4	0.63	88										
	天然林	総数	総数	5,266.68	736,193	3,523	5,882.40	930,267	4,200	4,878.06	830,880	2,999	2,744.90	481,896	367	1,843.87	362,771	355	796.07	182,700	210
			針	554.45	166,297.00	1,850.00	974.05	309,031.00	2,863.00	966.75	316,859.00	2,334.00	574.37	193,192.00	331.00	566.71	192,270.00	325.00	361.30	122,990.00	199.00
			広	4,712.23	569,896.00	1,673.00	4,908.35	621,236.00	1,337.00	3,911.31	514,021.00	665.00	2,170.53	288,704.00	36.00	1,277.16	170,501.00	30.00	434.77	59,710.00	11.00
		育成単層林	総数																		
			針																		
			広																		
		育成複層林	総数																		
			針																		
			広																		
		天然生林	総数	5,266.68	736,193	3,523	5,882.40	930,267	4,200	4,878.06	830,880	2,999	2,744.90	481,896	367	1,843.87	362,771	355	796.07	182,700	210
			針	554.45	166,297	1,850	974.05	309,031	2,863	966.75	316,859	2,334	574.37	193,192	331	566.71	192,270	325	361.30	122,990	199
			広	4,712.23	569,896	1,673	4,908.35	621,236	1,337	3,911.31	514,021	665	2,170.53	288,704	36	1,277.16	170,501	30	434.77	59,710	11
竹林																					
無立木地	人工林伐採跡地																				
	天然林伐採跡地																				
	未立木地																				
	更新困難地																				
計				11,182.56	3,357,303	27,956	13,236.49	4,355,488	32,645	10,982.56	3,855,917	25,359	5,741.56	2,016,335	10,530	3,108.09	1,041,134	4,493	1,373.89	490,981	1,835

※下段は最下層、上段は上層等(内数)を示す。

②今治松山森林計画区

単位　面積:ha，蓄積:㎥，成長量:㎥

区分				齢級18			齢級19			齢級20			齢級21以上		
				面積	蓄積	成長量	面積	蓄積	成長量	面積	蓄積	成長量	面積	蓄積	成長量
立木地	総数		総数	741.48	261,703	789	315.92	112,198	251	318.81	108,794	228	769.08	220,716	320
			針	481.78	226,159	788	218.45	98,633	251	198.31	92,420	228	375.61	166,299	320
			広	259.70	35,544	1	97.47	13,565		120.50	16,374		393.47	54,417	
	人工林	総数	総数	306.75	165,575	750	125.06	66,764	251	120.78	66,633	228	187.66	102,052	320
			針	305.21	165,359	750	124.99	66,754	251	120.78	66,633	228	187.66	102,052	320
			広	1.54	216		0.07	10							
		育成単層林	総数	303.03	163,868	747	124.12	66,317	249	120.78	66,633	228	171.13	93,867	299
			針	301.49	163,652	747	124.05	66,307	249	120.78	66,633	228	171.13	93,867	299
			広	1.54	216		0.07	10							
		育成複層林	総数	3.72	1,707	3	0.94	447	2				16.53	8,185	21
			針	3.72	1,707	3	0.94	447	2				16.53	8,185	21
			広												
	天然林	総数	総数	434.73	96,128	39	190.86	45,434		198.03	42,161		581.42	118,664	
			針	176.57	60,800.00	38.00	93.46	31,879.00		77.53	25,787.00		187.95	64,247.00	
			広	258.16	35,328.00	1.00	97.40	13,555.00		120.50	16,374.00		393.47	54,417.00	
		育成単層林	総数												
			針												
			広												
		育成複層林	総数												
			針												
			広												
		天然生林	総数	434.73	96,128	39	190.86	45,434		198.03	42,161		581.42	118,664	
			針	176.57	60,800	38	93.46	31,879		77.53	25,787		187.95	64,247	
			広	258.16	35,328	1	97.40	13,555		120.50	16,374		393.47	54,417	
竹林															
無立木地	人工林伐採跡地														
	天然林伐採跡地														
	未立木地														
	更新困難地														
計				741.48	261,703	789	315.92	112,198	251	318.81	108,794	228	769.08	220,716	320

※下段は最下層、上段は上層等(内数)を示す。

③今治市

単位　面積:ha，蓄積:㎥，成長量:㎥

区分				総数			齢級1			齢級2			齢級3			齢級4			齢級5		
				面積	蓄積	成長量	面積	蓄積	成長量	面積	蓄積	成長量	面積	蓄積	成長量	面積	蓄積	成長量	面積	蓄積	成長量
立木地	総数		総数	19,612.23	4,849,248	37,266	8.69	27		30.84	1,984	168	11.07	1,208	64	9.50	649	30	29.70	4,217	142
			針	8,880.69	3,577,069	33,718	0.76	27		13.00	1,495	107	5.38	990	45	1.00	186	6	15.23	3,360	114
			広	10,731.54	1,272,179	3,548	7.93			17.84	489	61	5.69	218	19	8.50	463	24	14.47	857	28
	人工林	総数	総数	7,969.31	3,309,096	31,836	4.42	27		28.45	1,928	159	7.90	1,094	53	1.17	195	7	15.74	3,394	114
			針	7,877.11	3,301,513	31,705	0.76	27		13.00	1,495	107	5.38	990	45	1.00	186	6	15.23	3,360	114
			広	92.20	7,583	131	3.66			15.45	433	52	2.52	104	8	0.17	9	1	0.51	34	
		育成単層林	総数	7,778.49	3,237,537	30,984	4.42	27		28.45	1,928	159	7.90	1,094	53	1.17	195	7	4.46	866	31
			針	7,692.92	3,230,826	30,858	0.76	27		13.00	1,495	107	5.38	990	45	1.00	186	6	3.95	832	31
			広	85.57	6,711	126	3.66			15.45	433	52	2.52	104	8	0.17	9	1	0.51	34	
		育成複層林	総数	190.82	71,559	852													11.28	2,528	83
			針	184.19	70,687	847													11.28	2,528	83
			広	6.63	872	5															
	天然林	総数	総数	11,642.92	1,540,152	5,430	4.27			2.39	56	9	3.17	114	11	8.33	454	23	13.96	823	28
			針	1,003.58	275,556	2,013															
			広	10,639.34	1,264,596	3,417	4.27			2.39	56.00	9.00	3.17	114.00	11.00	8.33	454.00	23.00	13.96	823.00	28.00
		育成単層林	総数	1.97	42	5	0.46			1.51	42	5									
			針																		
			広	1.97	42	5	0.46			1.51	42	5									
		育成複層林	総数	0.01	1																
			針																		
			広	0.01	1																
		天然生林	総数	11,640.94	1,540,109	5,425	3.81			0.88	14	4	3.17	114	11	8.33	454	23	13.96	823	28
			針	1,003.58	275,556	2,013															
			広	10,637.36	1,264,553	3,412	3.81			0.88	14	4	3.17	114	11	8.33	454	23	13.96	823	28
竹林				400.55																	
無立木地	人工林伐採跡地			3.42																	
	天然林伐採跡地			0.56																	
	未立木地			935.56																	
	更新困難地			196.70																	
計				21,149.02	4,849,248	37,266	8.69	27		30.84	1,984	168	11.07	1,208	64	9.50	649	30	29.70	4,217	142

※下段は最下層、上段は上層等(内数)を示す。

③今治市

単位　面積:ha，蓄積:㎥，成長量:㎥

区分				齢級6			齢級7			齢級8			齢級9			齢級10			齢級11		
				面積	蓄積	成長量	面積	蓄積	成長量	面積	蓄積	成長量	面積	蓄積	成長量	面積	蓄積	成長量	面積	蓄積	成長量
立木地	総数		総数	35.05	6,405	183	117.38	26,554	600	448.65	108,980	1,929	1,255.20	359,633	5,105	1,972.68	411,869	4,237	3,347.00	666,425	5,322
			針	21.85	5,442	160	85.21	23,701	549	330.89	97,769	1,808	988.18	331,102	4,861	808.13	288,220	3,600	1,066.06	405,863	4,277
			広	13.20	963	23	32.17	2,853	51	117.76	11,211	121	267.02	28,531	244	1,164.55	123,649	637	2,280.94	260,562	1,045
	人工林	総数	総数	28.65	5,936	172	90.94	24,231	556	360.59	100,213	1,829	992.25	330,471	4,832	769.81	277,131	3,409	958.40	382,460	3,982
			針	21.85	5,442	160	85.21	23,701	549	328.99	97,233	1,797	981.29	329,327	4,824	763.54	276,404	3,403	956.20	382,192	3,981
			広	6.80	494	12	5.73	530	7	31.60	2,980	32	10.96	1,144	8	6.27	727	6	2.20	268	1
		育成単層林	総数	19.08	3,572	102	54.71	14,404	329	332.61	91,801	1,666	990.29	329,923	4,823	769.41	276,982	3,407	957.11	381,957	3,978
			針	12.28	3,078	90	49.79	13,952	323	301.01	88,821	1,634	979.33	328,779	4,815	763.14	276,255	3,401	954.93	381,692	3,977
			広	6.80	494	12	4.92	452	6	31.60	2,980	32	10.96	1,144	8	6.27	727	6	2.18	265	1
		育成複層林	総数	9.57	2,364	70	36.23	9,827	227	27.98	8,412	163	1.96	548	9	0.40	149	2	1.29	503	4
			針	9.57	2,364	70	35.42	9,749	226	27.98	8,412	163	1.96	548	9	0.40	149	2	1.27	500	4
			広				0.81	78	1										0.02	3	
	天然林	総数	総数	6.40	469	11	26.44	2,323	44	88.06	8,767	100	262.95	29,162	273	1,202.87	134,738	828	2,388.60	283,965	1,340
			針							1.90	536.00	11.00	6.89	1,775.00	37.00	44.59	11,816.00	197.00	109.86	23,671.00	296.00
			広	6.40	469.00	11.00	26.44	2,323.00	44.00	86.16	8,231.00	89.00	256.06	27,387.00	236.00	1,158.28	122,922.00	631.00	2,278.74	260,294.00	1,044.00
		育成単層林	総数																		
			針																		
			広																		
		育成複層林	総数													0.01	1				
			針																		
			広													0.01	1				
		天然生林	総数	6.40	469	11	26.44	2,323	44	88.06	8,767	100	262.95	29,162	273	1,202.86	134,737	828	2,388.60	283,965	1,340
			針							1.90	536	11	6.89	1,775	37	44.59	11,816	197	109.86	23,671	296
			広	6.40	469	11	26.44	2,323	44	86.16	8,231	89	256.06	27,387	236	1,158.27	122,921	631	2,278.74	260,294	1,044
竹林																					
無立木地	人工林伐採跡地																				
	天然林伐採跡地																				
	未立木地																				
	更新困難地																				
計				35.05	6,405	183	117.38	26,554	600	448.65	108,980	1,929	1,255.20	359,633	5,105	1,972.68	411,869	4,237	3,347.00	666,425	5,322

※下段は最下層、上段は上層等(内数)を示す。

③今治市

単位　面積:ha，蓄積:㎥，成長量:㎥

区分				齢級12			齢級13			齢級14			齢級15			齢級16			齢級17		
				面積	蓄積	成長量	面積	蓄積	成長量	面積	蓄積	成長量	面積	蓄積	成長量	面積	蓄積	成長量	面積	蓄積	成長量
立木地	総数		総数	3,443.98	757,738	5,320	3,831.11	997,926	6,628	2,569.30	747,281	4,479	1,229.43	359,303	1,703	551.73	158,774	646	224.68	80,939	318
			針	1,216.67	493,060	4,670	1,706.85	734,926	6,153	1,301.08	587,109	4,324	603.90	278,428	1,693	258.13	120,308	641	161.24	72,420	318
			広	2,227.31	264,678	650	2,124.26	263,000	475	1,268.22	160,172	155	625.53	80,875	10	293.60	38,466	5	63.44	8,519	
	人工林	総数	総数	1,047.92	448,344	4,194	1,461.12	663,384	5,562	1,126.04	538,537	4,010	535.07	257,764	1,654	214.54	108,216	625	117.42	57,974	287
			針	1,047.52	448,291	4,194	1,455.83	662,666	5,558	1,125.41	538,449	4,010	535.06	257,763	1,654	214.54	108,216	625	117.42	57,974	287
			広	0.40	53		5.29	718	4	0.63	88		0.01	1							
		育成単層林	総数	1,044.92	447,190	4,183	1,443.77	656,956	5,510	1,106.87	529,568	3,943	509.82	245,319	1,565	203.48	102,484	590	108.42	53,910	269
			針	1,044.58	447,145	4,183	1,443.59	656,933	5,510	1,106.87	529,568	3,943	509.81	245,318	1,565	203.48	102,484	590	108.42	53,910	269
			広	0.34	45		0.18	23					0.01	1							
		育成複層林	総数	3.00	1,154	11	17.35	6,428	52	19.17	8,969	67	25.25	12,445	89	11.06	5,732	35	9.00	4,064	18
			針	2.94	1,146	11	12.24	5,733	48	18.54	8,881	67	25.25	12,445	89	11.06	5,732	35	9.00	4,064	18
			広	0.06	8		5.11	695	4	0.63	88										
	天然林	総数	総数	2,396.06	309,394	1,126	2,369.99	334,542	1,066	1,443.26	208,744	469	694.36	101,539	49	337.19	50,558	21	107.26	22,965	31
			針	169.15	44,769.00	476.00	251.02	72,260.00	595.00	175.67	48,660.00	314.00	68.84	20,665.00	39.00	43.59	12,092.00	16.00	43.82	14,446.00	31.00
			広	2,226.91	264,625.00	650.00	2,118.97	262,282.00	471.00	1,267.59	160,084.00	155.00	625.52	80,874.00	10.00	293.60	38,466.00	5.00	63.44	8,519.00	
		育成単層林	総数																		
			針																		
			広																		
		育成複層林	総数																		
			針																		
			広																		
		天然生林	総数	2,396.06	309,394	1,126	2,369.99	334,542	1,066	1,443.26	208,744	469	694.36	101,539	49	337.19	50,558	21	107.26	22,965	31
			針	169.15	44,769	476	251.02	72,260	595	175.67	48,660	314	68.84	20,665	39	43.59	12,092	16	43.82	14,446	31
			広	2,226.91	264,625	650	2,118.97	262,282	471	1,267.59	160,084	155	625.52	80,874	10	293.60	38,466	5	63.44	8,519	
竹林																					
無立木地	人工林伐採跡地																				
	天然林伐採跡地																				
	未立木地																				
	更新困難地																				
計				3,443.98	757,738	5,320	3,831.11	997,926	6,628	2,569.30	747,281	4,479	1,229.43	359,303	1,703	551.73	158,774	646	224.68	80,939	318

※下段は最下層、上段は上層等(内数)を示す。

③今治市

単位　面積:ha，蓄積:㎥，成長量:㎥

区分				齢級18			齢級19			齢級20			齢級21以上		
				面積	蓄積	成長量	面積	蓄積	成長量	面積	蓄積	成長量	面積	蓄積	成長量
立木地	総数		総数	160.70	48,920	135	86.64	33,100	85	78.60	27,130	83	170.30	50,186	89
			針	88.56	39,186	135	69.85	30,811	85	43.72	22,514	83	95.00	40,152	89
			広	72.14	9,734		16.79	2,289		34.88	4,616		75.30	10,034	
	人工林	総数	総数	68.43	33,921	134	46.36	23,489	85	34.61	20,164	83	59.48	30,223	89
			針	68.43	33,921	134	46.36	23,489	85	34.61	20,164	83	59.48	30,223	89
			広												
		育成単層林	総数	64.71	32,214	131	45.73	23,195	84	34.61	20,164	83	46.55	23,788	71
			針	64.71	32,214	131	45.73	23,195	84	34.61	20,164	83	46.55	23,788	71
			広												
		育成複層林	総数	3.72	1,707	3	0.63	294	1				12.93	6,435	18
			針	3.72	1,707	3	0.63	294	1				12.93	6,435	18
			広												
	天然林	総数	総数	92.27	14,999	1	40.28	9,611		43.99	6,966		110.82	19,963	
			針	20.13	5,265.00	1.00	23.49	7,322.00		9.11	2,350.00		35.52	9,929.00	
			広	72.14	9,734.00		16.79	2,289.00		34.88	4,616.00		75.30	10,034.00	
		育成単層林	総数												
			針												
			広												
		育成複層林	総数												
			針												
			広												
		天然生林	総数	92.27	14,999	1	40.28	9,611		43.99	6,966		110.82	19,963	
			針	20.13	5,265	1	23.49	7,322		9.11	2,350		35.52	9,929	
			広	72.14	9,734		16.79	2,289		34.88	4,616		75.30	10,034	
竹林															
無立木地	人工林伐採跡地														
	天然林伐採跡地														
	未立木地														
	更新困難地														
計				160.70	48,920	135	86.64	33,100	85	78.60	27,130	83	170.30	50,186	89

※下段は最下層、上段は上層等(内数)を示す。

④上島町

単位　面積:ha，蓄積:㎥，成長量:㎥

区分				総数			齢級1			齢級2			齢級3			齢級4			齢級5		
				面積	蓄積	成長量	面積	蓄積	成長量	面積	蓄積	成長量	面積	蓄積	成長量	面積	蓄積	成長量	面積	蓄積	成長量
立木地	総数		総数	1,330.46	182,591	828				2.57	30	6	0.93	26	3	3.18	135	10	0.95	53	
			針	343.55	78,226	454										0.29	10	1			
			広	986.91	104,365	374				2.57	30	6	0.93	26	3	2.89	125	9	0.95	53	
	人工林	総数	総数	66.55	13,517	257				2.57	30	6	0.93	26	3	1.92	81	6	0.40	23	
			針	38.36	11,689	208										0.29	10	1			
			広	28.19	1,828	49				2.57	30	6	0.93	26	3	1.63	71	5	0.40	23	
		育成単層林	総数	66.55	13,517	257				2.57	30	6	0.93	26	3	1.92	81	6	0.40	23	
			針	38.36	11,689	208										0.29	10	1			
			広	28.19	1,828	49				2.57	30	6	0.93	26	3	1.63	71	5	0.40	23	
		育成複層林	総数																		
			針																		
			広																		
	天然林	総数	総数	1,263.91	169,074	571										1.26	54	4	0.55	30	
			針	305.19	66,537	246															
			広	958.72	102,537	325										1.26	54.00	4.00	0.55	30.00	
		育成単層林	総数																		
			針																		
			広																		
		育成複層林	総数																		
			針																		
			広																		
		天然生林	総数	1,263.91	169,074	571										1.26	54	4	0.55	30	
			針	305.19	66,537	246															
			広	958.72	102,537	325										1.26	54	4	0.55	30	
竹林				45.96																	
無立木地	人工林伐採跡地																				
	天然林伐採跡地			0.21																	
	未立木地			57.34																	
	更新困難地			14.90																	
計				1,448.87	182,591	828				2.57	30	6	0.93	26	3	3.18	135	10	0.95	53	

※下段は最下層、上段は上層等(内数)を示す。

④上島町

単位　面積:ha，蓄積:㎥，成長量:㎥

区分				齢級6			齢級7			齢級8			齢級9			齢級10			齢級11		
				面積	蓄積	成長量	面積	蓄積	成長量	面積	蓄積	成長量	面積	蓄積	成長量	面積	蓄積	成長量	面積	蓄積	成長量
立木地	総数		総数	32.82	4,027	114	121.01	9,446	205	22.53	3,675	64	14.95	3,535	49	35.65	3,618	17	94.50	12,934	70
			針	10.56	2,512	76				8.24	2,451	49	9.36	2,992	48	0.34	70		15.53	4,622	41
			広	22.26	1,515	38	121.01	9,446	205	14.29	1,224	15	5.59	543	1	35.31	3,548	17	78.97	8,312	29
	人工林	総数	総数	25.03	3,497	102	2.14	167	3	13.66	2,906	55	9.36	2,992	48	0.07	25		9.26	3,474	33
			針	10.56	2,512	76				8.24	2,451	49	9.36	2,992	48	0.07	25		9.26	3,474	33
			広	14.47	985	26	2.14	167	3	5.42	455	6									
		育成単層林	総数	25.03	3,497	102	2.14	167	3	13.66	2,906	55	9.36	2,992	48	0.07	25		9.26	3,474	33
			針	10.56	2,512	76				8.24	2,451	49	9.36	2,992	48	0.07	25		9.26	3,474	33
			広	14.47	985	26	2.14	167	3	5.42	455	6									
		育成複層林	総数																		
			針																		
			広																		
	天然林	総数	総数	7.79	530	12	118.87	9,279	202	8.87	769	9	5.59	543	1	35.58	3,593	17	85.24	9,460	37
			針													0.27	45.00		6.27	1,148.00	8.00
			広	7.79	530.00	12.00	118.87	9,279.00	202.00	8.87	769.00	9.00	5.59	543.00	1.00	35.31	3,548.00	17.00	78.97	8,312.00	29.00
		育成単層林	総数																		
			針																		
			広																		
		育成複層林	総数																		
			針																		
			広																		
		天然生林	総数	7.79	530	12	118.87	9,279	202	8.87	769	9	5.59	543	1	35.58	3,593	17	85.24	9,460	37
			針													0.27	45		6.27	1,148	8
			広	7.79	530	12	118.87	9,279	202	8.87	769	9	5.59	543	1	35.31	3,548	17	78.97	8,312	29
竹林																					
無立木地	人工林伐採跡地																				
	天然林伐採跡地																				
	未立木地																				
	更新困難地																				
計				32.82	4,027	114	121.01	9,446	205	22.53	3,675	64	14.95	3,535	49	35.65	3,618	17	94.50	12,934	70

※下段は最下層、上段は上層等(内数)を示す。

④上島町

単位　面積:ha，蓄積:㎥，成長量:㎥

区分				齢級12			齢級13			齢級14			齢級15			齢級16			齢級17		
				面積	蓄積	成長量	面積	蓄積	成長量	面積	蓄積	成長量	面積	蓄積	成長量	面積	蓄積	成長量	面積	蓄積	成長量
立木地	総数		総数	160.29	19,576	66	238.82	32,558	120	223.26	34,168	97	190.62	27,792	4	119.16	18,515	3	24.32	4,092	
			針	23.48	4,577	41	60.48	12,480	97	82.48	18,069	95	51.05	11,706	3	42.00	9,626	3	11.38	2,606	
			広	136.81	14,999	25	178.34	20,078	23	140.78	16,099	2	139.57	16,086	1	77.16	8,889		12.94	1,486	
	人工林	総数	総数				0.74	116		0.37	136	1	0.10	44							
			針				0.11	45		0.37	136	1	0.10	44							
			広				0.63	71													
		育成単層林	総数				0.74	116		0.37	136	1	0.10	44							
			針				0.11	45		0.37	136	1	0.10	44							
			広				0.63	71													
		育成複層林	総数																		
			針																		
			広																		
	天然林	総数	総数	160.29	19,576	66	238.08	32,442	120	222.89	34,032	96	190.52	27,748	4	119.16	18,515	3	24.32	4,092	
			針	23.48	4,577.00	41.00	60.37	12,435.00	97.00	82.11	17,933.00	94.00	50.95	11,662.00	3.00	42.00	9,626.00	3.00	11.38	2,606.00	
			広	136.81	14,999.00	25.00	177.71	20,007.00	23.00	140.78	16,099.00	2.00	139.57	16,086.00	1.00	77.16	8,889.00		12.94	1,486.00	
		育成単層林	総数																		
			針																		
			広																		
		育成複層林	総数																		
			針																		
			広																		
		天然生林	総数	160.29	19,576	66	238.08	32,442	120	222.89	34,032	96	190.52	27,748	4	119.16	18,515	3	24.32	4,092	
			針	23.48	4,577	41	60.37	12,435	97	82.11	17,933	94	50.95	11,662	3	42.00	9,626	3	11.38	2,606	
			広	136.81	14,999	25	177.71	20,007	23	140.78	16,099	2	139.57	16,086	1	77.16	8,889		12.94	1,486	
竹林																					
無立木地	人工林伐採跡地																				
	天然林伐採跡地																				
	未立木地																				
	更新困難地																				
計				160.29	19,576	66	238.82	32,558	120	223.26	34,168	97	190.62	27,792	4	119.16	18,515	3	24.32	4,092	

※下段は最下層、上段は上層等(内数)を示す。

④上島町

単位　面積:ha，蓄積:㎥，成長量:㎥

区分				齢級18			齢級19			齢級20			齢級21以上		
				面積	蓄積	成長量	面積	蓄積	成長量	面積	蓄積	成長量	面積	蓄積	成長量
立木地	総数		総数	18.20	3,301		5.50	1,107		12.43	2,488		8.77	1,515	
			針	10.54	2,418		4.16	950		9.19	2,114		4.47	1,023	
			広	7.66	883		1.34	157		3.24	374		4.30	492	
	人工林	総数	総数												
			針												
			広												
		育成単層林	総数												
			針												
			広												
		育成複層林	総数												
			針												
			広												
	天然林	総数	総数	18.20	3,301		5.50	1,107		12.43	2,488		8.77	1,515	
			針	10.54	2,418.00		4.16	950.00		9.19	2,114.00		4.47	1,023.00	
			広	7.66	883.00		1.34	157.00		3.24	374.00		4.30	492.00	
		育成単層林	総数												
			針												
			広												
		育成複層林	総数												
			針												
			広												
		天然生林	総数	18.20	3,301		5.50	1,107		12.43	2,488		8.77	1,515	
			針	10.54	2,418		4.16	950		9.19	2,114		4.47	1,023	
			広	7.66	883		1.34	157		3.24	374		4.30	492	
竹林															
無立木地	人工林伐採跡地														
	天然林伐採跡地														
	未立木地														
	更新困難地														
計				18.20	3,301		5.50	1,107		12.43	2,488		8.77	1,515	

※下段は最下層、上段は上層等(内数)を示す。

⑤松山市

単位　面積:ha，蓄積:㎥，成長量:㎥

区分				総数			齢級1			齢級2			齢級3			齢級4			齢級5		
				面積	蓄積	成長量	面積	蓄積	成長量	面積	蓄積	成長量	面積	蓄積	成長量	面積	蓄積	成長量	面積	蓄積	成長量
立木地	総数		総数	17,716.31	5,630,577	43,561	54.27	4,005		57.10	5,183	327	73.32	5,044	328	20.04	1,264	63	72.77	16,772	518
			針	11,258.29	4,811,804	41,057	32.02	4,005		29.57	4,417	240	22.18	2,819	194	1.34	220	11	66.97	16,369	502
			広	6,458.02	818,773	2,504	22.25			27.53	766	87	51.14	2,225	134	18.70	1,044	52	5.80	403	16
	人工林	総数	総数	9,252.07	4,079,982	37,589	47.47	4,005		56.23	5,166	324	65.88	4,712	310	13.33	902	42	66.96	16,368	502
			針	9,081.55	4,067,986	37,305	32.02	4,005		29.57	4,417	240	22.18	2,819	194	1.34	220	11	66.96	16,368	502
			広	170.52	11,996	284	15.45			26.66	749	84	43.70	1,893	116	11.99	682	31			
		育成単層林	総数	9,232.39	4,071,512	37,515	47.47	4,005		56.23	5,166	324	65.88	4,712	310	13.33	902	42	66.96	16,368	502
			針	9,061.87	4,059,516	37,231	32.02	4,005		29.57	4,417	240	22.18	2,819	194	1.34	220	11	66.96	16,368	502
			広	170.52	11,996	284	15.45			26.66	749	84	43.70	1,893	116	11.99	682	31			
		育成複層林	総数	19.68	8,470	74															
			針	19.68	8,470	74															
			広																		
	天然林	総数	総数	8,464.24	1,550,595	5,972	6.80			0.87	17	3	7.44	332	18	6.71	362	21	5.81	404	16
			針	2,176.74	743,818	3,752													0.01	1.00	
			広	6,287.50	806,777	2,220	6.80			0.87	17.00	3.00	7.44	332.00	18.00	6.71	362.00	21.00	5.80	403.00	16.00
		育成単層林	総数	12.54	331	19	5.06			0.27	7	1	7.21	324	18						
			針																		
			広	12.54	331	19	5.06			0.27	7	1	7.21	324	18						
		育成複層林	総数																		
			針																		
			広																		
		天然生林	総数	8,451.70	1,550,264	5,953	1.74			0.60	10	2	0.23	8		6.71	362	21	5.81	404	16
			針	2,176.74	743,818	3,752													0.01	1	
			広	6,274.96	806,446	2,201	1.74			0.60	10	2	0.23	8		6.71	362	21	5.80	403	16
竹林				527.13																	
無立木地	人工林伐採跡地			2.61																	
	天然林伐採跡地			0.91																	
	未立木地			356.89																	
	更新困難地			62.60																	
計				18,666.45	5,630,577	43,561	54.27	4,005		57.10	5,183	327	73.32	5,044	328	20.04	1,264	63	72.77	16,772	518

※下段は最下層、上段は上層等(内数)を示す。

⑤松山市

単位　面積:ha，蓄積:㎥，成長量:㎥

区分				齢級6			齢級7			齢級8			齢級9			齢級10			齢級11		
				面積	蓄積	成長量	面積	蓄積	成長量	面積	蓄積	成長量	面積	蓄積	成長量	面積	蓄積	成長量	面積	蓄積	成長量
立木地	総数		総数	71.89	15,154	420	133.28	32,679	744	186.45	47,669	842	774.98	207,159	2,903	1,063.35	292,141	3,365	1,890.40	522,562	5,151
			針	54.40	13,748	383	110.03	30,721	716	134.19	42,775	784	492.59	175,963	2,586	637.46	243,626	3,050	1,056.02	422,086	4,646
			広	17.49	1,406	37	23.25	1,958	28	52.26	4,894	58	282.39	31,196	317	425.89	48,515	315	834.38	100,476	505
	人工林	総数	総数	56.34	13,908	387	112.57	30,938	717	135.41	42,652	771	500.39	176,363	2,578	629.01	240,643	2,986	966.50	395,799	4,263
			針	54.40	13,748	383	109.13	30,626	712	127.64	41,896	759	486.77	174,904	2,563	619.72	239,585	2,978	962.14	395,263	4,260
			広	1.94	160	4	3.44	312	5	7.77	756	12	13.62	1,459	15	9.29	1,058	8	4.36	536	3
		育成単層林	総数	54.51	13,455	374	112.03	30,761	714	134.68	42,432	768	500.24	176,304	2,577	628.01	240,214	2,981	965.04	395,320	4,257
			針	52.57	13,295	370	108.59	30,449	709	126.91	41,676	756	486.62	174,845	2,562	618.72	239,156	2,973	960.68	394,784	4,254
			広	1.94	160	4	3.44	312	5	7.77	756	12	13.62	1,459	15	9.29	1,058	8	4.36	536	3
		育成複層林	総数	1.83	453	13	0.54	177	3	0.73	220	3	0.15	59	1	1.00	429	5	1.46	479	6
			針	1.83	453	13	0.54	177	3	0.73	220	3	0.15	59	1	1.00	429	5	1.46	479	6
			広																		
	天然林	総数	総数	15.55	1,246	33	20.71	1,741	27	51.04	5,017	71	274.59	30,796	325	434.34	51,498	379	923.90	126,763	888
			針				0.90	95.00	4.00	6.55	879.00	25.00	5.82	1,059.00	23.00	17.74	4,041.00	72.00	93.88	26,823.00	386.00
			広	15.55	1,246.00	33.00	19.81	1,646.00	23.00	44.49	4,138.00	46.00	268.77	29,737.00	302.00	416.60	47,457.00	307.00	830.02	99,940.00	502.00
		育成単層林	総数																		
			針																		
			広																		
		育成複層林	総数																		
			針																		
			広																		
		天然生林	総数	15.55	1,246	33	20.71	1,741	27	51.04	5,017	71	274.59	30,796	325	434.34	51,498	379	923.90	126,763	888
			針				0.90	95	4	6.55	879	25	5.82	1,059	23	17.74	4,041	72	93.88	26,823	386
			広	15.55	1,246	33	19.81	1,646	23	44.49	4,138	46	268.77	29,737	302	416.60	47,457	307	830.02	99,940	502
竹林																					
無立木地	人工林伐採跡地																				
	天然林伐採跡地																				
	未立木地																				
	更新困難地																				
計				71.89	15,154	420	133.28	32,679	744	186.45	47,669	842	774.98	207,159	2,903	1,063.35	292,141	3,365	1,890.40	522,562	5,151

※下段は最下層、上段は上層等(内数)を示す。

⑤松山市

単位　面積:ha，蓄積:㎥，成長量:㎥

区分				齢級12			齢級13			齢級14			齢級15			齢級16			齢級17		
				面積	蓄積	成長量	面積	蓄積	成長量	面積	蓄積	成長量	面積	蓄積	成長量	面積	蓄積	成長量	面積	蓄積	成長量
立木地	総数		総数	2,624.14	801,403	6,867	3,538.52	1,174,240	9,111	3,217.99	1,154,622	7,776	1,787.48	618,047	3,062	973.19	330,667	1,248	386.68	147,228	467
			針	1,572.66	668,335	6,450	2,318.64	1,014,307	8,764	2,128.02	1,006,120	7,602	1,116.90	525,491	3,054	646.97	285,964	1,240	317.72	137,720	466
			広	1,051.48	133,068	417	1,219.88	159,933	347	1,089.97	148,502	174	670.58	92,556	8	326.22	44,703	8	68.96	9,508	1
	人工林	総数	総数	1,435.33	624,817	5,940	1,983.34	902,671	7,649	1,714.75	862,412	6,480	835.85	424,555	2,877	315.95	167,130	1,031	139.91	73,904	382
			針	1,428.66	623,940	5,937	1,973.54	901,350	7,647	1,706.02	861,215	6,479	830.25	423,770	2,877	315.77	167,105	1,031	139.91	73,904	382
			広	6.67	877	3	9.80	1,321	2	8.73	1,197	1	5.60	785		0.18	25				
		育成単層林	総数	1,432.29	623,358	5,926	1,983.04	902,539	7,649	1,709.70	860,181	6,462	835.63	424,437	2,876	315.83	167,077	1,031	138.28	72,955	376
			針	1,425.62	622,481	5,923	1,973.24	901,218	7,647	1,700.97	858,984	6,461	830.03	423,652	2,876	315.65	167,052	1,031	138.28	72,955	376
			広	6.67	877	3	9.80	1,321	2	8.73	1,197	1	5.60	785		0.18	25				
		育成複層林	総数	3.04	1,459	14	0.30	132		5.05	2,231	18	0.22	118	1	0.12	53		1.63	949	6
			針	3.04	1,459	14	0.30	132		5.05	2,231	18	0.22	118	1	0.12	53		1.63	949	6
			広																		
	天然林	総数	総数	1,188.81	176,586	927	1,555.18	271,569	1,462	1,503.24	292,210	1,296	951.63	193,492	185	657.24	163,537	217	246.77	73,324	85
			針	144.00	44,395.00	513.00	345.10	112,957.00	1,117.00	422.00	144,905.00	1,123.00	286.65	101,721.00	177.00	331.20	118,859.00	209.00	177.81	63,816.00	84.00
			広	1,044.81	132,191.00	414.00	1,210.08	158,612.00	345.00	1,081.24	147,305.00	173.00	664.98	91,771.00	8.00	326.04	44,678.00	8.00	68.96	9,508.00	1.00
		育成単層林	総数																		
			針																		
			広																		
		育成複層林	総数																		
			針																		
			広																		
		天然生林	総数	1,188.81	176,586	927	1,555.18	271,569	1,462	1,503.24	292,210	1,296	951.63	193,492	185	657.24	163,537	217	246.77	73,324	85
			針	144.00	44,395	513	345.10	112,957	1,117	422.00	144,905	1,123	286.65	101,721	177	331.20	118,859	209	177.81	63,816	84
			広	1,044.81	132,191	414	1,210.08	158,612	345	1,081.24	147,305	173	664.98	91,771	8	326.04	44,678	8	68.96	9,508	1
竹林																					
無立木地	人工林伐採跡地																				
	天然林伐採跡地																				
	未立木地																				
	更新困難地																				
計				2,624.14	801,403	6,867	3,538.52	1,174,240	9,111	3,217.99	1,154,622	7,776	1,787.48	618,047	3,062	973.19	330,667	1,248	386.68	147,228	467

※下段は最下層、上段は上層等(内数)を示す。

⑤松山市

単位　面積:ha，蓄積:㎥，成長量:㎥

区分				齢級18			齢級19			齢級20			齢級21以上		
				面積	蓄積	成長量	面積	蓄積	成長量	面積	蓄積	成長量	面積	蓄積	成長量
立木地	総数		総数	215.70	83,055	210	109.24	40,743	63	96.66	34,007	35	368.86	96,933	61
			針	176.71	77,576	210	92.47	38,424	63	76.57	31,275	35	174.86	69,843	61
			広	38.99	5,479		16.77	2,319		20.09	2,732		194.00	27,090	
	人工林	総数	総数	75.50	40,743	191	34.94	17,875	63	23.58	12,159	35	42.83	22,260	61
			針	74.25	40,567	191	34.87	17,865	63	23.58	12,159	35	42.83	22,260	61
			広	1.25	176		0.07	10							
		育成単層林	総数	75.50	40,743	191	34.63	17,722	62	23.58	12,159	35	39.53	20,702	58
			針	74.25	40,567	191	34.56	17,712	62	23.58	12,159	35	39.53	20,702	58
			広	1.25	176		0.07	10							
		育成複層林	総数				0.31	153	1				3.30	1,558	3
			針				0.31	153	1				3.30	1,558	3
			広												
	天然林	総数	総数	140.20	42,312	19	74.30	22,868		73.08	21,848		326.03	74,673	
			針	102.46	37,009.00	19.00	57.60	20,559.00		52.99	19,116.00		132.03	47,583.00	
			広	37.74	5,303.00		16.70	2,309.00		20.09	2,732.00		194.00	27,090.00	
		育成単層林	総数												
			針												
			広												
		育成複層林	総数												
			針												
			広												
		天然生林	総数	140.20	42,312	19	74.30	22,868		73.08	21,848		326.03	74,673	
			針	102.46	37,009	19	57.60	20,559		52.99	19,116		132.03	47,583	
			広	37.74	5,303		16.70	2,309		20.09	2,732		194.00	27,090	
竹林															
無立木地	人工林伐採跡地														
	天然林伐採跡地														
	未立木地														
	更新困難地														
計				215.70	83,055	210	109.24	40,743	63	96.66	34,007	35	368.86	96,933	61

※下段は最下層、上段は上層等(内数)を示す。

⑥伊予市

単位　面積:ha，蓄積:㎥，成長量:㎥

区分				総数			齢級1			齢級2			齢級3			齢級4			齢級5		
				面積	蓄積	成長量	面積	蓄積	成長量	面積	蓄積	成長量	面積	蓄積	成長量	面積	蓄積	成長量	面積	蓄積	成長量
立木地	総数		総数	10,744.54	3,578,027	31,473	5.31	313		9.77	1,027	66	2.73	126	10	18.45	2,941	116	22.07	3,563	128
			針	7,077.05	3,165,058	29,517	3.18	313		7.06	988	58	0.34	45	3	13.00	2,692	102	14.20	3,039	109
			広	3,667.49	412,969	1,956	2.13			2.71	39	8	2.39	81	7	5.45	249	14	7.87	524	19
	人工林	総数	総数	6,730.06	2,993,885	27,937	4.28	313		7.06	988	58	0.34	45	3	13.24	2,703	102	14.31	3,047	109
			針	6,564.43	2,978,043	27,831	3.18	313		7.06	988	58	0.34	45	3	13.00	2,692	102	14.20	3,039	109
			広	165.63	15,842	106	1.10									0.24	11		0.11	8	
		育成単層林	総数	6,727.91	2,993,087	27,928	4.28	313		7.06	988	58	0.34	45	3	13.24	2,703	102	14.31	3,047	109
			針	6,562.28	2,977,245	27,822	3.18	313		7.06	988	58	0.34	45	3	13.00	2,692	102	14.20	3,039	109
			広	165.63	15,842	106	1.10									0.24	11		0.11	8	
		育成複層林	総数	2.15	798	9															
			針	2.15	798	9															
			広																		
	天然林	総数	総数	4,014.48	584,142	3,536	1.03			2.71	39	8	2.39	81	7	5.21	238	14	7.76	516	19
			針	512.62	187,015	1,686															
			広	3,501.86	397,127	1,850	1.03			2.71	39.00	8.00	2.39	81.00	7.00	5.21	238.00	14.00	7.76	516.00	19.00
		育成単層林	総数	3.47	67	6	1.03			1.13	22	3	1.31	45	3						
			針																		
			広	3.47	67	6	1.03			1.13	22	3	1.31	45	3						
		育成複層林	総数																		
			針																		
			広																		
		天然生林	総数	4,011.01	584,075	3,530				1.58	17	5	1.08	36	4	5.21	238	14	7.76	516	19
			針	512.62	187,015	1,686															
			広	3,498.39	397,060	1,844				1.58	17	5	1.08	36	4	5.21	238	14	7.76	516	19
竹林				314.78																	
無立木地	人工林伐採跡地																				
	天然林伐採跡地																				
	未立木地			245.09																	
	更新困難地			7.28																	
計				11,311.69	3,578,027	31,473	5.31	313		9.77	1,027	66	2.73	126	10	18.45	2,941	116	22.07	3,563	128

※下段は最下層、上段は上層等(内数)を示す。

⑥伊予市

単位　面積:ha，蓄積:㎥，成長量:㎥

区分				齢級6			齢級7			齢級8			齢級9			齢級10			齢級11		
				面積	蓄積	成長量	面積	蓄積	成長量	面積	蓄積	成長量	面積	蓄積	成長量	面積	蓄積	成長量	面積	蓄積	成長量
立木地	総数		総数	79.76	18,845	547	149.22	38,573	892	287.56	67,039	1,134	996.49	220,142	2,867	1,466.53	293,737	2,964	1,585.97	454,269	4,346
			針	74.97	18,505	540	129.16	36,922	861	172.28	56,239	1,010	472.06	166,379	2,423	495.06	189,450	2,291	880.98	374,791	3,979
			広	4.79	340	7	20.06	1,651	31	115.28	10,800	124	524.43	53,763	444	971.47	104,287	673	704.99	79,478	367
	人工林	総数	総数	75.07	18,513	540	138.17	37,623	873	189.62	57,697	1,022	501.33	167,260	2,402	507.06	183,786	2,150	862.48	358,716	3,733
			針	74.97	18,505	540	129.16	36,922	861	171.73	56,109	1,006	461.79	163,564	2,366	460.58	179,265	2,128	820.13	354,427	3,716
			広	0.10	8		9.01	701	12	17.89	1,588	16	39.54	3,696	36	46.48	4,521	22	42.35	4,289	17
		育成単層林	総数	74.97	18,488	540	137.43	37,390	868	189.42	57,625	1,021	501.28	167,239	2,402	507.06	183,786	2,150	862.12	358,552	3,732
			針	74.87	18,480	540	128.42	36,689	856	171.53	56,037	1,005	461.74	163,543	2,366	460.58	179,265	2,128	819.77	354,263	3,715
			広	0.10	8		9.01	701	12	17.89	1,588	16	39.54	3,696	36	46.48	4,521	22	42.35	4,289	17
		育成複層林	総数	0.10	25		0.74	233	5	0.20	72	1	0.05	21					0.36	164	1
			針	0.10	25		0.74	233	5	0.20	72	1	0.05	21					0.36	164	1
			広																		
	天然林	総数	総数	4.69	332	7	11.05	950	19	97.94	9,342	112	495.16	52,882	465	959.47	109,951	814	723.49	95,553	613
			針							0.55	130.00	4.00	10.27	2,815.00	57.00	34.48	10,185.00	163.00	60.85	20,364.00	263.00
			広	4.69	332.00	7.00	11.05	950.00	19.00	97.39	9,212.00	108.00	484.89	50,067.00	408.00	924.99	99,766.00	651.00	662.64	75,189.00	350.00
		育成単層林	総数																		
			針																		
			広																		
		育成複層林	総数																		
			針																		
			広																		
		天然生林	総数	4.69	332	7	11.05	950	19	97.94	9,342	112	495.16	52,882	465	959.47	109,951	814	723.49	95,553	613
			針							0.55	130	4	10.27	2,815	57	34.48	10,185	163	60.85	20,364	263
			広	4.69	332	7	11.05	950	19	97.39	9,212	108	484.89	50,067	408	924.99	99,766	651	662.64	75,189	350
竹林																					
無立木地	人工林伐採跡地																				
	天然林伐採跡地																				
	未立木地																				
	更新困難地																				
計				79.76	18,845	547	149.22	38,573	892	287.56	67,039	1,134	996.49	220,142	2,867	1,466.53	293,737	2,964	1,585.97	454,269	4,346

※下段は最下層、上段は上層等(内数)を示す。

⑥伊予市

単位　面積:ha，蓄積:㎥，成長量:㎥

区分				齢級12			齢級13			齢級14			齢級15			齢級16			齢級17		
				面積	蓄積	成長量	面積	蓄積	成長量	面積	蓄積	成長量	面積	蓄積	成長量	面積	蓄積	成長量	面積	蓄積	成長量
立木地	総数		総数	1,862.81	673,587	5,969	1,509.78	606,083	4,916	1,318.21	558,977	3,985	608.72	272,760	1,711	453.39	197,697	1,108	139.06	67,518	334
			針	1,370.12	615,158	5,798	1,240.29	572,949	4,867	1,076.53	527,533	3,947	503.89	259,659	1,710	339.16	183,149	1,105	120.92	65,161	334
			広	492.69	58,429	171	269.49	33,134	49	241.68	31,444	38	104.83	13,101	1	114.23	14,548	3	18.14	2,357	
	人工林	総数	総数	1,267.92	578,111	5,388	1,113.41	524,750	4,405	977.58	488,339	3,655	480.95	250,669	1,700	313.41	172,776	1,086	112.52	61,725	334
			針	1,264.03	577,693	5,386	1,109.61	524,273	4,404	976.75	488,254	3,655	480.95	250,669	1,700	313.41	172,776	1,086	112.52	61,725	334
			広	3.89	418	2	3.80	477	1	0.83	85										
		育成単層林	総数	1,267.67	578,015	5,387	1,113.16	524,648	4,404	977.38	488,254	3,655	480.95	250,669	1,700	313.41	172,776	1,086	112.52	61,725	334
			針	1,263.78	577,597	5,385	1,109.36	524,171	4,403	976.55	488,169	3,655	480.95	250,669	1,700	313.41	172,776	1,086	112.52	61,725	334
			広	3.89	418	2	3.80	477	1	0.83	85										
		育成複層林	総数	0.25	96	1	0.25	102	1	0.20	85										
			針	0.25	96	1	0.25	102	1	0.20	85										
			広																		
	天然林	総数	総数	594.89	95,476	581	396.37	81,333	511	340.63	70,638	330	127.77	22,091	11	139.98	24,921	22	26.54	5,793	
			針	106.09	37,465.00	412.00	130.68	48,676.00	463.00	99.78	39,279.00	292.00	22.94	8,990.00	10.00	25.75	10,373.00	19.00	8.40	3,436.00	
			広	488.80	58,011.00	169.00	265.69	32,657.00	48.00	240.85	31,359.00	38.00	104.83	13,101.00	1.00	114.23	14,548.00	3.00	18.14	2,357.00	
		育成単層林	総数																		
			針																		
			広																		
		育成複層林	総数																		
			針																		
			広																		
		天然生林	総数	594.89	95,476	581	396.37	81,333	511	340.63	70,638	330	127.77	22,091	11	139.98	24,921	22	26.54	5,793	
			針	106.09	37,465	412	130.68	48,676	463	99.78	39,279	292	22.94	8,990	10	25.75	10,373	19	8.40	3,436	
			広	488.80	58,011	169	265.69	32,657	48	240.85	31,359	38	104.83	13,101	1	114.23	14,548	3	18.14	2,357	
竹林																					
無立木地	人工林伐採跡地																				
	天然林伐採跡地																				
	未立木地																				
	更新困難地																				
計				1,862.81	673,587	5,969	1,509.78	606,083	4,916	1,318.21	558,977	3,985	608.72	272,760	1,711	453.39	197,697	1,108	139.06	67,518	334

※下段は最下層、上段は上層等(内数)を示す。

⑥伊予市

単位　面積:ha，蓄積:㎥，成長量:㎥

区分				齢級18			齢級19			齢級20			齢級21以上		
				面積	蓄積	成長量	面積	蓄積	成長量	面積	蓄積	成長量	面積	蓄積	成長量
立木地	総数		総数	137.33	61,140	256	26.10	10,650	35	42.58	16,877	49	22.70	12,163	40
			針	100.39	56,183	256	16.63	9,330	35	27.40	14,853	49	19.43	11,720	40
			広	36.94	4,957		9.47	1,320		15.18	2,024		3.27	443	
	人工林	総数	総数	92.28	52,647	253	14.98	8,701	35	25.87	14,263	49	18.18	11,213	40
			針	91.99	52,607	253	14.98	8,701	35	25.87	14,263	49	18.18	11,213	40
			広	0.29	40										
		育成単層林	総数	92.28	52,647	253	14.98	8,701	35	25.87	14,263	49	18.18	11,213	40
			針	91.99	52,607	253	14.98	8,701	35	25.87	14,263	49	18.18	11,213	40
			広	0.29	40										
		育成複層林	総数												
			針												
			広												
	天然林	総数	総数	45.05	8,493	3	11.12	1,949		16.71	2,614		4.52	950	
			針	8.40	3,576.00	3.00	1.65	629.00		1.53	590.00		1.25	507.00	
			広	36.65	4,917.00		9.47	1,320.00		15.18	2,024.00		3.27	443.00	
		育成単層林	総数												
			針												
			広												
		育成複層林	総数												
			針												
			広												
		天然生林	総数	45.05	8,493	3	11.12	1,949		16.71	2,614		4.52	950	
			針	8.40	3,576	3	1.65	629		1.53	590		1.25	507	
			広	36.65	4,917		9.47	1,320		15.18	2,024		3.27	443	
竹林															
無立木地	人工林伐採跡地														
	天然林伐採跡地														
	未立木地														
	更新困難地														
計				137.33	61,140	256	26.10	10,650	35	42.58	16,877	49	22.70	12,163	40

※下段は最下層、上段は上層等(内数)を示す。

⑦東温市

単位　面積:ha，蓄積:㎥，成長量:㎥

区分				総数			齢級1			齢級2			齢級3			齢級4			齢級5		
				面積	蓄積	成長量	面積	蓄積	成長量	面積	蓄積	成長量	面積	蓄積	成長量	面積	蓄積	成長量	面積	蓄積	成長量
立木地	総数		総数	14,334.30	4,818,440	40,912	5.37	341		62.16	9,013	477	182.91	29,297	1,316	76.58	8,481	383	121.64	15,420	579
			針	9,554.73	4,194,443	38,534	5.37	341		53.79	8,847	451	145.36	27,949	1,184	31.78	6,078	250	49.44	10,507	383
			広	4,779.57	623,997	2,378				8.37	166	26	37.55	1,348	132	44.80	2,403	133	72.20	4,913	196
	人工林	総数	総数	9,006.71	4,016,363	37,588	5.37	341		58.23	8,946	465	147.70	28,034	1,193	31.78	6,078	250	50.79	10,600	387
			針	8,951.42	4,010,474	37,510	5.37	341		53.79	8,847	451	145.36	27,949	1,184	31.78	6,078	250	49.44	10,507	383
			広	55.29	5,889	78				4.44	99	14	2.34	85	9				1.35	93	4
		育成単層林	総数	8,979.13	4,004,432	37,480	5.37	341		58.23	8,946	465	147.70	28,034	1,193	31.78	6,078	250	50.79	10,600	387
			針	8,924.44	3,998,600	37,403	5.37	341		53.79	8,847	451	145.36	27,949	1,184	31.78	6,078	250	49.44	10,507	383
			広	54.69	5,832	77				4.44	99	14	2.34	85	9				1.35	93	4
		育成複層林	総数	27.58	11,931	108															
			針	26.98	11,874	107															
			広	0.60	57	1															
	天然林	総数	総数	5,327.59	802,077	3,324				3.93	67	12	35.21	1,263	123	44.80	2,403	133	70.85	4,820	192
			針	603.31	183,969	1,024															
			広	4,724.28	618,108	2,300				3.93	67.00	12.00	35.21	1,263.00	123.00	44.80	2,403.00	133.00	70.85	4,820.00	192.00
		育成単層林	総数																		
			針																		
			広																		
		育成複層林	総数																		
			針																		
			広																		
		天然生林	総数	5,327.59	802,077	3,324				3.93	67	12	35.21	1,263	123	44.80	2,403	133	70.85	4,820	192
			針	603.31	183,969	1,024															
			広	4,724.28	618,108	2,300				3.93	67	12	35.21	1,263	123	44.80	2,403	133	70.85	4,820	192
竹林				108.34																	
無立木地	人工林伐採跡地			2.23																	
	天然林伐採跡地																				
	未立木地			255.60																	
	更新困難地			15.18																	
計				14,715.65	4,818,440	40,912	5.37	341		62.16	9,013	477	182.91	29,297	1,316	76.58	8,481	383	121.64	15,420	579

※下段は最下層、上段は上層等(内数)を示す。

⑦東温市

単位　面積:ha，蓄積:㎥，成長量:㎥

区分				齢級6			齢級7			齢級8			齢級9			齢級10			齢級11		
				面積	蓄積	成長量	面積	蓄積	成長量	面積	蓄積	成長量	面積	蓄積	成長量	面積	蓄積	成長量	面積	蓄積	成長量
立木地	総数		総数	194.07	42,174	1,175	138.91	31,717	710	289.10	82,344	1,494	685.00	206,624	2,900	715.41	225,220	2,658	1,376.54	471,584	4,737
			針	150.44	38,565	1,075	98.68	27,894	644	243.79	77,769	1,429	521.46	188,951	2,723	518.45	201,558	2,458	1,028.72	428,442	4,475
			広	43.63	3,609	100	40.23	3,823	66	45.31	4,575	65	163.54	17,673	177	196.96	23,662	200	347.82	43,142	262
	人工林	総数	総数	151.15	38,624	1,077	100.51	28,070	645	253.63	78,645	1,439	528.89	189,443	2,721	511.69	199,488	2,420	999.20	419,899	4,350
			針	150.44	38,565	1,075	98.68	27,894	644	242.15	77,440	1,420	518.14	188,220	2,707	509.74	199,254	2,418	995.87	419,478	4,348
			広	0.71	59	2	1.83	176	1	11.48	1,205	19	10.75	1,223	14	1.95	234	2	3.33	421	2
		育成単層林	総数	151.15	38,624	1,077	99.91	28,013	644	253.56	78,625	1,439	527.12	188,856	2,712	511.22	199,275	2,418	986.28	415,087	4,300
			針	150.44	38,565	1,075	98.68	27,894	644	242.08	77,420	1,420	516.37	187,633	2,698	509.27	199,041	2,416	982.95	414,666	4,298
			広	0.71	59	2	1.23	119		11.48	1,205	19	10.75	1,223	14	1.95	234	2	3.33	421	2
		育成複層林	総数				0.60	57	1	0.07	20		1.77	587	9	0.47	213	2	12.92	4,812	50
			針							0.07	20		1.77	587	9	0.47	213	2	12.92	4,812	50
			広				0.60	57	1												
	天然林	総数	総数	42.92	3,550	98	38.40	3,647	65	35.47	3,699	55	156.11	17,181	179	203.72	25,732	238	377.34	51,685	387
			針							1.64	329.00	9.00	3.32	731.00	16.00	8.71	2,304.00	40.00	32.85	8,964.00	127.00
			広	42.92	3,550.00	98.00	38.40	3,647.00	65.00	33.83	3,370.00	46.00	152.79	16,450.00	163.00	195.01	23,428.00	198.00	344.49	42,721.00	260.00
		育成単層林	総数																		
			針																		
			広																		
		育成複層林	総数																		
			針																		
			広																		
		天然生林	総数	42.92	3,550	98	38.40	3,647	65	35.47	3,699	55	156.11	17,181	179	203.72	25,732	238	377.34	51,685	387
			針							1.64	329	9	3.32	731	16	8.71	2,304	40	32.85	8,964	127
			広	42.92	3,550	98	38.40	3,647	65	33.83	3,370	46	152.79	16,450	163	195.01	23,428	198	344.49	42,721	260
竹林																					
無立木地	人工林伐採跡地																				
	天然林伐採跡地																				
	未立木地																				
	更新困難地																				
計				194.07	42,174	1,175	138.91	31,717	710	289.10	82,344	1,494	685.00	206,624	2,900	715.41	225,220	2,658	1,376.54	471,584	4,737

※下段は最下層、上段は上層等(内数)を示す。

⑦東温市

単位　面積:ha，蓄積:㎥，成長量:㎥

区分				齢級12			齢級13			齢級14			齢級15			齢級16			齢級17		
				面積	蓄積	成長量	面積	蓄積	成長量	面積	蓄積	成長量	面積	蓄積	成長量	面積	蓄積	成長量	面積	蓄積	成長量
立木地	総数		総数	1,762.07	627,687	5,516	2,857.98	1,069,349	8,173	2,657.77	955,847	6,209	1,448.48	535,521	2,882	790.53	238,492	976	480.57	133,071	427
			針	1,286.24	565,818	5,200	2,041.45	958,967	7,793	1,696.84	822,696	5,923	910.60	460,421	2,868	369.03	179,857	962	219.15	96,482	417
			広	475.83	61,869	316	816.53	110,382	380	960.93	133,151	286	537.88	75,100	14	421.50	58,635	14	261.42	36,589	10
	人工林	総数	総数	1,244.52	552,884	5,033	1,958.28	933,772	7,550	1,608.41	794,429	5,694	815.20	429,875	2,805	276.91	151,271	909	122.35	67,031	351
			針	1,234.13	551,513	5,025	1,953.73	933,154	7,547	1,607.52	794,305	5,694	815.01	429,849	2,805	276.06	151,150	909	122.11	66,997	351
			広	10.39	1,371	8	4.55	618	3	0.89	124		0.19	26		0.85	121		0.24	34	
		育成単層林	総数	1,244.19	552,743	5,032	1,957.87	933,606	7,548	1,606.57	793,513	5,687	806.09	424,882	2,769	276.85	151,245	909	122.35	67,031	351
			針	1,233.80	551,372	5,024	1,953.32	932,988	7,545	1,605.68	793,389	5,687	805.90	424,856	2,769	276.00	151,124	909	122.11	66,997	351
			広	10.39	1,371	8	4.55	618	3	0.89	124		0.19	26		0.85	121		0.24	34	
		育成複層林	総数	0.33	141	1	0.41	166	2	1.84	916	7	9.11	4,993	36	0.06	26				
			針	0.33	141	1	0.41	166	2	1.84	916	7	9.11	4,993	36	0.06	26				
			広																		
	天然林	総数	総数	517.55	74,803	483	899.70	135,577	623	1,049.36	161,418	515	633.28	105,646	77	513.62	87,221	67	358.22	66,040	76
			針	52.11	14,305.00	175.00	87.72	25,813.00	246.00	89.32	28,391.00	229.00	95.59	30,572.00	63.00	92.97	28,707.00	53.00	97.04	29,485.00	66.00
			広	465.44	60,498.00	308.00	811.98	109,764.00	377.00	960.04	133,027.00	286.00	537.69	75,074.00	14.00	420.65	58,514.00	14.00	261.18	36,555.00	10.00
		育成単層林	総数																		
			針																		
			広																		
		育成複層林	総数																		
			針																		
			広																		
		天然生林	総数	517.55	74,803	483	899.70	135,577	623	1,049.36	161,418	515	633.28	105,646	77	513.62	87,221	67	358.22	66,040	76
			針	52.11	14,305	175	87.72	25,813	246	89.32	28,391	229	95.59	30,572	63	92.97	28,707	53	97.04	29,485	66
			広	465.44	60,498	308	811.98	109,764	377	960.04	133,027	286	537.69	75,074	14	420.65	58,514	14	261.18	36,555	10
竹林																					
無立木地	人工林伐採跡地																				
	天然林伐採跡地																				
	未立木地																				
	更新困難地																				
計				1,762.07	627,687	5,516	2,857.98	1,069,349	8,173	2,657.77	955,847	6,209	1,448.48	535,521	2,882	790.53	238,492	976	480.57	133,071	427

※下段は最下層、上段は上層等(内数)を示す。

⑦東温市

単位　面積:ha，蓄積:㎥，成長量:㎥

区分				齢級18			齢級19			齢級20			齢級21以上		
				面積	蓄積	成長量	面積	蓄積	成長量	面積	蓄積	成長量	面積	蓄積	成長量
立木地	総数		総数	160.91	44,359	108	76.93	20,516	48	77.63	22,792	49	173.74	48,591	95
			針	63.54	30,662	107	24.09	13,067	48	30.66	16,181	49	65.85	33,391	95
			広	97.37	13,697	1	52.84	7,449		46.97	6,611		107.89	15,200	
	人工林	総数	総数	43.92	24,074	107	19.97	11,685	48	26.93	14,948	49	51.28	28,226	95
			針	43.92	24,074	107	19.97	11,685	48	26.93	14,948	49	51.28	28,226	95
			広												
		育成単層林	総数	43.92	24,074	107	19.97	11,685	48	26.93	14,948	49	51.28	28,226	95
			針	43.92	24,074	107	19.97	11,685	48	26.93	14,948	49	51.28	28,226	95
			広												
		育成複層林	総数												
			針												
			広												
	天然林	総数	総数	116.99	20,285	1	56.96	8,831		50.70	7,844		122.46	20,365	
			針	19.62	6,588.00		4.12	1,382.00		3.73	1,233.00		14.57	5,165.00	
			広	97.37	13,697.00	1.00	52.84	7,449.00		46.97	6,611.00		107.89	15,200.00	
		育成単層林	総数												
			針												
			広												
		育成複層林	総数												
			針												
			広												
		天然生林	総数	116.99	20,285	1	56.96	8,831		50.70	7,844		122.46	20,365	
			針	19.62	6,588		4.12	1,382		3.73	1,233		14.57	5,165	
			広	97.37	13,697	1	52.84	7,449		46.97	6,611		107.89	15,200	
竹林															
無立木地	人工林伐採跡地														
	天然林伐採跡地														
	未立木地														
	更新困難地														
計				160.91	44,359	108	76.93	20,516	48	77.63	22,792	49	173.74	48,591	95

※下段は最下層、上段は上層等(内数)を示す。

⑧砥部町

単位　面積:ha，蓄積:㎥，成長量:㎥

区分				総数			齢級1			齢級2			齢級3			齢級4			齢級5		
				面積	蓄積	成長量	面積	蓄積	成長量	面積	蓄積	成長量	面積	蓄積	成長量	面積	蓄積	成長量	面積	蓄積	成長量
立木地	総数		総数	6,701.78	2,337,956	20,015	67.75	3,144		8.17	1,378	71	3.77	463	25	12.19	1,520	74	17.49	1,931	71
			針	4,763.22	2,128,373	19,031	30.88	3,144		7.56	1,367	69	2.46	408	21	7.83	1,326	65	5.66	1,212	44
			広	1,938.56	209,583	984	36.87			0.61	11	2	1.31	55	4	4.36	194	9	11.83	719	27
	人工林	総数	総数	4,454.77	1,987,799	18,087	40.89	3,127		8.17	1,378	71	3.77	463	25	10.07	1,425	71	6.43	1,261	45
			針	4,372.22	1,980,769	18,014	30.37	3,127		7.56	1,367	69	2.46	408	21	7.83	1,326	65	5.66	1,212	44
			広	82.55	7,030	73	10.52			0.61	11	2	1.31	55	4	2.24	99	6	0.77	49	1
		育成単層林	総数	4,453.27	1,987,229	18,081	40.89	3,127		8.17	1,378	71	3.77	463	25	10.07	1,425	71	6.43	1,261	45
			針	4,370.79	1,980,206	18,008	30.37	3,127		7.56	1,367	69	2.46	408	21	7.83	1,326	65	5.66	1,212	44
			広	82.48	7,023	73	10.52			0.61	11	2	1.31	55	4	2.24	99	6	0.77	49	1
		育成複層林	総数	1.50	570	6															
			針	1.43	563	6															
			広	0.07	7																
	天然林	総数	総数	2,247.01	350,157	1,928	26.86	17								2.12	95	3	11.06	670	26
			針	391.00	147,604	1,017	0.51	17.00													
			広	1,856.01	202,553	911	26.35									2.12	95.00	3.00	11.06	670.00	26.00
		育成単層林	総数	0.88			0.88														
			針																		
			広	0.88			0.88														
		育成複層林	総数																		
			針																		
			広																		
		天然生林	総数	2,246.13	350,157	1,928	25.98	17								2.12	95	3	11.06	670	26
			針	391.00	147,604	1,017	0.51	17													
			広	1,855.13	202,553	911	25.47									2.12	95	3	11.06	670	26
竹林				131.63																	
無立木地	人工林伐採跡地																				
	天然林伐採跡地			2.05																	
	未立木地			128.39																	
	更新困難地			5.08																	
計				6,968.93	2,337,956	20,015	67.75	3,144		8.17	1,378	71	3.77	463	25	12.19	1,520	74	17.49	1,931	71

※下段は最下層、上段は上層等(内数)を示す。

⑧砥部町

単位　面積:ha，蓄積:㎥，成長量:㎥

区分				齢級6			齢級7			齢級8			齢級9			齢級10			齢級11		
				面積	蓄積	成長量	面積	蓄積	成長量	面積	蓄積	成長量	面積	蓄積	成長量	面積	蓄積	成長量	面積	蓄積	成長量
立木地	総数		総数	52.11	8,843	257	65.43	18,063	412	159.14	29,508	520	490.51	115,345	1,618	562.82	145,058	1,634	765.55	253,165	2,489
			針	28.92	7,196	211	61.64	17,734	407	66.01	20,980	392	270.05	93,580	1,396	311.10	118,001	1,416	543.28	228,661	2,360
			広	23.19	1,647	46	3.79	329	5	93.13	8,528	128	220.46	21,765	222	251.72	27,057	218	222.27	24,504	129
	人工林	総数	総数	29.65	7,257	212	63.01	17,859	408	85.41	22,878	413	291.42	94,693	1,388	320.79	118,827	1,419	540.79	227,383	2,341
			針	28.92	7,196	211	61.64	17,734	407	66.01	20,980	392	264.38	92,038	1,362	309.88	117,615	1,409	538.73	227,170	2,341
			広	0.73	61	1	1.37	125	1	19.40	1,898	21	27.04	2,655	26	10.91	1,212	10	2.06	213	
		育成単層林	総数	29.57	7,239	211	62.78	17,794	407	85.41	22,878	413	290.69	94,449	1,384	320.79	118,827	1,419	540.72	227,376	2,341
			針	28.84	7,178	210	61.41	17,669	406	66.01	20,980	392	263.65	91,794	1,358	309.88	117,615	1,409	538.73	227,170	2,341
			広	0.73	61	1	1.37	125	1	19.40	1,898	21	27.04	2,655	26	10.91	1,212	10	1.99	206	
		育成複層林	総数	0.08	18	1	0.23	65	1				0.73	244	4				0.07	7	
			針	0.08	18	1	0.23	65	1				0.73	244	4						
			広																0.07	7	
	天然林	総数	総数	22.46	1,586	45	2.42	204	4	73.73	6,630	107	199.09	20,652	230	242.03	26,231	215	224.76	25,782	148
			針										5.67	1,542.00	34.00	1.22	386.00	7.00	4.55	1,491.00	19.00
			広	22.46	1,586.00	45.00	2.42	204.00	4.00	73.73	6,630.00	107.00	193.42	19,110.00	196.00	240.81	25,845.00	208.00	220.21	24,291.00	129.00
		育成単層林	総数																		
			針																		
			広																		
		育成複層林	総数																		
			針																		
			広																		
		天然生林	総数	22.46	1,586	45	2.42	204	4	73.73	6,630	107	199.09	20,652	230	242.03	26,231	215	224.76	25,782	148
			針										5.67	1,542	34	1.22	386	7	4.55	1,491	19
			広	22.46	1,586	45	2.42	204	4	73.73	6,630	107	193.42	19,110	196	240.81	25,845	208	220.21	24,291	129
竹林																					
無立木地	人工林伐採跡地																				
	天然林伐採跡地																				
	未立木地																				
	更新困難地																				
計				52.11	8,843	257	65.43	18,063	412	159.14	29,508	520	490.51	115,345	1,618	562.82	145,058	1,634	765.55	253,165	2,489

※下段は最下層、上段は上層等(内数)を示す。

⑧砥部町

単位　面積:ha，蓄積:㎥，成長量:㎥

区分				齢級12			齢級13			齢級14			齢級15			齢級16			齢級17		
				面積	蓄積	成長量	面積	蓄積	成長量	面積	蓄積	成長量	面積	蓄積	成長量	面積	蓄積	成長量	面積	蓄積	成長量
立木地	総数		総数	1,329.27	477,312	4,218	1,260.28	475,332	3,697	996.03	405,022	2,813	476.83	202,912	1,168	220.09	96,989	512	118.58	58,133	289
			針	976.77	437,400	4,110	935.10	437,260	3,624	775.22	378,875	2,802	377.97	191,007	1,166	174.24	91,536	512	108.47	56,848	289
			広	352.50	39,912	108	325.18	38,072	73	220.81	26,147	11	98.86	11,905	2	45.85	5,453		10.11	1,285	
	人工林	総数	総数	920.19	416,954	3,878	837.20	400,528	3,279	677.35	341,184	2,520	329.49	171,532	1,127	143.41	78,970	487	85.62	47,647	271
			針	917.15	416,614	3,877	835.94	400,370	3,279	677.35	341,184	2,520	328.57	171,425	1,127	143.04	78,923	487	85.62	47,647	271
			広	3.04	340	1	1.26	158					0.92	107		0.37	47				
		育成単層林	総数	920.19	416,954	3,878	837.20	400,528	3,279	677.35	341,184	2,520	329.44	171,511	1,127	143.41	78,970	487	85.58	47,624	271
			針	917.15	416,614	3,877	835.94	400,370	3,279	677.35	341,184	2,520	328.52	171,404	1,127	143.04	78,923	487	85.58	47,624	271
			広	3.04	340	1	1.26	158					0.92	107		0.37	47				
		育成複層林	総数										0.05	21					0.04	23	
			針										0.05	21					0.04	23	
			広																		
	天然林	総数	総数	409.08	60,358	340	423.08	74,804	418	318.68	63,838	293	147.34	31,380	41	76.68	18,019	25	32.96	10,486	18
			針	59.62	20,786.00	233.00	99.16	36,890.00	345.00	97.87	37,691.00	282.00	49.40	19,582.00	39.00	31.20	12,613.00	25.00	22.85	9,201.00	18.00
			広	349.46	39,572.00	107.00	323.92	37,914.00	73.00	220.81	26,147.00	11.00	97.94	11,798.00	2.00	45.48	5,406.00		10.11	1,285.00	
		育成単層林	総数																		
			針																		
			広																		
		育成複層林	総数																		
			針																		
			広																		
		天然生林	総数	409.08	60,358	340	423.08	74,804	418	318.68	63,838	293	147.34	31,380	41	76.68	18,019	25	32.96	10,486	18
			針	59.62	20,786	233	99.16	36,890	345	97.87	37,691	282	49.40	19,582	39	31.20	12,613	25	22.85	9,201	18
			広	349.46	39,572	107	323.92	37,914	73	220.81	26,147	11	97.94	11,798	2	45.48	5,406		10.11	1,285	
竹林																					
無立木地	人工林伐採跡地																				
	天然林伐採跡地																				
	未立木地																				
	更新困難地																				
計				1,329.27	477,312	4,218	1,260.28	475,332	3,697	996.03	405,022	2,813	476.83	202,912	1,168	220.09	96,989	512	118.58	58,133	289

※下段は最下層、上段は上層等(内数)を示す。

⑧砥部町

単位　面積:ha，蓄積:㎥，成長量:㎥

区分				齢級18			齢級19			齢級20			齢級21以上		
				面積	蓄積	成長量	面積	蓄積	成長量	面積	蓄積	成長量	面積	蓄積	成長量
立木地	総数		総数	48.64	20,928	80	11.51	6,082	20	10.91	5,500	12	24.71	11,328	35
			針	42.04	20,134	80	11.25	6,051	20	10.77	5,483	12	16.00	10,170	35
			広	6.60	794		0.26	31		0.14	17		8.71	1,158	
	人工林	総数	総数	26.62	14,190	65	8.81	5,014	20	9.79	5,099	12	15.89	10,130	35
			針	26.62	14,190	65	8.81	5,014	20	9.79	5,099	12	15.89	10,130	35
			広												
		育成単層林	総数	26.62	14,190	65	8.81	5,014	20	9.79	5,099	12	15.59	9,938	35
			針	26.62	14,190	65	8.81	5,014	20	9.79	5,099	12	15.59	9,938	35
			広												
		育成複層林	総数										0.30	192	
			針										0.30	192	
			広												
	天然林	総数	総数	22.02	6,738	15	2.70	1,068		1.12	401		8.82	1,198	
			針	15.42	5,944.00	15.00	2.44	1,037.00		0.98	384.00		0.11	40.00	
			広	6.60	794.00		0.26	31.00		0.14	17.00		8.71	1,158.00	
		育成単層林	総数												
			針												
			広												
		育成複層林	総数												
			針												
			広												
		天然生林	総数	22.02	6,738	15	2.70	1,068		1.12	401		8.82	1,198	
			針	15.42	5,944	15	2.44	1,037		0.98	384		0.11	40	
			広	6.60	794		0.26	31		0.14	17		8.71	1,158	
竹林															
無立木地	人工林伐採跡地														
	天然林伐採跡地														
	未立木地														
	更新困難地														
計				48.64	20,928	80	11.51	6,082	20	10.91	5,500	12	24.71	11,328	35

※下段は最下層、上段は上層等(内数)を示す。

(2)　制限林普通林別森林資源表（今治松山地域森林計画区）

単位　面積：ha，材積：千m³，成長量：千m³

区分		総数	立木地																								竹林	無立木地			
			総数			人工林									天然林																
						人工林計			育成単層林			育成複層林			天然林計			育成単層林			育成複層林			天然生林				総数	伐採跡地	未立木地	更新困難地
			総計	針葉樹	広葉樹	総計	針葉樹	広葉樹	総計	針葉樹	広葉樹	総計	針葉樹	広葉樹	総計	針葉樹	広葉樹	総計	針葉樹	広葉樹	総計	針葉樹	広葉樹	総計	針葉樹	広葉樹					
制限林	面積	30,579	29,245	18,674	10,571	16,147	15,920	227	15,923	15,706	218	224	214	10	13,097	2,754	10,344	3	0	3	0	0	0	13,095	2,754	10,341	328	1,006	3	759	244
	材積	8,981	8,981	7,538	1,443	7,057	7,042	15	6,971	6,957	14	86	86	1	1,924	496	1,428	0	0	0	0	0	0	1,924	496	1,428					
	成長量	75	75	70	5	67	67	0	66	66	0	1	1	0	8	3	5	0	0	0	0	0	0	8	3	5					
普通林	面積	43,682	41,195	24,892	16,303	21,332	20,847	485	21,314	20,829	485	18	18	0	19,863	4,046	15,817	25	0	25	0	0	0	19,839	4,046	15,793	1,200	1,286	9	1,219	58
	材積	12,416	12,416	10,417	1,999	9,343	9,308	35	9,337	9,302	35	7	7	0	3,072	1,108	1,964	0	0	0	0	0	0	3,072	1,108	1,964					
	成長量	99	99	92	7	86	86	0	86	86	0	0	0	0	13	7	6	0	0	0	0	0	0	13	7	6					
計	面積	74,261	70,440	43,566	26,874	37,479	36,767	713	37,238	36,535	703	242	232	10	32,960	6,799	26,161	27	0	27	0	0	0	32,933	6,799	26,134	1,528	2,293	12	1,979	302
	材積	21,397	21,397	17,955	3,442	16,401	16,350	50	16,307	16,258	49	93	92	1	4,996	1,604	3,392	0	0	0	0	0	0	4,996	1,604	3,391					
	成長量	174	174	162	12	153	153	1	152	152	1	1	1	0	21	10	11	0	0	0	0	0	0	21	10	11					

(3)　市町別森林資源表（今治松山地域森林計画区）

単位　面積：ha，材積：千m³

区分		総数	立木地																								竹林	無立木地			
			総数			人工林									天然林																
						人工林計			育成単層林			育成複層林			天然林計			育成単層林			育成複層林			天然生林				総数	伐採跡地	未立木地	更新困難地
			総計	針葉樹	広葉樹	総計	針葉樹	広葉樹	総計	針葉樹	広葉樹	総計	針葉樹	広葉樹	総計	針葉樹	広葉樹	総計	針葉樹	広葉樹	総計	針葉樹	広葉樹	総計	針葉樹	広葉樹					
総数	面積	74,261	70,440	43,566	26,874	37,479	36,767	713	37,238	36,535	703	242	232	10	32,960	6,799	26,161	27	0	27	0	0	0	32,933	6,799	26,134	1,528	2,293	12	1,979	302
	材積	21,397	21,397	17,955	3,442	16,401	16,350	50	16,307	16,258	49	93	92	1	4,996	1,604	3,392	0	0	0	0	0	0	4,996	1,604	3,391					
今治市	面積	21,149	19,612	10,127	9,486	7,969	7,865	104	7,778	7,683	95	191	182	9	11,643	2,262	9,381	2	0	2	0	0	0	11,641	2,262	9,379	401	1,136	4	936	197
	材積	4,849	4,849	3,577	1,272	3,309	3,302	8	3,238	3,231	7	72	71	1	1,540	276	1,265	0	0	0	0	0	0	1,540	276	1,265					
上島町	面積	1,449	1,330	526	804	67	27	40	67	27	40	0	0	0	1,264	499	765	0	0	0	0	0	0	1,264	499	765	46	72	0	57	15
	材積	183	183	78	104	14	12	2	14	12	2	0	0	0	169	67	103	0	0	0	0	0	0	169	67	103					
松山市	面積	18,666	17,716	11,445	6,271	9,252	9,036	217	9,232	9,016	217	20	20	0	8,464	2,410	6,054	20	0	20	0	0	0	8,444	2,410	6,034	527	423	4	357	63
	材積	5,631	5,631	4,812	819	4,080	4,068	12	4,072	4,060	12	8	8	0	1,551	744	807	0	0	0	0	0	0	1,550	744	806					
伊予市	面積	11,312	10,745	7,127	3,618	6,730	6,564	166	6,728	6,562	166	2	2	0	4,014	563	3,451	3	0	3	0	0	0	4,011	563	3,448	315	252	0	245	7
	材積	3,578	3,578	3,165	413	2,994	2,978	16	2,993	2,977	16	1	1	0	584	187	397	0	0	0	0	0	0	584	187	397					
東温市	面積	14,716	14,334	9,566	4,768	9,007	8,921	86	8,979	8,894	85	28	27	1	5,328	645	4,682	0	0	0	0	0	0	5,328	645	4,682	108	273	2	256	15
	材積	4,818	4,818	4,194	624	4,016	4,010	6	4,004	3,999	6	12	12	0	802	184	618	0	0	0	0	0	0	802	184	618					
砥部町	面積	6,969	6,702	4,774	1,928	4,455	4,355	100	4,453	4,353	100	2	1	0	2,247	419	1,828	1	0	1	0	0	0	2,246	419	1,827	132	136	2	128	5
	材積	2,338	2,338	2,128	210	1,988	1,981	7	1,987	1,980	7	1	1	0	350	148	203	0	0	0	0	0	0	350	148	203					

(4)　所有形態別森林資源表

ア　今治松山森林計画区

単位　面積：ha，材積：千㎥

区分		総数	立木地																								竹林	無立木地			
			総数			人工林									天然林													総数	伐採跡地	未立木地	更新困難地
						人工林計			育成単層林			育成複層林			天然林計			育成単層林			育成複層林			天然生林							
			総計	針葉樹	広葉樹	総計	針葉樹	広葉樹	総計	針葉樹	広葉樹	総計	針葉樹	広葉樹	総計	針葉樹	広葉樹	総計	針葉樹	広葉樹	総計	針葉樹	広葉樹	総計	針葉樹	広葉樹					
総数	面積	74,261	70,440	43,566	26,874	37,479	36,767	713	37,238	36,535	703	242	232	10	32,960	6,799	26,161	27	0	27	0	0	0	32,933	6,799	26,134	1,528	2,293	12	1,979	302
	材積	21,396,839	21,396,839	17,954,973	3,441,866	16,400,642	16,350,474	50,168	16,307,314	16,258,082	49,232	93,328	92,392	936	4,996,197	1,604,499	3,391,698	440	0	440	1	0	1	4,995,756	1,604,499	3,391,257					
県有林	面積	671	662	547	115	557	539	18	557	539	18	0	0	0	106	8	98	0	0	0	0	0	0	105	8	98	1	8	0	5	3
	材積	241,606	241,606	228,090	13,516	227,397	226,774	623	227,391	226,774	617	6	0	6	14,209	1,316	12,893	0	0	0	1	0	1	14,208	1,316	12,892					
市町村有林	面積	6,469	6,354	4,343	2,011	3,815	3,712	103	3,638	3,544	93	178	168	10	2,539	631	1,908	2	0	2	0	0	0	2,537	631	1,907	24	91	0	63	27
	材積	2,099,221	2,099,221	1,849,267	249,954	1,636,769	1,629,332	7,437	1,569,733	1,563,225	6,508	67,036	66,107	929	462,452	219,935	242,517	42	0	42	0	0	0	462,410	219,935	242,475					
財産区有林	面積	24	20	16	3	1	1	0	1	1	0	0	0	0	19	16	3	0	0	0	0	0	0	19	16	3	4	0	0	0	0
	材積	4,878	4,878	4,534	344	241	241	0	241	241	0	0	0	0	4,637	4,293	344	0	0	0	0	0	0	4,637	4,293	344					
私有林	面積	67,096	63,403	38,660	24,744	33,106	32,515	592	33,043	32,451	592	64	64	0	30,297	6,145	24,152	26	0	26	0	0	0	30,271	6,145	24,126	1,499	2,194	12	1,911	272
	材積	19,051,134	19,051,134	15,873,082	3,178,052	14,536,235	14,494,127	42,108	14,509,949	14,467,842	42,107	26,286	26,285	1	4,514,899	1,378,955	3,135,944	398	0	398	0	0	0	4,514,501	1,378,955	3,135,546					

イ　今治市

単位　面積：ha，材積：千㎥

区分		総数	立木地																								竹林	無立木地			
			総数			人工林									天然林																
						人工林計			育成単層林			育成複層林			天然林計			育成単層林			育成複層林			天然生林				総数	伐採跡地	未立木地	更新困難地
			総計	針葉樹	広葉樹	総計	針葉樹	広葉樹	総計	針葉樹	広葉樹	総計	針葉樹	広葉樹	総計	針葉樹	広葉樹	総計	針葉樹	広葉樹	総計	針葉樹	広葉樹	総計	針葉樹	広葉樹					
総数	面積	21,149	19,612	10,127	9,486	7,969	7,865	104	7,778	7,683	95	191	182	9	11,643	2,262	9,381	2	0	2	0	0	0	11,641	2,262	9,379	401	1,136	4	936	197
	材積	4,849,248	4,849,248	3,577,069	1,272,179	3,309,096	3,301,513	7,583	3,237,537	3,230,826	6,711	71,559	70,687	872	1,540,152	275,556	1,264,596	42	0	42	1	0	1	1,540,109	275,556	1,264,553					
県有林	面積	90	90	81	9	81	81	0	81	81	0	0	0	0	9	1	9	0	0	0	0	0	0	9	1	8	0	0	0	0	0
	材積	29,974	29,974	28,893	1,081	28,882	28,882	0	28,882	28,882	0	0	0	0	1,092	11	1,081	0	0	0	1	0	1	1,091	11	1,080					
市町村有林	面積	3,350	3,301	2,411	890	2,213	2,173	40	2,036	2,006	31	177	168	9	1,088	238	850	2	0	2	0	0	0	1,086	238	848	9	40	0	37	4
	材積	1,132,862	1,132,862	1,016,574	116,288	946,802	943,015	3,787	880,037	877,122	2,915	66,765	65,893	872	186,060	73,559	112,501	42	0	42	0	0	0	186,018	73,559	112,459					
財産区有林	面積	24	20	16	3	1	1	0	1	1	0	0	0	0	19	16	3	0	0	0	0	0	0	19	16	3	4	0	0	0	0
	材積	4,878	4,878	4,534	344	241	241	0	241	241	0	0	0	0	4,637	4,293	344	0	0	0	0	0	0	4,637	4,293	344					
私有林	面積	17,684	16,202	7,618	8,584	5,675	5,610	65	5,661	5,596	65	14	14	0	10,527	2,008	8,519	1	0	1	0	0	0	10,526	2,008	8,519	387	1,096	4	899	193
	材積	3,681,534	3,681,534	2,527,068	1,154,466	2,333,171	2,329,375	3,796	2,328,377	2,324,581	3,796	4,794	4,794	0	1,348,363	197,693	1,150,670	0	0	0	0	0	0	1,348,363	197,693	1,150,670					

ウ　上島町

単位　面積：ha，材積：千㎥

区分		総数	立木地																							竹林	無立木地			
			総数			人工林									天然林															
						人工林計			育成単層林			育成複層林			天然林計			育成単層林			育成複層林			天然生林				総数	伐採跡地	未立木地	更新困難地
			総計	針葉樹	広葉樹	総計	針葉樹	広葉樹	総計	針葉樹	広葉樹	総計	針葉樹	広葉樹	総計	針葉樹	広葉樹	総計	針葉樹	広葉樹	総計	針葉樹	広葉樹	総計	針葉樹	広葉樹					
総数	面積	1,449	1,330	526	804	67	27	40	67	27	40	0	0	0	1,264	499	765	0	0	0	0	0	0	1,264	499	765	46	72	0	57	15
	材積	182,591	182,591	78,226	104,365	13,517	11,689	1,828	13,517	11,689	1,828	0	0	0	169,074	66,537	102,537	0	0	0	0	0	0	169,074	66,537	102,537					
県有林	面積	51	51	16	35	32	16	16	32	16	16	0	0	0	19	0	19	0	0	0	0	0	0	19	0	19	0	1	0	0	0
	材積	9,913	9,913	7,378	2,535	7,909	7,360	549	7,909	7,360	549	0	0	0	2,004	18	1,986	0	0	0	0	0	0	2,004	18	1,986					
市町村有林	面積	252	241	62	179	18	7	11	18	7	11	0	0	0	223	55	168	0	0	0	0	0	0	223	55	168	3	8	0	2	6
	材積	29,302	29,302	8,871	20,431	3,333	2,696	637	3,333	2,696	637	0	0	0	25,969	6,175	19,794	0	0	0	0	0	0	25,969	6,175	19,794					
財産区有林	面積	0	0	0	0	0	0	0	0	0	0	0	0	0	0	0	0	0	0	0	0	0	0	0	0	0	0	0	0	0	0
	材積	0	0	0	0	0	0	0	0	0	0	0	0	0	0	0	0	0	0	0	0	0	0	0	0	0					
私有林	面積	1,146	1,039	448	590	17	4	12	17	4	12	0	0	0	1,022	444	578	0	0	0	0	0	0	1,022	444	578	43	64	0	55	9
	材積	143,376	143,376	61,977	81,399	2,275	1,633	642	2,275	1,633	642	0	0	0	141,101	60,344	80,757	0	0	0	0	0	0	141,101	60,344	80,757					

エ　松山市

単位　面積：ha，材積：千㎥

区分		総数	立木地																								竹林	無立木地			
			総数			人工林									天然林																
						人工林計			育成単層林			育成複層林			天然林計			育成単層林			育成複層林			天然生林				総数	伐採跡地	未立木地	更新困難地
			総計	針葉樹	広葉樹	総計	針葉樹	広葉樹	総計	針葉樹	広葉樹	総計	針葉樹	広葉樹	総計	針葉樹	広葉樹	総計	針葉樹	広葉樹	総計	針葉樹	広葉樹	総計	針葉樹	広葉樹					
総数	面積	18,666	17,716	11,445	6,271	9,252	9,036	217	9,232	9,016	217	20	20	0	8,464	2,410	6,054	20	0	20	0	0	0	8,444	2,410	6,034	527	423	4	357	63
	材積	5,630,577	5,630,577	4,811,804	818,773	4,079,982	4,067,986	11,996	4,071,512	4,059,516	11,996	8,470	8,470	0	1,550,595	743,818	806,777	331	0	331	0	0	0	1,550,264	743,818	806,446					
県有林	面積	252	248	225	23	225	224	1	225	224	1	0	0	0	23	1	22	0	0	0	0	0	0	23	1	22	0	3	0	0	3
	材積	93,686	93,686	90,705	2,981	90,479	90,418	61	90,479	90,418	61	0	0	0	3,207	287	2,920	0	0	0	0	0	0	3,207	287	2,920					
市町村有林	面積	1,687	1,649	1,185	464	876	871	5	876	871	5	0	0	0	773	314	459	0	0	0	0	0	0	773	314	459	10	27	0	10	17
	材積	542,256	542,256	487,827	54,429	360,942	360,401	541	360,897	360,356	541	45	45	0	181,314	127,426	53,888	0	0	0	0	0	0	181,314	127,426	53,888					
財産区有林	面積	0	0	0	0	0	0	0	0	0	0	0	0	0	0	0	0	0	0	0	0	0	0	0	0	0	0	0	0	0	0
	材積	0	0	0	0	0	0	0	0	0	0	0	0	0	0	0	0	0	0	0	0	0	0	0	0	0					
私有林	面積	16,728	15,819	10,036	5,783	8,150	7,941	210	8,131	7,921	210	20	20	0	7,668	2,095	5,573	20	0	20	0	0	0	7,648	2,095	5,553	517	393	3	347	43
	材積	4,994,635	4,994,635	4,233,272	761,363	3,628,561	3,617,167	11,394	3,620,136	3,608,742	11,394	8,425	8,425	0	1,366,074	616,105	749,969	331	0	331	0	0	0	1,365,743	616,105	749,638					

オ　伊予市

単位　面積：ha，材積：千㎥

区分		総数	立木地																								竹林	無立木地			
			総数			人工林									天然林																
						人工林計			育成単層林			育成複層林			天然林計			育成単層林			育成複層林			天然生林				総数	伐採跡地	未立木地	更新困難地
			総計	針葉樹	広葉樹	総計	針葉樹	広葉樹	総計	針葉樹	広葉樹	総計	針葉樹	広葉樹	総計	針葉樹	広葉樹	総計	針葉樹	広葉樹	総計	針葉樹	広葉樹	総計	針葉樹	広葉樹					
総数	面積	11,312	10,745	7,127	3,618	6,730	6,564	166	6,728	6,562	166	2	2	0	4,014	563	3,451	3	0	3	0	0	0	4,011	563	3,448	315	252	0	245	7
	材積	3,578,027	3,578,027	3,165,058	412,969	2,993,885	2,978,043	15,842	2,993,087	2,977,245	15,842	798	798	0	584,142	187,015	397,127	67	0	67	0	0	0	584,075	187,015	397,060					
県有林	面積	35	33	28	5	23	23	0	23	23	0	0	0	0	11	6	5	0	0	0	0	0	0	11	6	5	0	2	0	2	0
	材積	12,836	12,836	11,624	1,212	11,031	11,030	1	11,031	11,030	1	0	0	0	1,805	594	1,211	0	0	0	0	0	0	1,805	594	1,211					
市町村有林	面積	65	61	50	11	44	44	0	44	44	0	0	0	0	17	6	11	0	0	0	0	0	0	17	6	11	1	3	0	3	0
	材積	26,958	26,958	25,771	1,187	23,289	23,284	5	23,289	23,284	5	0	0	0	3,669	2,487	1,182	0	0	0	0	0	0	3,669	2,487	1,182					
財産区有林	面積	0	0	0	0	0	0	0	0	0	0	0	0	0	0	0	0	0	0	0	0	0	0	0	0	0	0	0	0	0	0
	材積	0	0	0	0	0	0	0	0	0	0	0	0	0	0	0	0	0	0	0	0	0	0	0	0	0					
私有林	面積	11,211	10,650	7,049	3,601	6,663	6,497	166	6,661	6,495	166	2	2	0	3,987	552	3,435	3	0	3	0	0	0	3,983	552	3,432	314	247	0	240	7
	材積	3,538,233	3,538,233	3,127,663	410,570	2,959,565	2,943,729	15,836	2,958,767	2,942,931	15,836	798	798	0	578,668	183,934	394,734	67	0	67	0	0	0	578,601	183,934	394,667					

カ　東温市

単位　面積：ha，材積：千㎥

区分		総数	立木地																								竹林	無立木地			
			総数			人工林									天然林																
						人工林計			育成単層林			育成複層林			天然林計			育成単層林			育成複層林			天然生林				総数	伐採跡地	未立木地	更新困難地
			総計	針葉樹	広葉樹	総計	針葉樹	広葉樹	総計	針葉樹	広葉樹	総計	針葉樹	広葉樹	総計	針葉樹	広葉樹	総計	針葉樹	広葉樹	総計	針葉樹	広葉樹	総計	針葉樹	広葉樹					
総数	面積	14,716	14,334	9,566	4,768	9,007	8,921	86	8,979	8,894	85	28	27	1	5,328	645	4,682	0	0	0	0	0	0	5,328	645	4,682	108	273	2	256	15
	材積	4,818,440	4,818,440	4,194,443	623,997	4,016,363	4,010,474	5,889	4,004,432	3,998,600	5,832	11,931	11,874	57	802,077	183,969	618,108	0	0	0	0	0	0	802,077	183,969	618,108					
県有林	面積	233	232	195	37	195	195	0	195	195	0	0	0	0	37	0	37	0	0	0	0	0	0	37	0	37	0	2	0	2	0
	材積	93,766	93,766	88,855	4,911	88,449	88,449	0	88,449	88,449	0	0	0	0	5,317	406	4,911	0	0	0	0	0	0	5,317	406	4,911					
市町村有林	面積	1,000	995	587	408	613	570	42	612	570	42	1	0	1	383	17	366	0	0	0	0	0	0	383	17	366	1	3	0	3	0
	材積	332,715	332,715	279,672	53,043	278,753	276,531	2,222	278,527	276,362	2,165	226	169	57	53,962	3,141	50,821	0	0	0	0	0	0	53,962	3,141	50,821					
財産区有林	面積	0	0	0	0	0	0	0	0	0	0	0	0	0	0	0	0	0	0	0	0	0	0	0	0	0	0	0	0	0	0
	材積	0	0	0	0	0	0	0	0	0	0	0	0	0	0	0	0	0	0	0	0	0	0	0	0	0					
私有林	面積	13,483	13,108	8,784	4,323	8,199	8,156	44	8,173	8,129	44	27	27	0	4,908	628	4,280	0	0	0	0	0	0	4,908	628	4,280	107	268	2	251	15
	材積	4,391,959	4,391,959	3,825,916	566,043	3,649,161	3,645,494	3,667	3,637,456	3,633,789	3,667	11,705	11,705	0	742,798	180,422	562,376	0	0	0	0	0	0	742,798	180,422	562,376					

キ　砥部町

単位　面積：ha，材積：千㎥

区分		総数	立木地																								竹林	無立木地			
			総数			人工林									天然林																
						人工林計			育成単層林			育成複層林			天然林計			育成単層林			育成複層林			天然生林				総数	伐採跡地	未立木地	更新困難地
			総計	針葉樹	広葉樹	総計	針葉樹	広葉樹	総計	針葉樹	広葉樹	総計	針葉樹	広葉樹	総計	針葉樹	広葉樹	総計	針葉樹	広葉樹	総計	針葉樹	広葉樹	総計	針葉樹	広葉樹					
総数	面積	6,969	6,702	4,774	1,928	4,455	4,355	100	4,453	4,353	100	2	1	0	2,247	419	1,828	1	0	1	0	0	0	2,246	419	1,827	132	136	2	128	5
	材積	2,337,956	2,337,956	2,128,373	209,583	1,987,799	1,980,769	7,030	1,987,229	1,980,206	7,023	570	563	7	350,157	147,604	202,553	0	0	0	0	0	0	350,157	147,604	202,553					
県有林	面積	9	9	1	7	1	1	0	1	1	0	0	0	0	7	0	7	0	0	0	0	0	0	7	0	7	0	1	0	1	0
	材積	1,431	1,431	635	796	647	635	12	641	635	6	6	0	6	784	0	784	0	0	0	0	0	0	784	0	784					
市町村有林	面積	115	107	48	59	51	47	4	51	47	4	0	0	0	56	1	54	0	0	0	0	0	0	56	1	54	0	8	0	8	0
	材積	35,128	35,128	30,552	4,576	23,650	23,405	245	23,650	23,405	245	0	0	0	11,478	7,147	4,331	0	0	0	0	0	0	11,478	7,147	4,331					
財産区有林	面積	0	0	0	0	0	0	0	0	0	0	0	0	0	0	0	0	0	0	0	0	0	0	0	0	0	0	0	0	0	0
	材積	0	0	0	0	0	0	0	0	0	0	0	0	0	0	0	0	0	0	0	0	0	0	0	0	0					
私有林	面積	6,845	6,587	4,725	1,862	4,402	4,307	95	4,401	4,305	95	1	1	0	2,184	418	1,766	1	0	1	0	0	0	2,183	418	1,765	131	127	2	119	5
	材積	2,301,397	2,301,397	2,097,186	204,211	1,963,502	1,956,729	6,773	1,962,938	1,956,166	6,772	564	563	1	337,895	140,457	197,438	0	0	0	0	0	0	337,895	140,457	197,438					

(6)　樹種別材積表

単位　材積：千㎥

樹種 / 林種	針葉樹					広葉樹		
	小計	マツ	スギ	ヒノキ	その他針葉樹	小計	クヌギ	その他広葉樹
総　数	16,329	1,678	9,904	4,715	32	3,329	241	3,088
人工林	14,772	149	9,904	4,715	3	42	30	13
天然林	1,558	1,528	－	－	29	3,287	211	3,076

注　原数を四捨五入したものを計上しているため、集計値は一致しない。

(7)　特定保安林の指定状況

該当なし

(8)　荒廃地等の面積

単位　面積：ha

区分		荒廃地		合計
		荒廃危険地	地すべり危険地	
総数		2,698	15	2,713
市町別内訳	今治市	506	―	506
	上島町	18	―	18
	松山市	736	―	736
	伊予市	542	―	542
	東温市	689	―	689
	松前町	―	―	―
	砥部町	208	15	223

注　「荒廃危険地」は、山地災害危険地区のうち、崩壊土砂流出危険地区と山腹崩壊危険地区とを合計した概算面積である。

(9)-1　森林の被害（令和２年）

単位　面積：ha

区　分		火災	松くい虫	野ウサギ	凍結	雪害	雹害	風水害	干害	スギカミキリ	野ネズミ	計
総　数		-	37.56	-	-	-	-	-	-	-	-	37.56
市町別内訳	今治市		21.00	-						-	-	21.00
	上島町		11.50	-						-	-	11.50
	松山市		0.06	-						-	-	0.06
	伊予市		1.12	-						-	-	1.12
	東温市		3.68	-						-	-	3.68
	松前町		-	-						-	-	0.00
	砥部町		0.20	-						-	-	0.20

注１　被害面積は、実損面積である。
　２　農林水産部森林整備課「森林被害報告年報」による。

(9)-２　森林の被害（令和３年）

単位　面積：ha

区　分		火災	松くい虫	野ウサギ	凍結	雪害	雹害	風水害	干害	スギカミキリ	野ネズミ	計
総　数		-	37.65	-	-	-	-	-	-	-	-	37.65
市町別内訳	今治市		21.00									21.00
	上島町		11.50									11.50
	松山市		0.10									0.10
	伊予市		1.22									1.22
	東温市		3.63									3.63
	松前町		-									0.00
	砥部町		0.20									0.20

注１　被害面積は、実損面積である。
　２　農林水産部森林整備課「森林被害報告年報」による。

(9)-３　森林の被害（令和４年）

単位　面積：ha

区　分		火災	松くい虫	野ウサギ	凍結	雪害	雹害	風水害	干害	スギカミキリ	野ネズミ	計
総　数		-	37.96	-	-	-	-	-	-	-	-	37.96
市町別内訳	今治市		21.00									21.00
	上島町		11.50									11.50
	松山市		0.10									0.10
	伊予市		1.50									1.50
	東温市		3.66									3.66
	松前町		-									0.00
	砥部町		0.20									0.20

注１　被害面積は、実損面積である。
　２　農林水産部森林整備課「森林被害報告年報」による。

(9)－4　森林の被害（令和５年）

単位　面積：ha

区　分		火災	松くい虫	野ウサギ	凍結	雪害	雹害	風水害	干害	スギカミキリ	野ネズミ	計
総　数		13.68	27.63	-	-	-	-		-	-	-	41.31
市町別内訳	今治市	13.57	21.00									34.57
	上島町		0.35									0.35
	松山市	0.08	0.02									0.10
	伊予市		2.40									2.40
	東温市		3.66									3.66
	松前町		-									0.00
	砥部町	0.03	0.20									0.23

注１　被害面積は、実損面積である。
　２　農林水産部森林整備課「森林被害報告年報」による。

(9)－5　森林の被害（令和６年）

単位　面積：ha

区　分		火災	松くい虫	野ウサギ	凍結	雪害	雹害	風水害	干害	スギカミキリ	野ネズミ	計
総　数		3.30	28.81	-	-	-	-	-	-	-	-	32.11
市町別内訳	今治市	3.30	21.00									24.30
	上島町		0.70									0.70
	松山市		0.25									0.25
	伊予市		3.00									3.00
	東温市		3.66									3.66
	松前町		-									0.00
	砥部町		0.20									0.20

注１　被害面積は、実損面積である。
　２　農林水産部森林整備課「森林被害報告年報」による。

3　林業の動向

(1)　保有山林面積規模別経営体数

単位　経営体、面積：ha

区　分		総　数		保有山林なし		3ha未満		3～5ha未満		5～10ha未満		10～20ha未満		20～30ha未満		30～50ha未満		50～100ha未満		100～500ha未満		500ha以上	
		経営体数	面積	経営体数	面積	経営体数	面積	経営体数	面積	経営体数	面積	経営体数	面積	経営体数	面積	経営体数	面積	経営体数	面積	経営体数	面積	経営体数	面積
総　数		(100) 156	(100) 9,868	(2) 3	(0) 0	(0) 1	(0) 2	(20) 31	(1) 109	(26) 41	(3) 266	(26) 40	(5) 523	(9) 14	(3) 312	(9) 14	(5) 501	(3) 4	(3) 255	(4) 7	(17) 1,716	(0) 1	(63) 6,184
市町別内訳	今治市	20	866	0	0	0	0	5	17	7	41	6	77	0	0	0	0	0	0	2	730	0	0
	上島町	0	0	0	0	0	0	0	0	0	0	0	0	0	0	0	0	0	0	0	0	0	0
	松山市	27	7,236	0	0	0	0	5	18	6	38	8	103	1	28	3	110	0	0	3	756	1	6,184
	伊予市	46	782	0	0	0	0	10	37	12	85	10	128	7	150	5	181	1	80	1	120	0	0
	東温市	30	314	0	0	0	0	8	28	11	70	6	85	4	92	1	40	0	0	0	0	0	0
	松前町	3	16	0	0	0	0	1	3	2	13	0	0	0	0	0	0	0	0	0	0	0	0
	砥部町	30	654	3	0	1	2	2	6	3	19	10	130	2	42	5	170	3	175	1	110	0	0

注１　企画情報部統計課「愛媛の農林業」2020年農林業センサス結果報告書（令和２年２月）による。
　２　（）内数字は、保有規模別割合である。
　３　原数を四捨五入したものを計上しているため、集計値は一致しない。

(2)　森林経営計画の認定状況

単位　人数：人、面積：ha

区　分		総　数		公有林		私有林		備　考
		人　数	認定面積	人　数	認定面積	人　数	認定面積	
総　数		26	4,239	6	72	26	4,167	
内訳	今治市	6	301	0	0	6	301	
	上島町	0	0	0	0	0	0	
	松山市	3	271	0	0	3	271	
	伊予市	6	2,187	5	46	6	2,140	
	東温市	4	171	0	0	4	171	
	松前町	0	0	0	0	0	0	
	砥部町	5	852	1	25	5	827	
	その他（県認定）	2	457	0	0	2	457	

注１　令和６年度末時点の認定状況である。
　２　認定面積は原数を四捨五入したものを計上しているため、集計値は一致しない。
　３　人数は認定森林所有者等の実数のため、集計値は一致しない。

(3)　森林組合及び生産森林組合の現況

ア　構　成（令和５年度）

単位　員数：人、金額：千円、面積：ha

市　　別		組　合　名	組合員数	常勤役職員数	出資金総数	組合員所有（又は組合経営）森林面積	備考
総　　数		４組合	8,903	32	383,994	50,942	
森林組合	今治市	越智今治森林組合	2,456	7	59,856	13,086	
	松山市	松山流域森林組合	2,596	12	210,264	23,215	
	東温市						
	伊予市	伊予森林組合	3,259	7	92,084	9,373	
	砥部町	砥部町森林組合	592	6	21,790	5,268	

注１　常勤役職員数は、常勤理事、職員の合計である。
　２　出資金総数、組合員所有森林面積は、令和５年度森林組合一斉調査による。

イ　事業内容及び活動状況等（令和５年度）

（その１）

区　分	販売事業					
	木材（㎥）			しいたけ（kg）		
	一般用材	パルプ・その他	計	乾しいたけ	生しいたけ	計
越智今治森林組合	4,072		4,072	－	－	－
松山流域森林組合	183	3	186	612	－	612
伊予森林組合	207	－	207	4,767	－	4,767
砥部町森林組合	454	－	454	4,135	－	4,135

（その２）

区　分	林産事業			購買事業	養苗事業
	木材（㎥）			山行苗木（千本）	山行苗木（千本）
	一般用材	パルプ・その他	計		
越智今治森林組合	431	－	431	2	－
松山流域森林組合	2,785	110	2,895	11	－
伊予森林組合	10,982	－	10,982	8	－
砥部町森林組合	8,753	954	9,707	17	－

注　令和５年度森林組合一斉調査による。

(4)　林業事業体等の現況

区　分		林業作業を行った実経営体数	素材生産を行った実経営体数	素材市売市場事業所数	木材・木製品製造業（家具・装備品を除く）事業所数
総　数		77	16	2	34
市町別内訳	今治市	11	1	1	4
	上島町	0	0	0	0
	松山市	11	1	1	18
	伊予市	24	1	0	6
	東温市	12	1	0	3
	松前町	1	0	0	2
	砥部町	18	12	0	1

注　2020 年農林業センサス結果報告書（令和２年２月）、農林水産部林業政策課調べ、経済産業省「2023 年経済構造実態調査（製造業事務所調査）」による。

(5)　林業労働力の概況

単位：人

区　分		林業作業従事日数別従業者数							
		1～29 日	30～59 日	60～99 日	100～149 日	150～199 日	200～249 日	250 日以上	計
総　数		－	－	15	10	16	13	26	80
市町別内訳	今治市	－	－	3	－	2	－	12	17
	上島町	－	－	－	－	－	－	－	－
	松山市	－	－	－	4	1	3	3	11
	伊予市	－	－	3	3	3	5	5	19
	東温市	－	－	4	2	3	2	1	12
	松前町	－	－	－	1	1	－	－	2
	砥部町	－	－	5	－	6	3	5	19

注　2020 年農林業センサス結果報告書による。

(6)　林業機械化の概況

高性能林業機械の導入状況

単位：台

区　分		ﾌﾟﾛｾｯｻ					ﾊｰﾍﾞｽﾀ					ﾌｫﾜｰﾀﾞ					ﾀﾜｰﾔｰﾀﾞ					ｽｲﾝｸﾞﾔｰﾀﾞ					その他の高性能林業機械				
		森林組合有	その他組合有	会社有	個人有その他	総数	森林組合有	その他組合有	会社有	個人有その他	総数	森林組合有	その他組合有	会社有	個人有その他	総数	森林組合有	その他組合有	会社有	個人有その他	総数	森林組合有	その他組合有	会社有	個人有その他	総数	森林組合有	その他組合有	会社有	個人有その他	総数
総　数		5	－	2	1	8	－	－	6	－	6	9	－	11	1	21	－	－	－	－	－	2	－	－	－	2	1	－	6	－	7
市町別内訳	今治市	2				2			1		1	2		2		4						1				1	1		2		3
	上島町																														
	松山市	1		2	1	4			1		1	3		3	1	7						1				1			2		2
	伊予市								2		2			2		2															
	東温市	2				2						4				4															
	松前町																														
	砥部町								2		2			4		4													2		2

注１　農林水産部林業政策課「令和５年度林業機械の保有状況調査」による。

２　その他の高性能林業機械は、フェラーバンチャ又はフォーク収納型グラップルバケット（フェリングヘッド付きを含む）のこと。

(7)　作業路網等の整備の概況

単位：m

区　分		造林事業	
		森林作業道	
		件　数	開設延長
総　　数		254	253,588
市町別内訳	今治市	43	43,309
	上島町		
	松山市	29	29,816
	伊予市	44	62,009
	東温市	48	36,373
	松前町		
	砥部町	90	82,081

注　各事業における開設延長は、令和３年度から令和６年度までの実績及び令和７年度の見込みである。

4　前期計画の実行状況

(1)　伐採立木材積

単位　材積：千㎥、実行歩合：%

総　　数			主　　伐			間　　伐		
計　画	実　行	実行歩合	計　画	実　行	実行歩合	計　画	実　行	実行歩合
1,160	478	41.2	260	68	26.2	900	410	45.6

注１　計画欄は、前計画の前期の計画量である。(令和５年 12 月変更)
　２　実行欄は、前計画の前半５か年分の実行量である。ただし、本計画の樹立年度の実行量については、見込量とする。

(2)　人工造林・天然更新別面積

単位　面積：ha、実行歩合：%

総　　数			人工造林			天然更新		
計　画	実　行	実行歩合	計　画	実　行	実行歩合	計　画	実　行	実行歩合
1,700	355	20.9	1,200	258	21.5	500	97	19

注１　計画欄は、前計画の前期の計画量である。(令和５年 12 月変更)
　２　実行欄は、前計画の前半５か年分の実行量である。ただし、本計画の樹立年度の実行量については、見込量とする。

(3)　林道の開設の数量

単位　延長：km、実行歩合：%

計　　画	実　　行	実行歩合
19.7	3.6	18.3

注１　計画欄は、前計画の前半５か年分に相当する計画量である。(令和６年 12 月変更)
　２　実行欄は、前計画の前半５か年分に相当する実行量である。ただし、本計画の樹立年度の実行量については、見込量とする。

(4)　保安林の指定又は解除面積

単位　面積：ha、実行歩合：%

区　分	指　　定			解　　除	
	計　画	実　行	実行歩合	計　画	実　行
水源かん養のための保安林	200	40	20.0	0	0
災害防備のための保安林	720	120	16.7	15	1
保健・風致の保存等のための保安林	60	0	0.0	0	0

注１　計画欄は、前計画の前半５か年分に相当する計画量である。(令和５年 12 月変更)
　２　実行欄は、前計画の前半５か年分に相当する実行量である。ただし、本計画の樹立年度の実行量については、見込量とする。

(5)　治山事業

単位　地区数：地区、実行歩合：%

計　　画	実　　行	実行歩合
69	47	68

注１　計画欄は、前計画の前期の計画量である。(令和６年 12 月変更)
　２　実行欄は、前計画の前半５か年分に相当する実行量である。ただし、本計画の樹立年度の実行量については、見込量とする。

(6)　要整備森林の施業の区分別面積

単位　面積:ha、実行歩合:%

区　分	計　　画	実　　行	実行歩合
造　　林	0	0	－
保　　育	0	0	－
伐採(間伐)	0	0	－

注１　計画欄は、前計画の前半５か年に実施すべき計画量である。
　２　実行欄は、前計画の前半５か年の実行量である。ただし、本計画の樹立年度の実行量については、見込量とする。

5　林地の異動状況（森林計画の対象森林）

(1)　森林より森林以外への異動

単位　面積：ha

農用地	ゴルフ場等レジャー施設用地	住宅、別荘、工場等建物敷地及びその附帯地	採石採土地	その他	合　計
0.09	－	12.65	－	42.81	55.55

注１　前計画の前半５か年に対応する異動面積である。
　２　農用地は、田、畑、果樹園である。
　３　原数を四捨五入したものを計上しているため、集計値は一致しない。

(2)　森林以外より森林への異動

単位　面積：ha

原　野	農用地	その他	合　計
－	1.39	32.32	33.71

注１　前計画の前半５か年に対応する異動面積である。
　２　農用地は、田、畑、果樹園である。
　３　原数を四捨五入したものを計上しているため、集計値は一致しない。

6 その他

(1)持続的伐採可能量

第1表 主伐(皆伐)上限量の目安(年間)　　単位　材積:千m3

主伐(皆伐)上限量の目安
338

第2表 持続的伐採可能量　　単位　再造林率:%　材積:千m3

再造林率	持続的伐採可能量	間伐立木材積	合計
100	338	142	480
90	304		446
80	270		412
70	237		379
60	203		345
50	169		311
40	135		277
30	101		243
20	68		210
10	34		176

(2)　愛媛県森林簿現実林分収穫表及び適用準林班一覧表

ア　愛媛県森林簿現実林分収穫表

単位：㎥

ha当たり幹材積											
スギ						ヒノキ					
林齢	地位級1	地位級2	地位級3	地位級4	地位級5	林齢	地位級1	地位級2	地位級3	地位級4	地位級5
0		125	98	71	46	0	11	8	5	2	1
1	164	135	106	78	51	1	20	15	11	7	3
2	176	145	114	85	56	2	30	24	17	12	7
3	187	155	123	92	62	3	42	33	25	18	11
4	199	165	131	98	67	4	54	43	33	24	16
5	210	174	139	105	72	5	66	53	41	31	21
6	222	184	147	111	77	6	79	64	50	37	26
7	233	194	155	118	82	7	92	75	59	44	31
8	244	203	163	124	87	8	105	86	68	51	36
9	255	213	171	131	92	9	119	97	77	59	42
10	267	222	179	137	96	10	132	108	86	66	47
11	277	232	187	143	101	11	145	120	95	73	53
12	288	241	195	150	106	12	159	131	105	80	58
13	299	250	202	156	111	13	172	142	114	88	64
14	310	259	210	162	116	14	185	153	123	95	69
15	320	268	218	168	120	15	198	164	132	102	75
16	331	277	225	174	125	16	211	175	141	109	80
17	341	286	233	180	130	17	224	186	150	116	85
18	351	295	240	186	134	18	237	196	158	123	90
19	362	304	247	192	139	19	249	207	167	130	96
20	372	313	255	198	143	20	261	217	175	137	101
21	382	321	262	204	148	21	273	227	184	143	106
22	392	330	269	210	152	22	285	237	192	150	111
23	401	338	276	215	157	23	297	247	200	156	116
24	411	346	283	221	161	24	308	256	208	162	120
25	421	355	290	226	165	25	319	266	215	168	125
26	430	363	297	232	169	26	330	275	223	175	130
27	440	371	303	237	174	27	341	284	231	180	134
28	449	379	310	243	178	28	352	293	238	186	139
29	458	387	317	248	182	29	362	302	245	192	143
30	467	394	323	253	186	30	372	310	252	197	147
31	476	402	330	259	190	31	382	318	259	203	151
32	485	410	336	264	194	32	391	326	265	208	156
33	494	417	342	269	198	33	401	334	272	213	159
34	503	425	349	274	202	34	410	342	278	218	163
35	511	432	355	279	206	35	419	350	284	223	167
36	520	440	361	284	210	36	428	357	290	228	171
37	528	447	367	289	213	37	436	364	296	233	174
38	537	454	373	294	217	38	444	371	302	238	178
39	545	461	379	299	221	39	453	378	308	242	181
40	553	468	385	303	224	40	461	385	313	246	185
41	561	475	391	308	228	41	468	391	319	251	188
42	569	482	396	313	232	42	476	398	324	255	191
43	577	489	402	317	235	43	483	404	329	259	194
44	585	495	408	322	239	44	490	410	334	263	197
45	592	502	413	326	242	45	497	416	339	267	200
46	600	508	419	331	246	46	504	421	343	270	203
47	608	515	424	335	249	47	511	427	348	274	206
48	615	521	429	340	252	48	517	432	352	278	209
49	622	528	435	344	256	49	523	438	357	281	211
50	630	534	440	348	259	50	529	443	361	285	214

ha当たり連年成長量											
スギ						ヒノキ					
林齢	地位級1	地位級2	地位級3	地位級4	地位級5	林齢	地位級1	地位級2	地位級3	地位級4	地位級5
0						0					
1						1					
2						2					
3						3					
4						4					
5						5					
6	11.4	9.7	8.1	6.6	5.0	6	12.8	10.7	8.7	6.8	5.1
7	11.3	9.7	8.1	6.5	5.0	7	13.1	10.9	8.9	7.0	5.2
8	11.2	9.6	8.0	6.5	5.0	8	13.2	11.1	9.0	7.1	5.3
9	11.1	9.5	8.0	6.4	4.9	9	13.3	11.2	9.1	7.2	5.4
10	11.0	9.5	7.9	6.4	4.9	10	13.4	11.2	9.2	7.2	5.5
11	10.9	9.4	7.8	6.3	4.9	11	13.4	11.2	9.2	7.3	5.5
12	10.9	9.3	7.8	6.3	4.8	12	13.4	11.2	9.2	7.3	5.5
13	10.8	9.2	7.7	6.2	4.8	13	13.3	11.2	9.1	7.2	5.5
14	10.7	9.1	7.6	6.2	4.7	14	13.2	11.1	9.1	7.2	5.5
15	10.6	9.1	7.6	6.1	4.7	15	13.1	11.0	9.0	7.1	5.4
16	10.5	9.0	7.5	6.1	4.7	16	12.9	10.9	8.9	7.1	5.4
17	10.4	8.9	7.4	6.0	4.6	17	12.8	10.7	8.8	7.0	5.3
18	10.3	8.8	7.4	6.0	4.6	18	12.6	10.6	8.7	6.9	5.3
19	10.2	8.7	7.3	5.9	4.5	19	12.4	10.5	8.6	6.8	5.2
20	10.1	8.6	7.2	5.9	4.5	20	12.2	10.3	8.5	6.7	5.1
21	10.0	8.6	7.2	5.8	4.5	21	12.0	10.1	8.3	6.6	5.0
22	9.9	8.5	7.1	5.7	4.4	22	11.8	10.0	8.2	6.5	5.0
23	9.8	8.4	7.0	5.7	4.4	23	11.6	9.8	8.0	6.4	4.9
24	9.7	8.3	7.0	5.6	4.3	24	11.4	9.6	7.9	6.3	4.8
25	9.6	8.2	6.9	5.6	4.3	25	11.2	9.4	7.7	6.2	4.7
26	9.5	8.1	6.8	5.5	4.2	26	11.0	9.2	7.6	6.0	4.6
27	9.4	8.1	6.7	5.5	4.2	27	10.7	9.0	7.4	5.9	4.5
28	9.3	8.0	6.7	5.4	4.2	28	10.5	8.8	7.3	5.8	4.4
29	9.2	7.9	6.6	5.3	4.1	29	10.3	8.7	7.1	5.7	4.3
30	9.1	7.8	6.5	5.3	4.1	30	10.1	8.5	7.0	5.6	4.2
31	9.0	7.7	6.5	5.2	4.0	31	9.8	8.3	6.8	5.4	4.2
32	8.9	7.6	6.4	5.2	4.0	32	9.6	8.1	6.7	5.3	4.1
33	8.8	7.6	6.3	5.1	4.0	33	9.4	7.9	6.5	5.2	4.0
34	8.7	7.5	6.3	5.1	3.9	34	9.2	7.7	6.4	5.1	3.9
35	8.6	7.4	6.2	5.0	3.9	35	9.0	7.5	6.2	5.0	3.8
36	8.5	7.3	6.1	5.0	3.8	36	8.7	7.4	6.1	4.8	3.7
37	8.4	7.2	6.1	4.9	3.8	37	8.5	7.2	5.9	4.7	3.6
38	8.3	7.2	6.0	4.9	3.7	38	8.3	7.0	5.8	4.6	3.5
39	8.3	7.1	5.9	4.8	3.7	39	8.1	6.8	5.6	4.5	3.4
40	8.2	7.0	5.9	4.8	3.7	40	7.9	6.7	5.5	4.4	3.4
41	8.1	6.9	5.8	4.7	3.6	41	7.7	6.5	5.3	4.3	3.3
42	8.0	6.8	5.7	4.6	3.6	42	7.5	6.3	5.2	4.2	3.2
43	7.9	6.8	5.7	4.6	3.5	43	7.3	6.2	5.1	4.1	3.1
44	7.8	6.7	5.6	4.5	3.5	44	7.1	6.0	4.9	4.0	3.0
45	7.7	6.6	5.5	4.5	3.5	45	7.0	5.9	4.8	3.8	2.9
46	7.6	6.5	5.5	4.4	3.4	46	6.8	5.7	4.7	3.7	2.9
47	7.5	6.5	5.4	4.4	3.4	47	6.6	5.6	4.6	3.7	2.8
48	7.5	6.4	5.4	4.3	3.4	48	6.4	5.4	4.5	3.6	2.7
49	7.4	6.3	5.3	4.3	3.3	49	6.2	5.3	4.3	3.5	2.7
50	7.3	6.3	5.2	4.2	3.3	50	6.1	5.1	4.2	3.4	2.6

単位：㎥

ha当たり幹材積											
スギ						ヒノキ					
林齢	地位級1	地位級2	地位級3	地位級4	地位級5	林齢	地位級1	地位級2	地位級3	地位級4	地位級5
51	637	540	445	352	262	51	535	448	365	288	216
52	644	546	450	356	265	52	541	452	369	291	219
53	651	552	455	361	269	53	547	457	373	294	221
54	658	558	460	365	272	54	552	462	377	297	224
55	665	564	465	369	275	55	557	466	380	300	226
56	672	570	470	373	278	56	562	471	384	303	228
57	678	576	475	376	281	57	567	475	387	306	230
58	685	581	480	380	284	58	572	479	391	308	232
59	692	587	484	384	287	59	577	483	394	311	234
60	698	593	489	388	290	60	582	487	397	314	236
61	705	598	494	392	293	61	586	491	400	316	238
62	711	604	498	395	295	62	591	494	403	318	240
63	717	609	503	399	298	63	595	498	406	321	242
64	723	614	507	403	301	64	599	501	409	323	243
65	729	619	512	406	304	65	603	505	412	325	245
66	735	625	516	410	307	66	607	508	415	327	247
67	741	630	520	413	309	67	610	511	417	330	248
68	747	635	524	417	312	68	614	514	420	332	250
69	753	640	529	420	314	69	618	517	422	334	252
70	759	645	533	423	317	70	621	520	425	335	253
71	765	650	537	427	320	71	625	523	427	337	254
72	770	654	541	430	322	72	628	526	429	339	256
73	776	659	545	433	325	73	631	528	432	341	257
74	781	664	549	436	327	74	634	531	434	343	258
75	787	669	553	440	330	75	637	533	436	344	260
76	792	673	557	443	332	76	640	536	438	346	261
77	797	678	560	446	334	77	643	538	440	347	262
78	803	682	564	449	337	78	646	541	442	349	263
79	808	687	568	452	339	79	648	543	443	350	264
80	813	691	572	455	341	80	651	545	445	352	266
81	818	695	575	458	344	81	653	547	447	353	267
82	823	700	579	461	346	82	656	549	449	355	268
83	828	704	582	464	348	83	658	551	450	356	269
84	833	708	586	466	350	84	660	553	452	357	270
85	837	712	589	469	352	85	663	555	453	358	271
86	842	716	593	472	355	86	665	557	455	360	272
87	847	720	596	475	357	87	667	559	456	361	272
88	852	724	599	477	359	88	669	560	458	362	273
89	856	728	603	480	361	89	671	562	459	363	274
90	861	732	606	483	363	90	673	564	461	364	275
91	865	736	609	485	365	91	675	565	462	365	276
92	870	740	612	488	367	92	676	567	463	366	277
93	874	743	616	491	369	93	678	568	464	367	277
94	878	747	619	493	371	94	680	570	466	368	278
95	882	751	622	495	373	95	682	571	467	369	279
96	887	754	625	498	375	96	683	572	468	370	279
97	891	758	628	500	377	97	685	574	469	371	280
98	895	762	631	503	378	98	686	575	470	372	281
99	899	765	634	505	380	99	688	576	471	372	281
100	903	768	636	507	382	100	689	577	472	373	282

ha当たり連年成長量											
スギ						ヒノキ					
林齢	地位級1	地位級2	地位級3	地位級4	地位級5	林齢	地位級1	地位級2	地位級3	地位級4	地位級5
51	7.2	6.2	5.2	4.2	3.2	51	5.9	5.0	4.1	3.3	2.5
52	7.1	6.1	5.1	4.1	3.2	52	5.8	4.9	4.0	3.2	2.4
53	7.0	6.0	5.1	4.1	3.2	53	5.6	4.7	3.9	3.1	2.4
54	7.0	6.0	5.0	4.1	3.1	54	5.4	4.6	3.8	3.0	2.3
55	6.9	5.9	4.9	4.0	3.1	55	5.3	4.5	3.7	2.9	2.3
56	6.8	5.8	4.9	4.0	3.1	56	5.2	4.3	3.6	2.9	2.2
57	6.7	5.8	4.8	3.9	3.0	57	5.0	4.2	3.5	2.8	2.1
58	6.6	5.7	4.8	3.9	3.0	58	4.9	4.1	3.4	2.7	2.1
59	6.6	5.6	4.7	3.8	3.0	59	4.7	4.0	3.3	2.6	2.0
60	6.5	5.6	4.7	3.8	2.9	60	4.6	3.9	3.2	2.6	2.0
61	6.4	5.5	4.6	3.7	2.9	61	4.5	3.8	3.1	2.5	1.9
62	6.3	5.4	4.6	3.7	2.9	62	4.4	3.7	3.0	2.4	1.9
63	6.3	5.4	4.5	3.6	2.8	63	4.2	3.6	2.9	2.3	1.8
64	6.2	5.3	4.4	3.6	2.8	64	4.1	3.5	2.9	2.3	1.7
65	6.1	5.2	4.4	3.6	2.8	65	4.0	3.4	2.8	2.2	1.7
66	6.0	5.2	4.3	3.5	2.7	66	3.9	3.3	2.7	2.2	1.7
67	6.0	5.1	4.3	3.5	2.7	67	3.8	3.2	2.6	2.1	1.6
68	5.9	5.1	4.2	3.4	2.7	68	3.7	3.1	2.5	2.0	1.6
69	5.8	5.0	4.2	3.4	2.6	69	3.6	3.0	2.5	2.0	1.5
70	5.8	4.9	4.1	3.4	2.6	70	3.5	2.9	2.4	1.9	1.5
71	5.7	4.9	4.1	3.3	2.6	71	3.4	2.8	2.3	1.9	1.4
72	5.6	4.8	4.0	3.3	2.5	72	3.3	2.8	2.3	1.8	1.4
73	5.6	4.8	4.0	3.2	2.5	73	3.2	2.7	2.2	1.8	1.3
74	5.5	4.7	3.9	3.2	2.5	74	3.1	2.6	2.1	1.7	1.3
75	5.4	4.7	3.9	3.2	2.4	75	3.0	2.5	2.1	1.7	1.3
76	5.4	4.6	3.9	3.1	2.4	76	2.9	2.4	2.0	1.6	1.2
77	5.3	4.5	3.8	3.1	2.4	77	2.8	2.4	2.0	1.6	1.2
78	5.2	4.5	3.8	3.1	2.4	78	2.7	2.3	1.9	1.5	1.2
79	5.2	4.4	3.7	3.0	2.3	79	2.7	2.2	1.8	1.5	1.1
80	5.1	4.4	3.7	3.0	2.3	80	2.6	2.2	1.8	1.4	1.1
81	5.0	4.3	3.6	2.9	2.3	81	2.5	2.1	1.7	1.4	1.1
82	5.0	4.3	3.6	2.9	2.2	82	2.4	2.1	1.7	1.4	1.0
83	4.9	4.2	3.5	2.9	2.2	83	2.4	2.0	1.6	1.3	1.0
84	4.9	4.2	3.5	2.8	2.2	84	2.3	1.9	1.6	1.3	1.0
85	4.8	4.1	3.5	2.8	2.2	85	2.2	1.9	1.5	1.2	0.9
86	4.7	4.1	3.4	2.8	2.1	86	2.2	1.8	1.5	1.2	0.9
87	4.7	4.0	3.4	2.7	2.1	87	2.1	1.8	1.5	1.2	0.9
88	4.6	4.0	3.3	2.7	2.1	88	2.0	1.7	1.4	1.1	0.9
89	4.6	3.9	3.3	2.7	2.1	89	2.0	1.7	1.4	1.1	0.8
90	4.5	3.9	3.3	2.6	2.0	90	1.9	1.6	1.3	1.1	0.8
91	4.5	3.8	3.2	2.6	2.0	91	1.9	1.6	1.3	1.0	0.8
92	4.4	3.8	3.2	2.6	2.0	92	1.8	1.5	1.3	1.0	0.8
93	4.4	3.7	3.1	2.5	2.0	93	1.8	1.5	1.2	1.0	0.7
94	4.3	3.7	3.1	2.5	1.9	94	1.7	1.4	1.2	0.9	0.7
95	4.3	3.7	3.1	2.5	1.9	95	1.7	1.4	1.1	0.9	0.7
96	4.2	3.6	3.0	2.5	1.9	96	1.6	1.4	1.1	0.9	0.7
97	4.1	3.6	3.0	2.4	1.9	97	1.6	1.3	1.1	0.9	0.7
98	4.1	3.5	2.9	2.4	1.8	98	1.5	1.3	1.0	0.8	0.6
99	4.0	3.5	2.9	2.4	1.8	99	1.5	1.2	1.0	0.8	0.6
100	4.0	3.4	2.9	2.3	1.8	100	1.4	1.2	1.0	0.8	0.6

単位：㎥

ha当たり幹材積

マツ						クヌギ				ザツ			
林齢	地位級1	地位級2	地位級3	地位級4	地位級5	林齢	地位級1	地位級2	地位級3	林齢	地位級1	地位級2	地位級3
0						0				0			
1						1				1			
2						2				2			
3						3				3			
4						4				4			
5						5				5			
6						6	37	28	19	6	22	17	11
7						7	37	28	19	7	22	17	11
8						8	37	28	19	8	22	17	11
9						9	37	28	19	9	22	17	11
10						10	37	28	19	10	22	17	11
11	60	47	36	23	13	11	58	45	34	11	43	36	28
12	60	47	36	23	13	12	58	45	34	12	43	36	28
13	60	47	36	23	13	13	58	45	34	13	43	36	28
14	60	47	36	23	13	14	58	45	34	14	43	36	28
15	60	47	36	23	13	15	58	45	34	15	43	36	28
16	102	82	65	49	34	16	74	59	47	16	63	54	43
17	102	82	65	49	34	17	74	59	47	17	63	54	43
18	102	82	65	49	34	18	74	59	47	18	63	54	43
19	102	82	65	49	34	19	74	59	47	19	63	54	43
20	102	82	65	49	34	20	74	59	47	20	63	54	43
21	162	131	106	84	59	21	88	72	58	21	80	69	56
22	162	131	106	84	59	22	88	72	58	22	80	69	56
23	162	131	106	84	59	23	88	72	58	23	80	69	56
24	162	131	106	84	59	24	88	72	58	24	80	69	56
25	162	131	106	84	59	25	88	72	58	25	80	69	56
26	216	178	146	117	83	26	99	83	67	26	96	83	68
27	216	178	146	117	83	27	99	83	67	27	96	83	68
28	216	178	146	117	83	28	99	83	67	28	96	83	68
29	216	178	146	117	83	29	99	83	67	29	96	83	68
30	216	178	146	117	83	30	99	83	67	30	96	83	68
31	266	220	181	146	105	31	109	92	75	31	109	95	78
32	266	220	181	146	105	32	109	92	75	32	109	95	78
33	266	220	181	146	105	33	109	92	75	33	109	95	78
34	266	220	181	146	105	34	109	92	75	34	109	95	78
35	266	220	181	146	105	35	109	92	75	35	109	95	78
36	311	258	213	172	126	36	118	100	82	36	120	105	87
37	311	258	213	172	126	37	118	100	82	37	120	105	87
38	311	258	213	172	126	38	118	100	82	38	120	105	87
39	311	258	213	172	126	39	118	100	82	39	120	105	87
40	311	258	213	172	126	40	118	100	82	40	120	105	87
41	350	293	242	196	145	41	126	107	88	41	130	114	95
42	350	293	242	196	145	42	126	107	88	42	130	114	95
43	350	293	242	196	145	43	126	107	88	43	130	114	95
44	350	293	242	196	145	44	126	107	88	44	130	114	95
45	350	293	242	196	145	45	126	107	88	45	130	114	95
46	383	323	267	217	163	46	133	113	93	46	138	121	101
47	383	323	267	217	163	47	133	113	93	47	138	121	101
48	383	323	267	217	163	48	133	113	93	48	138	121	101
49	383	323	267	217	163	49	133	113	93	49	138	121	101
50	383	323	267	217	163	50	133	113	93	50	138	121	101

ha当たり連年成長量

マツ						クヌギ				ザツ			
林齢	地位級1	地位級2	地位級3	地位級4	地位級5	林齢	地位級1	地位級2	地位級3	林齢	地位級1	地位級2	地位級3
0						0				0			
1						1				1			
2						2				2			
3						3				3			
4						4				4			
5						5				5			
6						6	4.2	3.4	3.0	6	4.2	3.8	3.4
7						7	4.2	3.4	3.0	7	4.2	3.8	3.4
8						8	4.2	3.4	3.0	8	4.2	3.8	3.4
9						9	4.2	3.4	3.0	9	4.2	3.8	3.4
10						10	4.2	3.4	3.0	10	4.2	3.8	3.4
11	8.4	7.0	5.8	5.2	4.2	11	3.2	2.8	2.6	11	4.0	3.6	3.0
12	8.4	7.0	5.8	5.2	4.2	12	3.2	2.8	2.6	12	4.0	3.6	3.0
13	8.4	7.0	5.8	5.2	4.2	13	3.2	2.8	2.6	13	4.0	3.6	3.0
14	8.4	7.0	5.8	5.2	4.2	14	3.2	2.8	2.6	14	4.0	3.6	3.0
15	8.4	7.0	5.8	5.2	4.2	15	3.2	2.8	2.6	15	4.0	3.6	3.0
16	12.0	9.8	8.2	7.0	5.0	16	2.8	2.6	2.2	16	3.4	3.0	2.6
17	12.0	9.8	8.2	7.0	5.0	17	2.8	2.6	2.2	17	3.4	3.0	2.6
18	12.0	9.8	8.2	7.0	5.0	18	2.8	2.6	2.2	18	3.4	3.0	2.6
19	12.0	9.8	8.2	7.0	5.0	19	2.8	2.6	2.2	19	3.4	3.0	2.6
20	12.0	9.8	8.2	7.0	5.0	20	2.8	2.6	2.2	20	3.4	3.0	2.6
21	10.8	9.4	8.0	6.6	4.8	21	2.2	2.2	1.8	21	3.2	2.8	2.4
22	10.8	9.4	8.0	6.6	4.8	22	2.2	2.2	1.8	22	3.2	2.8	2.4
23	10.8	9.4	8.0	6.6	4.8	23	2.2	2.2	1.8	23	3.2	2.8	2.4
24	10.8	9.4	8.0	6.6	4.8	24	2.2	2.2	1.8	24	3.2	2.8	2.4
25	10.8	9.4	8.0	6.6	4.8	25	2.2	2.2	1.8	25	3.2	2.8	2.4
26	10.0	8.4	7.0	5.8	4.4	26	2.0	1.8	1.6	26	2.6	2.4	2.0
27	10.0	8.4	7.0	5.8	4.4	27	2.0	1.8	1.6	27	2.6	2.4	2.0
28	10.0	8.4	7.0	5.8	4.4	28	2.0	1.8	1.6	28	2.6	2.4	2.0
29	10.0	8.4	7.0	5.8	4.4	29	2.0	1.8	1.6	29	2.6	2.4	2.0
30	10.0	8.4	7.0	5.8	4.4	30	2.0	1.8	1.6	30	2.6	2.4	2.0
31	9.0	7.6	6.4	5.2	4.2	31	1.8	1.6	1.4	31	2.2	2.0	1.8
32	9.0	7.6	6.4	5.2	4.2	32	1.8	1.6	1.4	32	2.2	2.0	1.8
33	9.0	7.6	6.4	5.2	4.2	33	1.8	1.6	1.4	33	2.2	2.0	1.8
34	9.0	7.6	6.4	5.2	4.2	34	1.8	1.6	1.4	34	2.2	2.0	1.8
35	9.0	7.6	6.4	5.2	4.2	35	1.8	1.6	1.4	35	2.2	2.0	1.8
36	7.8	7.0	5.8	4.8	3.8	36	1.6	1.4	1.2	36	2.0	1.8	1.6
37	7.8	7.0	5.8	4.8	3.8	37	1.6	1.4	1.2	37	2.0	1.8	1.6
38	7.8	7.0	5.8	4.8	3.8	38	1.6	1.4	1.2	38	2.0	1.8	1.6
39	7.8	7.0	5.8	4.8	3.8	39	1.6	1.4	1.2	39	2.0	1.8	1.6
40	7.8	7.0	5.8	4.8	3.8	40	1.6	1.4	1.2	40	2.0	1.8	1.6
41	6.6	6.0	5.0	4.2	3.6	41	1.4	1.2	1.0	41	1.6	1.4	1.2
42	6.6	6.0	5.0	4.2	3.6	42	1.4	1.2	1.0	42	1.6	1.4	1.2
43	6.6	6.0	5.0	4.2	3.6	43	1.4	1.2	1.0	43	1.6	1.4	1.2
44	6.6	6.0	5.0	4.2	3.6	44	1.4	1.2	1.0	44	1.6	1.4	1.2
45	6.6	6.0	5.0	4.2	3.6	45	1.4	1.2	1.0	45	1.6	1.4	1.2
46	5.6	5.4	4.6	4.0	3.4	46	1.2	1.0	0.8	46	1.4	1.2	1.0
47	5.6	5.4	4.6	4.0	3.4	47	1.2	1.0	0.8	47	1.4	1.2	1.0
48	5.6	5.4	4.6	4.0	3.4	48	1.2	1.0	0.8	48	1.4	1.2	1.0
49	5.6	5.4	4.6	4.0	3.4	49	1.2	1.0	0.8	49	1.4	1.2	1.0
50	5.6	5.4	4.6	4.0	3.4	50	1.2	1.0	0.8	50	1.4	1.2	1.0

単位：㎥

ha当たり幹材積													
マツ						クヌギ				ザツ			
林齢	地位級1	地位級2	地位級3	地位級4	地位級5	林齢	地位級1	地位級2	地位級3	林齢	地位級1	地位級2	地位級3
51	411	350	290	237	180	51	139	118	97	51	145	127	106
52	411	350	290	237	180	52	139	118	97	52	145	127	106
53	411	350	290	237	180	53	139	118	97	53	145	127	106
54	411	350	290	237	180	54	139	118	97	54	145	127	106
55	411	350	290	237	180	55	139	118	97	55	145	127	106
56	437	374	311	255	194	56	144	122	100	56	151	132	110
57	437	374	311	255	194	57	144	122	100	57	151	132	110
58	437	374	311	255	194	58	144	122	100	58	151	132	110
59	437	374	311	255	194	59	144	122	100	59	151	132	110
60	437	374	311	255	194	60	144	122	100	60	151	132	110
61	460	395	330	271	207	61	148	125	102	61	156	136	113
62	460	395	330	271	207	62	148	125	102	62	156	136	113
63	460	395	330	271	207	63	148	125	102	63	156	136	113
64	460	395	330	271	207	64	148	125	102	64	156	136	113
65	460	395	330	271	207	65	148	125	102	65	156	136	113
66	481	414	347	284	219	66	151	127	103	66	160	139	115
67	481	414	347	284	219	67	151	127	103	67	160	139	115
68	481	414	347	284	219	68	151	127	103	68	160	139	115
69	481	414	347	284	219	69	151	127	103	69	160	139	115
70	481	414	347	284	219	70	151	127	103	70	160	139	115
71	499	430	361	296	229	71	153	128	104	71	163	141	116
72	499	430	361	296	229	72	153	128	104	72	163	141	116
73	499	430	361	296	229	73	153	128	104	73	163	141	116
74	499	430	361	296	229	74	153	128	104	74	163	141	116
75	499	430	361	296	229	75	153	128	104	75	163	141	116
76	499	430	361	296	229	76	153	128	104	76	163	141	116
77	499	430	361	296	229	77	153	128	104	77	163	141	116
78	499	430	361	296	229	78	153	128	104	78	163	141	116
79	499	430	361	296	229	79	153	128	104	79	163	141	116
80	499	430	361	296	229	80	153	128	104	80	163	141	116
81	499	430	361	296	229	81	153	128	104	81	163	141	116
82	499	430	361	296	229	82	153	128	104	82	163	141	116
83	499	430	361	296	229	83	153	128	104	83	163	141	116
84	499	430	361	296	229	84	153	128	104	84	163	141	116
85	499	430	361	296	229	85	153	128	104	85	163	141	116
86	499	430	361	296	229	86	153	128	104	86	163	141	116
87	499	430	361	296	229	87	153	128	104	87	163	141	116
88	499	430	361	296	229	88	153	128	104	88	163	141	116
89	499	430	361	296	229	89	153	128	104	89	163	141	116
90	499	430	361	296	229	90	153	128	104	90	163	141	116
91	499	430	361	296	229	91	153	128	104	91	163	141	116
92	499	430	361	296	229	92	153	128	104	92	163	141	116
93	499	430	361	296	229	93	153	128	104	93	163	141	116
94	499	430	361	296	229	94	153	128	104	94	163	141	116
95	499	430	361	296	229	95	153	128	104	95	163	141	116
96	499	430	361	296	229	96	153	128	104	96	163	141	116
97	499	430	361	296	229	97	153	128	104	97	163	141	116
98	499	430	361	296	229	98	153	128	104	98	163	141	116
99	499	430	361	296	229	99	153	128	104	99	163	141	116
100	499	430	361	296	229	100	153	128	104	100	163	141	116

ha当たり連年成長量													
マツ						クヌギ				ザツ			
林齢	地位級1	地位級2	地位級3	地位級4	地位級5	林齢	地位級1	地位級2	地位級3	林齢	地位級1	地位級2	地位級3
51	5.2	4.8	4.2	3.6	2.8	51	1.0	0.8	0.6	51	1.2	1.0	0.8
52	5.2	4.8	4.2	3.6	2.8	52	1.0	0.8	0.6	52	1.2	1.0	0.8
53	5.2	4.8	4.2	3.6	2.8	53	1.0	0.8	0.6	53	1.2	1.0	0.8
54	5.2	4.8	4.2	3.6	2.8	54	1.0	0.8	0.6	54	1.2	1.0	0.8
55	5.2	4.8	4.2	3.6	2.8	55	1.0	0.8	0.6	55	1.2	1.0	0.8
56	4.6	4.2	3.8	3.2	2.6	56	0.8	0.6	0.4	56	1.0	0.8	0.6
57	4.6	4.2	3.8	3.2	2.6	57	0.8	0.6	0.4	57	1.0	0.8	0.6
58	4.6	4.2	3.8	3.2	2.6	58	0.8	0.6	0.4	58	1.0	0.8	0.6
59	4.6	4.2	3.8	3.2	2.6	59	0.8	0.6	0.4	59	1.0	0.8	0.6
60	4.6	4.2	3.8	3.2	2.6	60	0.8	0.6	0.4	60	1.0	0.8	0.6
61	4.2	3.8	3.4	2.6	2.4	61	0.6	0.4	0.2	61	0.8	0.6	0.4
62	4.2	3.8	3.4	2.6	2.4	62	0.6	0.4	0.2	62	0.8	0.6	0.4
63	4.2	3.8	3.4	2.6	2.4	63	0.6	0.4	0.2	63	0.8	0.6	0.4
64	4.2	3.8	3.4	2.6	2.4	64	0.6	0.4	0.2	64	0.8	0.6	0.4
65	4.2	3.8	3.4	2.6	2.4	65	0.6	0.4	0.2	65	0.8	0.6	0.4
66	3.6	3.2	2.8	2.4	2.0	66	0.4	0.2	0.2	66	0.6	0.4	0.2
67	3.6	3.2	2.8	2.4	2.0	67	0.4	0.2	0.2	67	0.6	0.4	0.2
68	3.6	3.2	2.8	2.4	2.0	68	0.4	0.2	0.2	68	0.6	0.4	0.2
69	3.6	3.2	2.8	2.4	2.0	69	0.4	0.2	0.2	69	0.6	0.4	0.2
70	3.6	3.2	2.8	2.4	2.0	70	0.4	0.2	0.2	70	0.6	0.4	0.2
71	1.2	1.1	0.9	0.8	0.7	71	0.1	0.1	0.1	71	0.2	0.1	0.1
72	1.2	1.1	0.9	0.8	0.7	72	0.1	0.1	0.1	72	0.2	0.1	0.1
73	1.2	1.1	0.9	0.8	0.7	73	0.1	0.1	0.1	73	0.2	0.1	0.1
74	1.2	1.1	0.9	0.8	0.7	74	0.1	0.1	0.1	74	0.2	0.1	0.1
75	1.2	1.1	0.9	0.8	0.7	75	0.1	0.1	0.1	75	0.2	0.1	0.1
76	1.2	1.1	0.9	0.8	0.7	76	0.1	0.1	0.1	76	0.2	0.1	0.1
77	1.2	1.1	0.9	0.8	0.7	77	0.1	0.1	0.1	77	0.2	0.1	0.1
78	1.2	1.1	0.9	0.8	0.7	78	0.1	0.1	0.1	78	0.2	0.1	0.1
79	1.2	1.1	0.9	0.8	0.7	79	0.1	0.1	0.1	79	0.2	0.1	0.1
80	1.2	1.1	0.9	0.8	0.7	80	0.1	0.1	0.1	80	0.2	0.1	0.1
81	1.2	1.1	0.9	0.8	0.7	81	0.1	0.1	0.1	81	0.2	0.1	0.1
82	1.2	1.1	0.9	0.8	0.7	82	0.1	0.1	0.1	82	0.2	0.1	0.1
83	1.2	1.1	0.9	0.8	0.7	83	0.1	0.1	0.1	83	0.2	0.1	0.1
84	1.2	1.1	0.9	0.8	0.7	84	0.1	0.1	0.1	84	0.2	0.1	0.1
85	1.2	1.1	0.9	0.8	0.7	85	0.1	0.1	0.1	85	0.2	0.1	0.1
86	1.2	1.1	0.9	0.8	0.7	86	0.1	0.1	0.1	86	0.2	0.1	0.1
87	1.2	1.1	0.9	0.8	0.7	87	0.1	0.1	0.1	87	0.2	0.1	0.1
88	1.2	1.1	0.9	0.8	0.7	88	0.1	0.1	0.1	88	0.2	0.1	0.1
89	1.2	1.1	0.9	0.8	0.7	89	0.1	0.1	0.1	89	0.2	0.1	0.1
90						90				90			
91						91				91			
92						92				92			
93						93				93			
94						94				94			
95						95				95			
96						96				96			
97						97				97			
98						98				98			
99						99				99			
100						100				100			

イ 愛媛県森林簿現実林分収穫表適用準林班一覧表

市町コード（前3桁）林班番号（後3桁）	準林班	スギ	ヒノキ	マツ	クヌギ	ザツ
松山市 201001	イ－ハ	5	3	3	2	2
松山市 201001	ニ	3	2	3	2	2
松山市 201001	ホ－	4	3	3	2	2
201002	イ	3	2	3	2	2
201002	ロ	5	3	3	2	2
201002	ハ－ホ	3	2	3	2	2
201002	ヘ	5	3	3	2	2
201002	ト	4	3	3	2	2
201002	チ－リ	5	2	3	2	2
201002	ヌ－ヲ	5	3	3	2	2
201002	ワ	4	3	3	2	2
201002	カ－ヨ	5	3	3	2	2
201002	タ－	4	3	3	2	2
201003	イ	5	3	3	2	2
201003	ロ－ホ	4	3	3	2	2
201003	ヘ－	5	2	3	2	2
201004	イ	3	2	3	2	2
201004	ロ	5	4	3	2	2
201004	ハ	3	2	3	2	2
201004	ニ	5	2	3	2	2
201004	ホ－チ	5	3	3	2	2
201004	リ－ヌ	5	2	3	2	2
201004	ル－ワ	3	2	3	2	2
201004	カ	4	2	3	2	2
201004	ヨ	5	2	3	2	2
201004	タ	4	2	3	2	2
201004	レ－ネ	3	2	3	2	2
201004	ナ－	5	2	3	2	2
201005	イ－ハ	3	2	3	2	2
201005	ニ	4	2	3	2	2
201005	ホ－ワ	5	2	3	2	2
201005	カ	5	3	3	2	2
201005	ヨ－	3	2	3	2	2
201006	イ－ハ	5	2	3	2	2
201006	ニ	4	2	3	2	2
201006	ホ	5	3	3	2	2
201006	ヘ	5	2	3	2	2
201006	ト－	5	3	3	2	2
201007	イ－ニ	5	2	3	2	2
201007	ホ	5	3	3	2	2
201007	ヘ－	5	2	3	2	2
201008	イ	5	3	3	2	2
201008	ロ	5	3	3	2	2
201008	ハ－	5	2	3	2	2
201009	イ－ホ	5	3	3	2	2
201009	ヘ	5	2	3	2	2
201009	ト－	5	3	3	2	2
201010	イ－ホ	5	3	3	2	2
201010	ヘ－ヲ	5	2	3	2	2
201010	ワ	5	3	3	2	2
201010	カ	5	3	3	2	2
201010	ヨ－レ	5	2	3	2	2
201010	ソ－ツ	5	3	3	2	2
201010	ネ	5	2	3	2	2
201010	ナ－	5	3	3	2	2
201011	イ	5	2	3	2	2
201011	ロ	5	3	3	2	2
201011	ハ－ヘ	5	2	3	2	2
201011	ト	5	3	3	2	2
201011	チ	4	2	3	2	2
201011	リ－	5	2	3	2	2
201012	イ	5	3	3	2	2
201012	ロ	5	2	3	2	2
201012	ハ	4	2	3	2	2
201012	ニ－	5	3	3	2	2
201013	イ－ハ	5	2	3	2	2
201013	ニ	5	2	3	2	2
201013	ホ－	3	2	3	2	2
201014	イ	5	2	3	2	2
201014	ロ	5	3	3	2	2

市町コード（前3桁）林班番号（後3桁）	準林班	スギ	ヒノキ	マツ	クヌギ	ザツ
松山市 201014	ハ	4	2	3	2	2
松山市 201014	ニ－	5	3	3	2	2
松山市 201015	イ	4	2	3	2	2
松山市 201015	ロ	5	2	3	2	2
松山市 201015	ハ－ニ	4	2	3	2	2
松山市 201015	ホ	5	2	3	2	2
松山市 201015	ヘ－ト	4	2	3	2	2
松山市 201015	チ－	4	3	3	2	2
松山市 201016	イ	5	3	3	2	2
松山市 201016	ロ－ハ	4	2	3	2	2
松山市 201016	ニ－ホ	4	3	3	2	2
松山市 201016	ヘ	5	3	3	2	2
松山市 201016	ト	5	2	3	2	2
松山市 201016	チ－	4	3	3	2	2
松山市 201017	イ－ロ	5	2	3	2	2
松山市 201017	ハ－ニ	5	3	3	2	2
松山市 201017	ホ	4	2	3	2	2
松山市 201017	ヘ－	3	2	3	2	2
松山市 201018	イ	5	3	3	2	2
松山市 201018	ロ－ハ	4	3	3	2	2
松山市 201018	ニ－	4	2	3	2	2
松山市 201019	イ	5	3	3	2	2
松山市 201019	ロ	4	3	3	2	2
松山市 201019	ハ	4	2	3	2	2
松山市 201019	ニ	5	3	3	2	2
松山市 201019	ホ－	4	2	3	2	2
松山市 201020	イ	4	3	3	2	2
松山市 201020	ロ－ホ	5	3	3	2	2
松山市 201020	ヘ－チ	5	2	3	2	2
松山市 201020	リ	4	3	3	2	2
松山市 201020	ヌ	5	3	3	2	2
松山市 201020	ル－	4	3	3	2	2
松山市 201021	イ－ロ	5	3	3	2	2
松山市 201021	ハ	3	3	3	2	2
松山市 201021	ニ	5	3	3	2	2
松山市 201021	ホ	4	3	3	2	2
松山市 201021	ヘ－	3	2	3	2	2
松山市 201022	イ	4	2	3	2	2
松山市 201022	ロ	3	2	3	2	2
松山市 201022	ハ	4	3	3	2	2
松山市 201022	ニ－ホ	5	3	3	2	2
松山市 201022	ヘ－チ	4	3	3	2	2
松山市 201022	リ－	3	2	3	2	2
松山市 201023	イ	4	3	3	2	2
松山市 201023	ロ	4	2	3	2	2
松山市 201023	ハ	4	3	3	2	2
松山市 201023	ニ	4	3	3	2	2
松山市 201023	ホ－	5	3	3	2	2
松山市 201024	イ	4	2	3	2	2
松山市 201024	ロ	4	3	3	2	2
松山市 201024	ハ－ニ	3	2	3	2	2
松山市 201024	ホ－	4	3	3	2	2
松山市 201025	イ	4	2	3	2	2
松山市 201025	ロ	5	2	3	2	2
松山市 201025	ハ	4	2	3	2	2
松山市 201025	ニ－ト	5	3	3	2	2
松山市 201025	チ	5	2	3	2	2
松山市 201025	リ－	4	2	3	2	2
松山市 201026	イ	5	2	3	2	2
松山市 201026	ロ	5	3	3	2	2
松山市 201026	ハ	5	2	3	2	2
松山市 201026	ニ	4	3	3	2	2
松山市 201026	ホ	4	2	3	2	2
松山市 201026	ヘ	5	2	3	2	2
松山市 201026	ト－	4	3	3	2	2
松山市 201027	イ	4	2	3	2	2
松山市 201027	ロ	5	3	3	2	2
松山市 201027	ハ	3	2	3	2	2
松山市 201027	ニ－	4	3	3	2	2
松山市 201028	イ－	5	3	3	2	2

市町コード（前3桁）林班番号（後3桁）	準林班	スギ	ヒノキ	マツ	クヌギ	ザツ
松山市 201029	イ	4	3	3	2	2
松山市 201029	ロ	4	2	3	2	2
松山市 201029	ハ－ニ	4	3	3	2	2
松山市 201029	ホ－	5	3	3	2	2
松山市 201030	イ	4	3	3	2	2
松山市 201030	ロ	5	4	3	2	2
松山市 201030	ハ	4	3	3	2	2
松山市 201030	ニ－ヘ	5	3	3	2	2
松山市 201030	ト－チ	3	3	3	2	2
松山市 201030	リ－	5	3	3	2	2
松山市 201031	イ－ホ	2	2	3	2	2
松山市 201031	ヘ－	3	3	3	2	2
松山市 201032	イ－ロ	4	2	3	2	2
松山市 201032	ハ	3	3	3	2	2
松山市 201032	ニ	3	2	3	2	2
松山市 201032	ホ	3	3	3	2	2
松山市 201032	ヘ	3	3	3	2	2
松山市 201032	ト－	4	3	3	2	2
松山市 201033	イ－ロ	2	2	3	2	2
松山市 201033	ハ－	4	2	3	2	2
松山市 201034	イ－	3	3	3	2	2
松山市 201035	イ	4	3	3	2	2
松山市 201035	ロ	3	3	3	2	2
松山市 201035	ハ	4	3	3	2	2
松山市 201035	ニ－	3	3	3	2	2
松山市 201036	イ	4	3	3	2	2
松山市 201036	ロ	3	3	3	2	2
松山市 201036	ハ	4	3	3	2	2
松山市 201036	ニ	3	2	3	2	2
松山市 201036	ホ	3	3	3	2	2
松山市 201036	ヘ－ト	4	3	3	2	2
松山市 201036	チ	3	3	3	2	2
松山市 201036	リ－	4	3	3	2	2
松山市 201037	イ	5	3	3	2	2
松山市 201037	ロ	4	3	3	2	2
松山市 201037	ハ－ニ	5	3	3	2	2
松山市 201037	ホ	5	3	3	2	2
松山市 201037	ヘ	5	3	3	2	2
松山市 201037	ト－	4	3	3	2	2
松山市 201038	イ	3	2	3	2	2
松山市 201038	ロ－ホ	4	2	3	2	2
松山市 201038	ヘ－	5	3	3	2	2
松山市 201039	イ－ロ	4	3	3	2	2
松山市 201039	ハ	4	2	3	2	2
松山市 201039	ニ	4	3	3	2	2
松山市 201039	ホ	5	3	3	2	2
松山市 201039	ヘ－ト	4	3	3	2	2
松山市 201039	チ	5	3	3	2	2
松山市 201039	リ	4	3	3	2	2
松山市 201039	ヌ－	5	2	3	2	2
松山市 201040	イ－ハ	4	3	3	2	2
松山市 201040	ニ	4	2	3	2	2
松山市 201040	ホ－	5	2	3	2	2
松山市 201041	イ	5	3	3	2	2
松山市 201041	ロ	4	3	3	2	2
松山市 201041	ハ	5	3	3	2	2
松山市 201041	ニ	4	3	3	2	2
松山市 201041	ホ	5	3	3	2	2
松山市 201041	ヘ	4	3	3	2	2
松山市 201041	ト－	5	3	3	2	2
松山市 201042	イ	4	3	3	2	2
松山市 201042	ロ－ハ	4	2	3	2	2
松山市 201042	ニ	5	3	3	2	2
松山市 201042	ホ－	4	2	3	2	2
松山市 201043	イ	5	3	3	2	2
松山市 201043	ロ	3	3	3	2	2
松山市 201043	ハ	4	3	3	2	2
松山市 201043	ニ－	3	3	3	2	2
松山市 201044	イ	4	3	3	2	2
松山市 201044	ロ－ニ	3	3	3	2	2

	市町コード（前3桁）林班番号（後3桁）	準林班	スギ	ヒノキ	マツ	クヌギ	ザツ
松山市	201044	ホ	4	3	3	2	2
	201044	ヘ	3	3	3	2	2
	201044	ト － リ	3	2	3	2	2
	201044	ヌ －	3	3	3	2	2
	201045	イ － ロ	5	3	3	2	2
	201045	ハ	4	2	3	2	2
	201045	ニ －	3	3	3	2	2
	201046	イ － ニ	4	3	3	2	2
	201046	ホ	4	2	3	2	2
	201046	ヘ	4	3	3	2	2
	201046	ト	2	2	3	2	2
	201046	チ － リ	3	2	3	2	2
	201046	ヌ －	4	3	3	2	2
	201047	イ	3	3	3	2	2
	201047	ロ － ハ	4	4	3	2	2
	201047	ニ	3	3	3	2	2
	201047	ホ	4	3	3	2	2
	201047	ヘ	4	4	3	2	2
	201047	ト	3	3	3	2	2
	201047	チ	4	3	3	2	2
	201047	リ －	3	3	3	2	2
	201048	イ	4	3	3	2	2
	201048	ロ	4	3	3	2	2
	201048	ハ	3	3	3	2	2
	201048	ニ	3	2	3	2	2
	201048	ホ	4	3	3	2	2
	201048	ヘ	4	2	3	2	2
	201048	ト －	3	3	3	2	2
	201049	イ	4	2	3	2	2
	201049	ロ	4	3	3	2	2
	201049	ハ	4	2	3	2	2
	201049	ニ	3	2	3	2	2
	201049	ホ － ヘ	4	3	3	2	2
	201049	ト	5	2	3	2	2
	201049	チ －	5	3	3	2	2
	201050	イ	3	2	3	2	2
	201050	ロ	4	3	3	2	2
	201050	ハ	3	2	3	2	2
	201050	ニ	5	2	3	2	2
	201050	ホ －	5	3	3	2	2
	201051	イ	4	3	3	2	2
	201051	ロ － ニ	4	2	3	2	2
	201051	ホ － ト	5	2	3	2	2
	201051	チ	5	2	3	2	2
	201051	リ	4	2	3	2	2
	201051	ヌ	5	3	3	2	2
	201051	ル － ヲ	3	2	3	2	2
	201051	ワ	4	3	3	2	2
	201051	カ －	4	2	3	2	2
	201052	イ	5	2	3	2	2
	201052	ロ	4	2	3	2	2
	201052	ハ	5	2	3	2	2
	201052	ニ －	4	2	3	2	2
	201053	イ	5	2	3	2	2
	201053	ロ	3	3	3	2	2
	201053	ハ － ヘ	4	2	3	2	2
	201053	ト	5	2	3	2	2
	201053	チ	4	2	3	2	2
	201053	リ	5	3	3	2	2
	201053	ヌ	4	2	3	2	2
	201053	ル － ワ	5	2	3	2	2
	201053	カ	3	3	3	2	2
	201053	ヨ	3	2	3	2	2
	201053	タ －	4	2	3	2	2
	201054	イ － ロ	3	2	3	2	2
	201054	ハ	5	2	3	2	2
	201054	ニ － ホ	5	3	3	2	2
	201054	ヘ	5	2	3	2	2
	201054	ト － リ	4	2	3	2	2
	201054	ヌ － ヲ	5	3	3	2	2

	市町コード（前3桁）林班番号（後3桁）	準林班	スギ	ヒノキ	マツ	クヌギ	ザツ
松山市	201054	ワ －	5	2	3	2	2
	201055	イ －	4	2	3	2	2
	201056	イ	5	2	3	2	2
	201056	ロ	4	2	3	2	2
	201056	ハ － ニ	4	3	3	2	2
	201056	ホ － ヘ	5	2	3	2	2
	201056	ト	4	2	3	2	2
	201056	チ	3	3	3	2	2
	201056	リ	4	2	3	2	2
	201056	ヌ	5	2	3	2	2
	201056	ル －	3	2	3	2	2
	201057	イ	4	2	3	2	2
	201057	ロ － ハ	5	2	3	2	2
	201057	ニ － ホ	5	3	3	2	2
	201057	ヘ －	3	2	3	2	2
	201058	イ － ホ	5	2	3	2	2
	201058	ヘ	4	2	3	2	2
	201058	ト	5	2	3	2	2
	201058	チ － リ	3	2	3	2	2
	201058	ヌ －	5	2	3	2	2
	201059	イ － ロ	5	3	3	2	2
	201059	ハ	3	2	3	2	2
	201059	ニ － ヘ	3	3	3	2	2
	201059	ト －	4	2	3	2	2
	201060	イ	4	3	3	2	2
	201060	ロ － ハ	4	2	3	2	2
	201060	ニ － ヘ	4	3	3	2	2
	201060	ト －	3	2	3	2	2
	201061	イ	4	3	3	2	2
	201061	ロ	3	2	3	2	2
	201061	ハ	4	3	3	2	2
	201061	ニ － ホ	4	3	3	2	2
	201061	ヘ － ト	3	2	3	2	2
	201061	チ －	4	3	3	2	2
	201062	イ － ロ	5	3	3	2	2
	201062	ハ	5	3	3	2	2
	201062	ニ	3	3	3	2	2
	201062	ホ	2	2	3	2	2
	201062	ヘ －	4	3	3	2	2
	201063	イ	3	2	3	2	2
	201063	ロ	3	3	3	2	2
	201063	ハ	3	3	3	2	2
	201063	ニ	4	3	3	2	2
	201063	ホ － チ	3	3	3	2	2
	201063	リ －	4	3	3	2	2
	201064	イ	3	3	3	2	2
	201064	ロ	4	3	3	2	2
	201064	ハ	3	3	3	2	2
	201064	ニ － ト	4	3	3	2	2
	201064	チ －	3	3	3	2	2
	201065	イ	4	3	3	2	2
	201065	ロ	4	2	3	2	2
	201065	ハ	4	3	3	2	2
	201065	ニ	4	2	3	2	2
	201065	ホ	3	3	3	2	2
	201065	ヘ	4	3	3	2	2
	201065	ト －	3	3	3	2	2
	201066	イ － ホ	4	3	3	2	2
	201066	ヘ	3	3	3	2	2
	201066	ト	4	4	3	2	2
	201066	チ －	4	3	3	2	2
	201067	イ	3	3	3	2	2
	201067	ロ	3	2	3	2	2
	201067	ハ	3	3	3	2	2
	201067	ニ － ヘ	4	3	3	2	2
	201067	ト －	3	3	3	2	2
	201068	イ	4	3	3	2	2
	201068	ロ － ハ	3	3	3	2	2
	201068	ニ	4	3	3	2	2
	201068	ホ － ヘ	3	2	3	2	2

	市町コード（前3桁）林班番号（後3桁）	準林班	スギ	ヒノキ	マツ	クヌギ	ザツ
松山市	201068	ト	4	3	3	2	2
	201068	チ －	3	3	3	2	2
	201069	イ －	4	3	3	2	2
	201070	イ － ロ	3	3	3	2	2
	201070	ハ	4	3	3	2	2
	201070	ニ	3	3	3	2	2
	201070	ホ	4	3	3	2	2
	201070	ヘ －	3	3	3	2	2
	201071	イ － ニ	4	3	3	2	2
	201071	ホ － ト	3	3	3	2	2
	201071	チ	4	3	3	2	2
	201071	リ	4	2	3	2	2
	201071	ヌ －	4	3	3	2	2
	201072	イ － ロ	3	3	3	2	2
	201072	ハ	4	3	3	2	2
	201072	ニ	4	3	3	2	2
	201072	ホ	3	3	3	2	2
	201072	ヘ －	4	3	3	2	2
	201073	イ － ト	3	3	3	2	2
	201073	チ －	4	3	3	2	2
	201074	イ － ヘ	3	3	3	2	2
	201074	ト －	2	2	3	2	2
	201075	イ	3	2	3	2	2
	201075	ロ	2	2	3	2	2
	201075	ハ	4	3	3	2	2
	201075	ニ	3	3	3	2	2
	201075	ホ －	3	3	3	2	2
	201076	イ － ロ	3	3	3	2	2
	201076	ハ	2	2	3	2	2
	201076	ニ	3	3	3	2	2
	201076	ホ － ヘ	4	3	3	2	2
	201076	ト － チ	3	3	3	2	2
	201076	リ － ヲ	3	3	3	2	2
	201076	ワ	4	3	3	2	2
	201076	カ －	3	3	3	2	2
	201077	イ － ト	4	3	3	2	2
	201077	チ	3	3	3	2	2
	201077	リ	3	3	3	2	2
	201077	ヌ －	4	3	3	2	2
	201078	イ － リ	3	3	3	2	2
	201078	ヌ －	4	3	3	2	2
	201079	イ － ハ	3	3	3	2	2
	201079	ニ	3	3	3	2	2
	201079	ホ －	2	2	3	2	2
	201080	イ	3	3	3	2	2
	201080	ロ － ハ	3	3	3	2	2
	201080	ニ	2	2	3	2	2
	201080	ホ － ト	3	3	3	2	2
	201080	チ	2	2	3	2	2
	201080	リ － ヌ	3	3	3	2	2
	201081	ル － ヲ	2	2	3	2	2
	201081	ワ －	3	3	3	2	2
	201081	イ － ニ	2	3	3	2	2
	201082	ホ	4	4	3	2	2
	201083	ヘ －	3	3	3	2	2
	201083	イ －	4	3	3	2	2
	201083	イ	3	3	3	2	2
	201083	ロ － ホ	2	3	3	2	2
	201083	ヘ	3	3	3	2	2
	201083	ト － チ	4	3	3	2	2
	201083	リ	3	3	3	2	2
	201084	ヌ － ヲ	4	4	3	2	2
	201085	ワ －	3	3	3	2	2
	201085	イ －	4	3	3	2	2
	201086	イ － ヲ	3	3	3	2	2
	201086	ワ －	3	3	3	2	2
	201086	イ － ホ	4	3	3	2	2
	201086	ヘ － ト	3	3	3	2	2
	201087	チ	3	3	3	2	2
	201087	リ －	4	3	3	2	2

	市町コード（前3桁）林班番号（後3桁）	準林班	スギ	ヒノキ	マツ	クヌギ	ザツ
松山市	201087	イ－ロ	3	3	3	2	2
	201087	ハ	4	4	3	2	2
	201087	ニ	2	3	3	2	2
	201087	ホ－ヘ	3	3	3	2	2
	201087	ト	4	3	3	2	2
	201088	チ	3	3	3	2	2
	201088	リ－	3	3	3	2	2
	201088	イ－ハ	4	4	3	2	2
	201088	ニ	3	3	3	2	2
	201088	ホ－チ	3	3	3	2	2
	201088	リ－ヌ	4	3	3	2	2
	201088	ル－ヲ	3	2	3	2	2
	201088	ワ	3	3	3	2	2
	201089	カ	3	2	3	2	2
	201089	ヨ－	3	3	3	2	2
	201089	イ	3	2	3	2	2
	201089	ロ－ハ	3	3	3	2	2
	201089	ニ	3	2	3	2	2
	201089	ホ	4	3	3	2	2
	201090	ヘ	4	3	3	2	2
	201090	ト－	4	2	3	2	2
	201090	イ	4	3	3	2	2
	201090	ロ－ニ	4	2	3	2	2
	201090	ホ－ヘ	4	3	3	2	2
	201090	ト	3	3	3	2	2
	201091	チ	4	3	3	2	2
	201091	リ－	3	3	3	2	2
	201091	イ－ロ	4	3	3	2	2
	201092	ハ	3	3	3	2	2
	201092	ニ－	4	3	3	2	2
	201092	イ	3	3	3	2	2
	201093	ロ	4	3	3	2	2
	201093	ハ－	3	3	3	2	2
	201093	イ－ロ	4	3	3	2	2
	201094	ハ	3	3	3	2	2
	201094	ニ－	4	4	3	2	2
	201094	イ	4	3	3	2	2
	201094	ロ－ハ	3	3	3	2	2
	201094	ニ	4	4	3	2	2
	201095	ホ	3	3	3	2	2
	201095	ヘ－	3	3	3	2	2
	201095	イ－ハ	4	4	3	2	2
	201095	ニ－ホ	4	3	3	2	2
	201095	ヘ－ト	3	3	3	2	2
	201096	チ	4	4	3	2	2
	201096	リ－	3	3	3	2	2
	201096	イ	4	3	3	2	2
	201097	ロ	4	4	3	2	2
	201097	ハ－	4	3	3	2	2
	201097	イ	3	3	3	2	2
	201097	ロ	4	4	3	2	2
	201097	ハ	3	3	3	2	2
	201097	ニ－ホ	4	3	3	2	2
	201097	ヘ	3	3	3	2	2
	201097	ト－チ	4	4	3	2	2
	201098	リ	3	3	3	2	2
	201098	ヌ－	4	3	3	2	2
	201098	イ	3	3	3	2	2
	201098	ロ	4	3	3	2	2
	201098	ハ－ホ	3	3	3	2	2
	201098	ヘ	3	3	3	2	2
	201098	ト	4	3	3	2	2
	201098	チ－ヌ	3	3	3	2	2
	201098	ル－ヲ	3	3	3	2	2
	201099	ワ	4	3	3	2	2
	201099	カ－	3	3	3	2	2
	201100	イ－ロ	4	3	3	2	2
	201100	ハ－	3	3	3	2	2
	201100	イ－ハ	4	3	3	2	2
	201101	ニ	3	3	3	2	2

	市町コード（前3桁）林班番号（後3桁）	準林班	スギ	ヒノキ	マツ	クヌギ	ザツ
松山市	201101	ホ－	4	3	3	2	2
	201101	イ	3	3	3	2	2
	201101	ロ	3	3	3	2	2
	201102	ハ－ニ	4	4	3	2	2
	201102	ホ－	4	3	3	2	2
	201103	イ－ニ	3	3	3	2	2
	201104	ホ－	4	4	3	2	2
	201105	イ－	4	3	3	2	2
	201105	イ－	3	3	3	2	2
	201105	イ	4	3	3	2	2
	201106	ロ－ハ	3	3	3	2	2
	201106	ニ－	3	3	3	2	2
	201107	イ	4	3	3	2	2
	201107	ロ－	3	3	3	2	2
	201108	イ	4	3	3	2	2
	201109	ロ－	4	4	3	2	2
	201110	イ－	4	3	3	2	2
	201110	イ－	4	3	3	2	2
	201110	イ－ロ	3	3	3	2	2
	201110	ハ	4	4	3	2	2
	201110	ニ	4	3	3	2	2
	201111	ホ	3	3	3	2	2
	201112	ヘ－	4	3	3	2	2
	201112	イ－	3	3	3	2	2
	201113	イ	4	3	3	2	2
	201114	ロ－	3	3	3	2	2
	201114	イ－	4	4	3	2	2
	201115	イ－ヘ	3	3	3	2	2
	201115	ト－	3	3	3	2	2
	201115	イ－ニ	4	3	3	2	2
	201116	ホ	3	3	3	2	2
	201117	ヘ－	3	3	3	2	2
	201118	イ－	4	3	3	2	2
	201119	イ－	3	3	3	2	2
	201120	イ－	3	3	3	2	2
	201121	イ－	4	3	3	2	2
	201122	イ－	3	3	3	2	2
	201122	イ－	4	3	3	2	2
	201122	イ－ニ	3	3	3	2	2
	201123	ホ	3	3	3	2	2
	201123	ヘ－	3	3	3	2	2
	201123	イ	4	3	3	2	2
	201123	ロ－ハ	3	3	3	2	2
	201123	ニ	4	3	3	2	2
	201123	ホ	3	3	3	2	2
	201124	ヘ	4	3	3	2	2
	201125	ト－	3	3	3	2	2
	201125	イ－	3	3	3	2	2
	201125	イ	3	3	3	2	2
	201126	ロ	3	3	3	2	2
	201127	ハ－	4	3	3	2	2
	201128	イ－	3	3	3	2	2
	201129	イ－	4	3	3	2	2
	201130	イ－	3	3	3	2	2
	201130	イ－	3	3	3	2	2
	201130	イ－ハ	4	3	3	2	2
	201131	ニ	3	3	3	2	2
	201131	ホ－	3	3	3	2	2
	201131	イ	3	3	3	2	2
	201132	ロ	2	2	3	2	2
	201133	ハ－	3	3	3	2	2
	201133	イ－	3	3	3	2	2
	201133	イ	2	3	3	2	2
	201133	ロ－ホ	3	3	3	2	2
	201134	ヘ	3	3	3	2	2
	201135	ト－	3	3	3	2	2
	201136	イ－	3	3	3	2	2
	201137	イ－	3	3	3	2	2
	201137	イ－	3	3	3	2	2
	201138	イ	3	3	3	2	2

	市町コード（前3桁）林班番号（後3桁）	準林班	スギ	ヒノキ	マツ	クヌギ	ザツ
松山市	201139	ロ－	3	3	3	2	2
	201140	イ－	3	2	3	2	2
	201141	イ－	3	3	3	2	2
	201141	イ－	4	3	3	2	2
	201141	イ－ロ	3	3	3	2	2
	201141	ハ	4	3	3	2	2
	201141	ニ	3	3	3	2	2
	201142	ホ	4	3	3	2	2
	201143	ヘ－	3	3	3	2	2
	201144	イ－	3	3	3	2	2
	201144	イ－	3	3	3	2	2
	201144	イ	2	3	3	2	2
	201144	ロ	3	3	3	2	2
	201145	ハ	3	3	3	2	2
	201146	ニ－	3	3	3	2	2
	201146	イ－	3	3	3	2	2
	201146	イ	3	3	3	2	2
	201146	ロ	2	3	3	2	2
	201147	ハ－ト	3	3	3	2	2
	201147	チ－	3	3	3	2	2
	201147	イ－ロ	3	2	3	2	2
	201148	ハ－ヘ	3	3	3	2	2
	201148	ト－	4	3	3	2	2
	201149	イ	3	3	3	2	2
	201150	ロ－	4	3	3	2	2
	201150	イ－	3	3	3	2	2
	201150	イ－ハ	3	3	3	2	2
	201150	ニ	3	3	3	2	2
	201150	ホ－ヘ	3	3	3	2	2
	201151	ト	3	3	3	2	2
	201151	チ－	2	3	3	2	2
	201151	イ	3	3	3	2	2
	201152	ロ	3	3	3	2	2
	201152	ハ－	3	3	3	2	2
	201152	イ－ハ	3	3	3	2	2
	201152	ニ	4	3	3	2	2
	201152	ホ	3	3	3	2	2
	201153	ヘ	4	3	3	2	2
	201153	ト－	3	3	3	2	2
	201153	イ－ニ	3	3	3	2	2
	201154	ホ	3	3	3	2	2
	201154	ヘ－	4	3	3	2	2
	201154	イ	3	3	3	2	2
	201154	ロ－ホ	2	3	3	2	2
	201155	ヘ	3	3	3	2	2
	201155	ト－	3	3	3	2	2
	201155	イ	4	4	3	2	2
	201156	ロ－ニ	3	3	3	2	2
	201156	ホ－	4	3	3	2	2
	201156	イ－ロ	4	3	3	2	2
	201156	ハ	3	3	3	2	2
	201157	ニ	4	3	3	2	2
	201158	ホ－	4	4	3	2	2
	201158	イ－	3	3	3	2	2
	201158	イ－ハ	3	3	3	2	2
	201158	ニ	3	3	3	2	2
	201159	ホ	4	4	3	2	2
	201160	ヘ－	2	3	3	2	2
	201161	イ－	3	3	3	2	2
	201162	イ－	3	3	3	2	2
	201162	イ－	4	3	3	2	2
	201162	イ	3	3	3	2	2
	201163	ロ	4	3	3	2	2
	201163	ハ－	3	3	3	2	2
	201163	イ－ロ	4	3	3	2	2
	201164	ハ	4	4	3	2	2
	201164	ニ－	3	3	3	2	2
	201164	イ	3	3	3	2	2
	201164	ロ	4	4	3	2	2
	201165	ハ	3	3	3	2	2

	市町コード（前3桁）林班番号（後3桁）	準林班	スギ	ヒノキ	マツ	クヌギ	ザツ
松山市	201165	ニ －	4	3	3	2	2
	201166	イ － ヘ	3	3	3	2	2
	201166	ト －	4	4	3	2	2
	201166	イ － ハ	3	3	3	2	2
	201167	ニ	4	4	3	2	2
	201167	ホ －	4	3	3	2	2
	201167	イ － ニ	3	3	3	2	2
	201168	ホ	4	3	3	2	2
	201169	ヘ －	4	3	3	2	2
	201170	イ －	3	3	3	2	2
	201171	イ －	4	3	3	2	2
	201172	イ －	3	3	3	2	2
	201172	イ －	4	3	3	2	2
	201172	イ － ハ	3	3	3	2	2
	201172	ニ	3	3	3	2	2
	201172	ホ － ヘ	2	3	3	2	2
	201173	ト － チ	3	3	3	2	2
	201173	リ －	2	2	3	2	2
	201174	イ － ハ	3	3	3	2	2
	201175	ニ －	3	3	3	2	2
	201176	イ －	3	3	3	2	2
	201176	イ －	3	3	3	2	2
	201177	イ － ト	4	3	3	2	2
	201177	チ －	3	3	3	2	2
	201178	イ	3	3	3	2	2
	201178	ロ －	4	3	3	2	2
	201178	イ － ニ	3	3	3	2	2
	201179	ホ	4	3	3	2	2
	201179	ヘ －	3	3	3	2	2
	201179	イ	4	3	3	2	2
	201179	ロ	3	3	3	2	2
	201180	ハ － ニ	3	3	3	2	2
	201180	ホ －	4	4	3	2	2
	201180	イ	3	3	3	2	2
	201180	ロ	3	3	3	2	2
	201180	ハ － ニ	4	3	3	2	2
	201180	ホ	3	3	3	2	2
	201180	ヘ	3	3	3	2	2
	201181	ト － チ	4	3	3	2	2
	201181	リ －	3	3	3	2	2
	201181	イ － ハ	3	3	3	2	2
	201181	ニ	3	3	3	2	2
	201182	ホ － チ	3	3	3	2	2
	201182	リ －	3	3	3	2	2
	201182	イ － ニ	3	3	3	2	2
	201182	ホ － ヘ	4	3	3	2	2
	201183	ト	4	4	3	2	2
	201184	チ －	3	3	3	2	2
	201184	イ －	3	3	3	2	2
	201185	イ	4	3	3	2	2
	201185	ロ －	3	3	3	2	2
	201185	イ － ハ	3	3	3	2	2
	201185	ニ	3	3	3	2	2
	201186	ホ － ヲ	3	3	3	2	2
	201186	ワ －	4	3	3	2	2
	201187	イ － ハ	3	3	3	2	2
	201187	ニ －	4	3	3	2	2
	201187	イ	3	3	3	2	2
	201187	ロ － ニ	4	4	3	2	2
	201187	ホ － ヘ	3	3	3	2	2
	201187	ト － チ	3	3	3	2	2
	201187	リ － ヌ	4	4	3	2	2
	201188	ル － ヲ	3	3	3	2	2
	201188	ワ －	4	4	3	2	2
	201188	イ	3	3	3	2	2
	201188	ロ	4	3	3	2	2
	201189	ハ － ト	4	4	3	2	2
	201189	チ －	3	3	3	2	2
	201189	イ － ニ	4	3	3	2	2
	201190	ホ － ヘ	3	3	3	2	2

	市町コード（前3桁）林班番号（後3桁）	準林班	スギ	ヒノキ	マツ	クヌギ	ザツ
松山市	201191	ト －	4	4	3	2	2
	201191	イ －	3	3	3	2	2
	201192	イ	3	3	3	2	2
	201193	ロ －	4	3	3	2	2
	201194	イ －	3	3	3	2	2
	201195	イ －	4	3	3	2	2
	201195	イ －	3	3	3	2	2
	201195	イ － ロ	3	3	3	2	2
	201196	ハ	4	4	3	2	2
	201197	ニ －	4	3	3	2	2
	201198	イ －	3	3	3	2	2
	201199	イ －	4	4	3	2	2
	201200	イ －	3	3	3	2	2
	201201	イ －	3	3	3	2	2
	201202	イ －	4	3	3	2	2
	201202	イ －	3	3	3	2	2
	201202	イ	3	3	3	2	2
	201203	ロ	4	3	3	2	2
	201203	ハ －	3	3	3	2	2
	201204	イ	4	4	3	2	2
	201204	ロ －	4	3	3	2	2
	201204	イ	3	3	3	2	2
	201204	ロ － ニ	4	3	3	2	2
	201204	ホ － チ	3	3	3	2	2
	201205	リ － ヌ	4	3	3	2	2
	201205	ル －	4	3	3	2	2
	201205	イ	3	3	3	2	2
	201206	ロ － ホ	4	3	3	2	2
	201206	ヘ －	3	3	3	2	2
	201206	イ	4	4	3	2	2
	201207	ロ － ハ	4	3	3	2	2
	201207	ニ －	3	3	3	2	2
	201207	イ － ロ	4	3	3	2	2
	201207	ハ － ニ	3	3	3	2	2
	201208	ホ	3	3	3	2	2
	201208	ヘ －	4	3	3	2	2
	201208	イ	3	3	3	2	2
	201208	ロ － ハ	4	3	3	2	2
	201208	ニ	3	2	3	2	2
	201208	ホ	4	3	3	2	2
	201208	ヘ	4	3	3	2	2
	201209	ト	4	3	3	2	2
	201209	チ －	4	3	3	2	2
	201210	イ － ホ	4	3	3	2	2
	201210	ヘ －	5	3	3	2	2
	201211	イ － ロ	4	3	3	2	2
	201211	ハ －	4	3	3	2	2
	201211	イ	4	3	3	2	2
	201211	ロ	4	3	3	2	2
	201211	ハ － ニ	4	3	3	2	2
	201211	ホ	4	3	3	2	2
	201212	ヘ	4	3	3	2	2
	201212	ト －	3	2	3	2	2
	201212	イ － ロ	4	3	3	2	2
	201213	ハ － ニ	5	3	3	2	2
	201213	ホ －	5	4	3	2	2
	201213	イ	4	3	3	2	2
	201213	ロ	4	3	3	2	2
	201214	ハ － ホ	4	2	3	2	2
	201215	ヘ －	5	3	3	2	2
	201215	イ －	4	3	3	2	2
	201215	イ － ニ	5	3	3	2	2
	201215	ホ	4	2	3	2	2
	201215	ヘ	4	3	3	2	2
	201216	ト	5	3	3	2	2
	201216	チ －	5	3	3	2	2
	201216	イ	4	3	3	2	2
	201216	ロ	5	3	3	2	2
	201216	ハ － ホ	4	3	3	2	2
	201216	ヘ	5	3	3	2	2

	市町コード（前3桁）林班番号（後3桁）	準林班	スギ	ヒノキ	マツ	クヌギ	ザツ
松山市	201216	ト	4	3	3	2	2
	201216	チ － ヌ	5	3	3	2	2
	201217	ル － ヲ	4	3	3	2	2
	201217	ワ －	4	3	3	2	2
	201217	イ	5	3	3	2	2
	201217	ロ － ニ	4	3	3	2	2
	201218	ホ － ヘ	4	2	3	2	2
	201218	ト －	4	3	3	2	2
	201218	イ	5	3	3	2	2
	201218	ロ － ハ	4	3	3	2	2
	201219	ニ	5	3	3	2	2
	201220	ホ －	4	3	3	2	2
	201221	イ －	5	3	3	2	2
	201222	イ －	3	2	3	2	2
	201223	イ －	5	3	3	2	2
	201223	イ －	3	2	3	2	2
	201224	イ	5	3	3	2	2
	201224	ロ －	3	2	3	2	2
	201224	イ － リ	3	3	3	2	2
	201225	ヌ	3	2	3	2	2
	201225	ル －	5	3	3	2	2
	201226	イ － ニ	4	3	3	2	2
	201227	ホ －	5	3	3	2	2
	201227	イ －	3	2	3	2	2
	201228	イ	4	3	3	2	2
	201228	ロ －	4	3	3	2	2
	201229	イ	5	3	3	2	2
	201230	ロ －	4	3	3	2	2
	201230	イ －	5	3	3	2	2
	201230	イ － ハ	4	3	3	2	2
	201231	ニ	5	3	3	2	2
	201232	ホ －	4	3	3	2	2
	201232	イ －	5	3	3	2	2
	201233	イ － ニ	4	3	3	2	2
	201233	ホ －	4	3	3	2	2
	201233	イ － ロ	4	3	3	2	2
	201234	ハ － ニ	5	3	3	2	2
	201235	ホ －	4	2	3	2	2
	201235	イ －	4	3	3	2	2
	201235	イ	5	3	3	2	2
	201236	ロ － ハ	5	2	3	2	2
	201236	ニ －	4	3	3	2	2
	201236	イ	3	3	3	2	2
	201237	ロ	3	2	3	2	2
	201238	ハ －	4	3	3	2	2
	201238	イ －	5	3	3	2	2
	201239	イ	4	3	3	2	2
	201239	ロ －	5	3	3	2	2
	201240	イ	4	3	3	2	2
	201241	ロ －	5	3	3	2	2
	201241	イ －	4	3	3	2	2
	201241	イ	5	3	3	2	2
	201241	ロ	4	3	3	2	2
	201242	ハ	3	2	3	2	2
	201243	ニ －	3	2	3	2	2
	201243	イ －	4	3	3	2	2
	201244	イ	5	3	3	2	2
	201244	ロ －	4	3	3	2	2
	201244	イ	3	2	3	2	2
	201244	ロ	4	2	3	2	2
	201245	ハ － チ	4	3	3	2	2
	201246	リ －	4	3	3	2	2
	201246	イ －	4	3	3	2	2
	201246	イ － ハ	4	3	3	2	2
	201246	ニ	4	3	3	2	2
	201247	ホ	3	3	3	2	2
	201247	ヘ －	4	3	3	2	2
	201247	イ － ロ	3	3	3	2	2
	201247	ハ	4	3	3	2	2
	201247	ニ	3	3	3	2	2

	市町コード（前3桁）林班番号（後3桁）	準林班	スギ	ヒノキ	マツ	クヌギ	ザツ
松山市	201248	ホ	3	3	3	2	2
	201248	ヘ －	4	3	3	2	2
	201248	イ	3	3	3	2	2
	201248	ロ － ハ	4	3	3	2	2
	201248	ニ	4	2	3	2	2
	201248	ホ － ヘ	4	3	3	2	2
	201249	ト － リ	3	3	3	2	2
	201250	ヌ －	4	3	3	2	2
	201250	イ －	3	3	3	2	2
	201251	イ	3	3	3	2	2
	201251	ロ －	4	3	3	2	2
	201252	イ	3	3	3	2	2
	201252	ロ －	3	3	3	2	2
	201252	イ	3	3	3	2	2
	201252	ロ	3	2	3	2	2
	201253	ハ	3	3	3	2	2
	201253	ニ －	4	3	3	2	2
	201254	イ	3	3	3	2	2
	201254	ロ －	4	3	3	2	2
	201254	イ － ロ	4	2	3	2	2
	201255	ハ	5	4	3	2	2
	201256	ニ －	4	3	3	2	2
	201256	イ －	5	3	3	2	2
	201256	イ	4	3	3	2	2
	201256	ロ	5	3	3	2	2
	201256	ハ － ニ	4	3	3	2	2
	201256	ホ － ト	4	3	3	2	2
	201257	チ	5	3	3	2	2
	201257	リ －	5	3	3	2	2
	201257	イ － ロ	4	3	3	2	2
	201257	ハ	4	3	3	2	2
	201258	ニ	3	2	3	2	2
	201258	ホ －	4	3	3	2	2
	201259	イ	3	2	3	2	2
	201259	ロ －	4	3	3	2	2
	201259	イ	4	3	3	2	2
	201259	ロ	3	2	3	2	2
	201260	ハ	4	3	3	2	2
	201260	ニ －	4	3	3	2	2
	201260	イ － ロ	3	2	3	2	2
	201260	ハ － ホ	5	3	3	2	2
	201261	ヘ	4	3	3	2	2
	201261	ト －	4	3	3	2	2
	201261	イ － ロ	3	3	3	2	2
	201262	ハ	4	3	3	2	2
	201262	ニ －	3	3	3	2	2
	201262	イ	4	3	3	2	2
	201262	ロ	3	3	3	2	2
	201262	ハ － ニ	4	3	3	2	2
	201263	ホ	3	3	3	2	2
	201263	ヘ －	4	3	3	2	2
	201263	イ	3	3	3	2	2
	201263	ロ － ハ	2	2	3	2	2
	201263	ニ	4	3	3	2	2
	201264	ホ － チ	3	3	3	2	2
	201264	リ －	3	2	3	2	2
	201265	イ	2	2	3	2	2
	201265	ロ －	3	3	3	2	2
	201265	イ － ロ	3	3	3	2	2
	201265	ハ － ニ	2	2	3	2	2
	201265	ホ	3	3	3	2	2
	201265	ヘ － ト	2	3	3	2	2
	201266	チ	3	3	3	2	2
	201266	リ －	2	2	3	2	2
	201266	イ	3	3	3	2	2
	201266	ロ	2	3	3	2	2
	201266	ハ － ニ	3	3	3	2	2
	201266	ホ	2	3	3	2	2
	201267	ヘ － カ	3	3	3	2	2
	201267	ヨ －	2	3	3	2	2

	市町コード（前3桁）林班番号（後3桁）	準林班	スギ	ヒノキ	マツ	クヌギ	ザツ
松山市	201268	イ － ヘ	3	3	3	2	2
	201268	ト －	2	2	3	2	2
	201268	イ	3	3	3	2	2
	201268	ロ － ハ	2	3	3	2	2
	201268	ニ	3	3	3	2	2
	201268	ホ － リ	3	3	3	2	2
	201269	ヌ	2	3	3	2	2
	201269	ル －	3	3	3	2	2
	201269	イ	2	3	3	2	2
	201269	ロ － ホ	3	3	3	2	2
	201269	ヘ	2	2	3	2	2
	201270	ト － チ	3	3	3	2	2
	201270	リ －	2	2	3	2	2
	201270	イ － ハ	3	3	3	2	2
	201270	ニ	4	3	3	2	2
	201271	ホ － ト	3	3	3	2	2
	201271	チ －	3	3	3	2	2
	201271	イ － ロ	2	2	3	2	2
	201271	ハ － ト	3	3	3	2	2
	201271	チ	2	2	3	2	2
	201271	リ	2	2	3	2	2
	201272	ヌ	4	3	3	2	2
	201272	ル －	3	3	3	2	2
	201272	イ － チ	2	2	3	2	2
	201272	リ	3	3	3	2	2
	201272	ヌ － ワ	2	2	3	2	2
	201273	カ － ヨ	3	3	3	2	2
	201273	タ －	4	3	3	2	2
	201273	イ － リ	3	3	3	2	2
	201273	ヌ	2	2	3	2	2
	201274	ル － ヲ	3	3	3	2	2
	201274	ワ －	2	2	3	2	2
	201274	イ	3	3	3	2	2
	201274	ロ － ホ	2	3	3	2	2
	201274	ヘ	3	3	3	2	2
	201275	ト	2	3	3	2	2
	201275	チ －	3	3	3	2	2
	201275	イ	2	3	3	2	2
	201275	ロ － ニ	3	3	3	2	2
	201275	ホ － ト	2	3	3	2	2
	201276	チ － リ	3	3	3	2	2
	201276	ヌ －	2	3	3	2	2
	201276	イ	3	3	3	2	2
	201277	ロ － ト	3	3	3	2	2
	201277	チ －	3	4	3	2	2
	201277	イ － ハ	2	3	3	2	2
	201278	ニ － ホ	3	3	3	2	2
	201278	ヘ －	2	3	3	2	2
	201279	イ － ヘ	3	3	3	2	2
	201279	ト －	4	4	3	2	2
	201280	イ － ヘ	3	3	3	2	2
	201280	ト －	2	3	3	2	2
	201280	イ － ハ	3	3	3	2	2
	201280	ニ	4	3	3	2	2
	201280	ホ	2	3	3	2	2
	201281	ヘ	3	3	3	2	2
	201281	ト －	4	3	3	2	2
	201282	イ	3	3	3	2	2
	201282	ロ －	3	3	3	2	2
	201282	イ	2	2	3	2	2
	201283	ロ	3	3	3	2	2
	201283	ハ －	2	2	3	2	2
	201283	イ	3	3	3	2	2
	201283	ロ	2	3	3	2	2
	201283	ハ － ニ	4	4	3	2	2
	201283	ホ	3	3	3	2	2
	201284	ヘ	3	3	3	2	2
	201284	ト －	4	3	3	2	2
	201284	イ － ロ	3	3	3	2	2
	201284	ハ	4	3	3	2	2

	市町コード（前3桁）林班番号（後3桁）	準林班	スギ	ヒノキ	マツ	クヌギ	ザツ
松山市	201285	ニ	3	3	3	2	2
	201285	ホ －	2	2	3	2	2
	201285	イ － ハ	3	3	3	2	2
	201285	ニ	2	2	3	2	2
	201286	ホ － ト	3	3	3	2	2
	201286	チ －	2	2	3	2	2
	201286	イ	3	3	3	2	2
	201286	ロ － ハ	2	2	3	2	2
	201286	ニ － ヘ	3	3	3	2	2
	201286	ト － チ	2	3	3	2	2
	201287	リ	3	3	3	2	2
	201287	ヌ －	2	3	3	2	2
	201287	イ	2	2	3	2	2
	201288	ロ － チ	2	2	3	2	2
	201289	リ －	4	4	3	2	2
	201289	イ －	3	3	3	2	2
	201289	イ	4	4	3	2	2
	201289	ロ	3	3	3	2	2
	201289	ハ	2	3	3	2	2
	201289	ニ	2	2	3	2	2
	201290	ホ	2	3	3	2	2
	201290	ヘ －	3	3	3	2	2
	201290	イ － ロ	4	4	3	2	2
	201291	ハ	3	3	3	2	2
	201291	ニ －	4	4	3	2	2
	201291	イ － ロ	2	2	3	2	2
	201291	ハ	3	3	3	2	2
	201291	ニ	3	3	3	2	2
	201291	ホ	2	3	3	2	2
	201292	ヘ	3	3	3	2	2
	201292	ト －	4	3	3	2	2
	201292	イ	3	3	3	2	2
	201293	ロ	2	3	3	2	2
	201293	ハ －	2	3	3	2	2
	201294	イ	3	3	3	2	2
	201294	ロ －	2	3	3	2	2
	201295	イ － ニ	3	3	3	2	2
	201295	ホ －	3	4	3	2	2
	201295	イ － ロ	3	3	3	2	2
	201296	ハ	2	3	3	2	2
	201296	ニ －	3	3	3	2	2
	201297	イ	2	2	3	2	2
	201298	ロ －	3	3	3	2	2
	201299	イ －	2	3	3	2	2
	201401	イ －	3	3	3	2	2
	201401	イ －	2	2	3	2	2
	201401	イ	3	3	3	2	2
	201401	ロ	2	3	3	2	2
	201402	ハ － ニ	3	3	3	2	2
	201402	ホ －	2	2	3	2	2
	201402	イ	3	3	3	2	2
	201403	ロ	2	3	3	2	2
	201404	ハ －	3	3	3	2	2
	201404	イ －	2	3	3	2	2
	201404	イ	3	3	3	2	2
	201404	ロ － ハ	2	3	3	2	2
	201405	ニ	3	3	3	2	2
	201405	ホ －	2	3	3	2	2
	201405	イ	3	3	3	2	2
	201406	ロ － ハ	2	3	3	2	2
	201406	ニ －	3	3	3	2	2
	201407	イ － ロ	3	3	3	2	2
	201407	ハ －	2	3	3	2	2
	201407	イ	3	3	3	2	2
	201407	ロ	3	3	3	2	2
	201407	ハ	2	2	3	2	2
	201407	ニ － ヘ	3	3	3	2	2
	201408	ト － チ	3	3	3	2	2
	201408	リ －	4	3	3	2	2
	201409	イ	3	3	3	2	2

	市町コード（前3桁）林班番号（後3桁）	準林班	スギ	ヒノキ	マツ	クヌギ	ザツ
松山市	201409	ロ －	4	3	3	2	2
	201410	イ － ハ	3	3	3	2	2
	201411	ニ －	2	2	3	2	2
	201412	イ －	3	3	3	2	2
	201412	ニ －	3	3	3	2	2
	201413	イ	4	3	3	2	2
	201413	ロ －	4	4	3	2	2
	201413	イ － ロ	4	3	3	2	2
	201414	ハ	4	4	3	2	2
	201415	ニ －	3	3	3	2	2
	201415	イ －	2	2	3	2	2
	201415	イ	4	3	3	2	2
	201416	ロ	4	2	3	2	2
	201417	ハ －	3	3	3	2	2
	201417	イ －	2	2	3	2	2
	201418	イ	3	3	3	2	2
	201418	ロ －	3	2	3	2	2
	201418	イ	2	3	3	2	2
	201418	ロ － ハ	3	3	3	2	2
	201418	ニ	3	2	3	2	2
	201419	ホ － ヘ	3	3	3	2	2
	201419	ト －	3	3	3	2	2
	201419	イ	4	3	3	2	2
	201420	ロ	3	3	3	2	2
	201420	ハ －	2	3	3	2	2
	201421	イ	3	3	3	2	2
	201421	ロ －	4	2	3	2	2
	201422	イ	3	3	3	2	2
	201422	ロ －	2	3	3	2	2
	201422	イ	3	3	3	2	2
	201423	ロ	4	3	3	2	2
	201424	ハ －	3	3	3	2	2
	201425	イ －	4	4	3	2	2
	201426	イ －	3	3	3	2	2
	201426	イ －	3	3	3	2	2
	201426	イ	2	2	3	2	2
	201426	ロ	3	3	3	2	2
	201427	ハ	2	2	3	2	2
	201427	ニ －	3	3	3	2	2
	201427	イ － ロ	4	4	3	2	2
	201427	ハ	2	3	3	2	2
	201428	ニ	3	2	3	2	2
	201428	ホ －	3	3	3	2	2
	201428	イ － ロ	2	2	3	2	2
	201429	ハ － ヘ	3	3	3	2	2
	201429	ト －	3	2	3	2	2
	201429	イ	4	3	3	2	2
	201429	ロ － ハ	3	3	3	2	2
	201430	ニ	4	3	3	2	2
	201430	ホ －	3	3	3	2	2
	201430	イ	4	3	3	2	2
	201431	ロ － ハ	5	3	3	2	2
	201431	ニ －	4	3	3	2	2
	201432	イ	4	3	3	2	2
	201432	ロ －	5	4	3	2	2
	201432	イ － ロ	3	2	3	2	2
	201432	ハ － ニ	4	3	3	2	2
	201433	ホ	3	3	3	2	2
	201433	ヘ －	2	3	3	2	2
	201433	イ	3	3	3	2	2
	201433	ロ	3	3	3	2	2
	201433	ハ	2	3	3	2	2
	201434	ニ	3	3	3	2	2
	201434	ホ －	2	3	3	2	2
	201435	イ － ロ	3	3	3	2	2
	201435	ハ －	3	3	3	2	2
	201435	イ	3	3	3	2	2
	201436	ロ	3	3	3	2	2
	201437	ハ －	5	2	4	3	3
	201437	イ －	5	3	4	3	3

	市町コード（前3桁）林班番号（後3桁）	準林班	スギ	ヒノキ	マツ	クヌギ	ザツ
松山市	201437	イ	4	3	4	3	3
	201438	ロ	4	3	4	3	3
	201439	ハ －	4	2	4	3	3
	201439	イ －	5	3	4	3	3
	201440	イ	4	3	4	3	3
	201441	ロ －	4	2	4	3	3
	201441	イ －	5	3	4	3	3
	201441	イ	4	3	4	3	3
	201441	ロ	4	2	4	3	3
	201442	ハ	4	3	4	3	3
	201442	ニ －	5	2	4	3	3
	201443	イ － ニ	5	3	4	3	3
	201443	ホ －	4	2	4	3	3
	201443	イ － ロ	5	2	4	3	3
	201444	ハ	4	2	4	3	3
	201444	ニ －	5	2	4	3	3
	201445	イ － ニ	4	2	4	3	3
	201446	ホ －	5	2	4	3	3
	201447	イ －	4	2	4	3	3
	201448	イ －	5	2	4	3	3
	201449	イ －	4	3	4	3	3
	201450	イ －	5	2	4	3	3
	201451	イ －	5	2	4	3	3
	201452	イ －	4	2	4	3	3
	201452	イ －	4	2	4	3	3
	201452	イ － ニ	5	2	4	3	3
	201453	ホ	4	2	4	3	3
	201453	ヘ －	4	2	4	3	3
	201453	イ	4	2	4	3	3
	201454	ロ － ハ	4	2	4	3	3
	201454	ニ －	3	2	4	3	3
	201454	イ － ヘ	4	2	4	3	3
	201455	ト	3	2	4	3	3
	201455	チ －	4	3	4	3	3
	201456	イ － ホ	4	2	4	3	3
	201456	ヘ －	5	2	4	3	3
	201456	イ － ハ	5	3	4	3	3
	201457	ニ － ホ	5	3	4	3	3
	201458	ヘ －	5	3	4	3	3
	201459	イ －	4	3	4	3	3
	201460	イ －	5	3	4	3	3
	201461	イ －	4	3	4	3	3
	201462	イ －	3	2	4	3	3
	201462	イ －	5	2	4	3	3
	201462	イ － ハ	5	3	4	3	3
	201463	ニ	5	2	4	3	3
	201464	ホ －	4	3	4	3	3
	201464	イ －	3	3	4	3	3
	201465	イ	4	3	4	3	3
	201465	ロ －	5	3	4	3	3
	201466	イ － ニ	3	2	3	2	2
	201467	ホ －	4	2	3	2	2
	201467	イ －	4	3	3	2	2
	201467	イ	3	2	3	2	2
	201468	ロ － ト	4	3	3	2	2
	201469	チ －	4	3	3	2	2
	201470	イ －	5	3	3	2	2
	201471	イ －	5	2	3	2	2
	201472	イ －	4	3	3	2	2
	201472	イ －	5	2	3	2	2
	201472	イ	4	3	3	2	2
	201472	ロ － ハ	4	2	3	2	2
	201473	ニ	5	3	3	2	2
	201473	ホ －	4	3	3	2	2
	201473	イ	4	2	3	2	2
	201473	ロ	5	3	3	2	2
	201474	ハ － ニ	4	2	3	2	2
	201474	ホ －	3	2	3	2	2
	201475	イ	4	3	3	2	2
	201476	ロ －	4	2	3	2	2

	市町コード（前3桁）林班番号（後3桁）	準林班	スギ	ヒノキ	マツ	クヌギ	ザツ
松山市	201476	イ －	4	3	3	2	2
	201476	イ	5	3	3	2	2
	201476	ロ	4	2	3	2	2
	201477	ハ － ホ	5	3	3	2	2
	201477	ヘ －	4	3	3	2	2
	201477	イ	4	3	3	2	2
	201477	ロ	3	2	3	2	2
	201478	ハ	4	2	3	2	2
	201479	ニ －	4	3	3	2	2
	201480	イ －	5	3	3	2	2
	201481	イ －	3	2	3	2	2
	201481	イ －	4	2	3	2	2
	201482	イ － ハ	4	2	3	2	2
	201483	ニ －	3	3	3	2	2
	201484	イ －	2	3	3	2	2
	201485	イ －	4	3	3	2	2
	201485	イ －	3	2	3	2	2
	201485	イ	3	2	3	2	2
	201485	ロ － ホ	2	2	3	2	2
	201485	ヘ	3	2	3	2	2
	201486	ト	3	2	3	2	2
	201486	チ －	4	3	3	2	2
	201486	イ － ニ	3	3	3	2	2
	201487	ホ	3	2	3	2	2
	201487	ヘ －	3	2	3	2	2
	201487	イ － ニ	4	3	3	2	2
	201488	ホ － ヨ	3	3	3	2	2
	201488	タ －	4	3	3	2	2
	201488	イ － ロ	3	3	3	2	2
	201488	ハ	3	3	3	2	2
	201488	ニ － ホ	3	3	3	2	2
	201489	ヘ － リ	4	3	3	2	2
	201489	ヌ －	4	4	3	2	2
	201489	イ	4	3	3	2	2
	201489	ロ － ハ	3	3	3	2	2
	201490	ニ	4	3	3	2	2
	201490	ホ －	3	3	3	2	2
	201490	イ － リ	3	3	3	2	2
	201490	ヌ	4	3	3	2	2
	201491	ル － ヲ	3	3	3	2	2
	201492	ワ －	3	3	3	2	2
	201493	イ －	4	3	3	2	2
	201493	イ －	3	3	3	2	2
	201494	イ	3	3	3	2	2
	201494	ロ －	3	3	3	2	2
	201495	イ － ヘ	3	3	3	2	2
	201495	ト －	3	3	3	2	2
	201495	イ － ホ	3	3	3	2	2
	201495	ヘ	3	3	3	2	2
	201495	ト － チ	3	3	3	2	2
	201496	リ － ヌ	3	3	3	2	2
	201496	ル －	2	3	3	2	2
	201496	イ － ヘ	3	3	3	2	2
	201497	ト	2	3	3	2	2
	201497	チ －	3	4	3	2	2
	201498	イ － ロ	3	3	3	2	2
	201498	ハ －	3	3	3	2	2
	201498	イ	2	3	3	2	2
	201498	ロ	3	3	3	2	2
	201499	ハ － ヘ	3	3	3	2	2
	201499	ト －	2	3	3	2	2
	201499	イ － ロ	3	3	3	2	2
	201500	ハ － ニ	2	3	3	2	2
	201500	ホ －	3	3	3	2	2
	201500	イ	3	3	3	2	2
	201500	ロ	4	3	3	2	2
	201500	ハ	3	3	3	2	2
	201501	ニ	4	4	3	2	2
	201501	ホ －	4	3	3	2	2
	201501	イ － ロ	3	3	3	2	2

	市町コード（前3桁）林班番号（後3桁）	準林班	スギ	ヒノキ	マツ	クヌギ	ザツ
松山市	201502	ハ	3	3	3	2	2
	201502	ニ －	3	3	3	2	2
	201502	イ	3	3	3	2	2
	201503	ロ	3	3	3	2	2
	201503	ハ －	3	3	3	2	2
	201503	イ － ロ	3	3	3	2	2
	201504	ハ	4	3	3	2	2
	201505	ニ －	3	3	3	2	2
	201505	イ －	4	4	3	2	2
	201506	イ － ニ	3	3	3	2	2
	201506	ホ －	3	3	3	2	2
	201507	イ － ハ	4	3	3	2	2
	201507	ニ －	3	3	3	2	2
	201507	イ	3	3	3	2	2
	201507	ロ － ホ	4	3	3	2	2
	201507	ヘ － ト	3	3	3	2	2
	201508	チ － リ	3	3	3	2	2
	201508	ヌ －	4	3	3	2	2
	201508	イ － ロ	3	3	3	2	2
	201508	ハ	3	3	3	2	2
	201508	ニ	3	3	3	2	2
	201508	ホ	3	3	3	2	2
	201508	ヘ － ト	3	3	3	2	2
	201508	チ	3	3	3	2	2
	201509	リ	5	3	3	2	2
	201509	ヌ －	4	3	3	2	2
	201509	イ	4	3	3	2	2
	201509	ロ － ハ	5	3	3	2	2
	201509	ニ － ホ	3	3	3	2	2
	201510	ヘ	4	3	3	2	2
	201510	ト －	5	2	3	2	2
	201510	イ	4	3	3	2	2
	201510	ロ － ハ	4	2	3	2	2
	201510	ニ	5	3	3	2	2
	201511	ホ － ヘ	4	3	3	2	2
	201511	ト －	5	3	3	2	2
	201511	イ － ハ	3	2	3	2	2
	201511	ニ	5	2	3	2	2
	201512	ホ	5	3	3	2	2
	201512	ヘ －	4	3	3	2	2
	201512	イ	4	2	3	2	2
	201513	ロ	5	3	3	2	2
	201513	ハ －	4	3	3	2	2
	201513	イ	4	3	3	2	2
	201513	ロ	5	2	3	2	2
	201514	ハ	3	2	3	2	2
	201514	ニ －	5	2	3	2	2
	201514	イ	5	2	3	2	2
	201514	ロ － ハ	3	2	3	2	2
	201515	ニ	5	2	3	2	2
	201515	ホ －	5	2	3	2	2
	201515	イ － ハ	3	3	3	2	2
	201515	ニ － ホ	3	2	3	2	2
	201515	ヘ	4	2	3	2	2
	201515	ト	3	3	3	2	2
	201515	チ	4	2	3	2	2
	201516	リ	4	3	3	2	2
	201516	ヌ －	5	3	3	2	2
	201516	イ － リ	4	3	3	2	2
	201517	ヌ	4	3	3	2	2
	201517	ル －	3	3	3	2	2
	201517	イ	4	3	3	2	2
	201518	ロ	3	3	3	2	2
	201519	ハ －	4	3	3	2	2
	201519	イ －	3	3	3	2	2
	201519	イ	4	3	3	2	2
	201519	ロ	3	3	3	2	2
	201519	ハ	4	3	3	2	2
	201519	ニ － ホ	3	3	3	2	2
	201520	ヘ	4	3	3	2	2

	市町コード（前3桁）林班番号（後3桁）	準林班	スギ	ヒノキ	マツ	クヌギ	ザツ
松山市	201520	ト －	3	3	3	2	2
	201520	イ	4	3	3	2	2
	201520	ロ － ハ	3	2	3	2	2
	201520	ニ － ホ	3	3	3	2	2
	201521	ヘ	4	3	3	2	2
	201522	ト －	3	3	3	2	2
	201522	イ －	4	3	3	2	2
	201522	イ － ホ	4	3	3	2	2
	201523	ヘ	3	3	3	2	2
	201523	ト －	3	3	3	2	2
	201523	イ － ヘ	4	3	3	2	2
	201524	ト	3	3	3	2	2
	201524	チ －	4	4	3	2	2
	201524	イ	3	3	3	2	2
	201525	ロ	3	3	3	2	2
	201525	ハ －	4	3	3	2	2
	201525	イ － ハ	3	3	3	2	2
	201526	ニ	4	3	3	2	2
	201527	ホ －	3	3	3	2	2
	201527	イ －	4	3	3	2	2
	201527	イ － ヘ	3	3	3	2	2
	201527	ト	4	4	3	2	2
	201527	チ － リ	3	3	3	2	2
	201528	ヌ － ヲ	4	3	3	2	2
	201529	ワ －	3	3	3	2	2
	201529	イ －	4	4	3	2	2
	201529	イ － ホ	3	3	3	2	2
	201529	ヘ	3	3	3	2	2
	201529	ト － リ	3	2	3	2	2
	201529	ヌ	4	3	3	2	2
	201530	ル － ヲ	3	3	3	2	2
	201531	ワ －	4	3	3	2	2
	201531	イ －	3	3	3	2	2
	201532	イ － ヌ	4	3	3	2	2
	201601	ル －	4	3	3	2	2
	201602	イ －	3	3	3	2	2
	201602	イ －	4	3	3	2	2
	201602	イ	3	3	3	2	2
	201603	ロ	4	3	3	2	2
	201603	ハ －	3	3	3	2	2
	201604	イ － ハ	5	3	3	2	2
	201604	ニ －	4	3	3	2	2
	201604	イ － ハ	3	3	3	2	2
	201605	ニ	5	3	3	2	2
	201606	ホ －	4	3	3	2	2
	201606	イ －	4	2	3	2	2
	201607	イ － ヘ	4	3	3	2	2
	201608	ト －	3	3	3	2	2
	201609	イ －	5	3	3	2	2
	201610	イ －	4	3	3	2	2
	201610	イ －	5	3	3	2	2
	201610	イ	4	2	3	2	2
	201611	ロ	5	2	3	2	2
	201612	ハ －	5	3	3	2	2
	201612	イ －	5	2	3	2	2
	201612	イ － ハ	4	2	3	2	2
	201613	ニ	5	2	3	2	2
	201613	ホ －	5	2	3	2	2
	201614	イ － ロ	5	2	3	2	2
	201614	ハ －	4	2	3	2	2
	201614	イ － ニ	5	2	3	2	2
	201614	ホ	5	2	3	2	2
	201615	ヘ	4	2	3	2	2
	201615	ト －	5	2	3	2	2
	201615	イ	5	3	3	2	2
	201616	ロ － ニ	4	3	3	2	2
	201616	ホ －	5	3	3	2	2
	201616	イ － ロ	4	3	3	2	2
	201617	ハ － ニ	5	2	3	2	2
	201617	ホ －	4	3	3	2	2

	市町コード（前3桁）林班番号（後3桁）	準林班	スギ	ヒノキ	マツ	クヌギ	ザツ
松山市	201617	イ	5	3	3	2	2
	201617	ロ － ホ	4	3	3	2	2
	201617	ヘ	4	3	3	2	2
	201618	ト	2	3	3	2	2
	201618	チ －	3	3	3	2	2
	201619	イ － ホ	4	3	3	2	2
	201619	ヘ －	5	3	3	2	2
	201620	イ － ハ	3	3	3	2	2
	201620	ニ －	4	4	3	2	2
	201620	イ	3	3	3	2	2
	201620	ロ	4	3	3	2	2
	201620	ハ	4	3	3	2	2
	201621	ニ － ホ	5	2	3	2	2
	201622	ヘ －	4	3	3	2	2
	201622	イ －	3	3	3	2	2
	201623	イ	4	3	3	2	2
	201623	ロ －	3	3	3	2	2
	201623	イ － ロ	5	2	3	2	2
	201624	ハ	4	2	3	2	2
	201624	ニ －	4	3	3	2	2
	201625	イ － ハ	3	3	3	2	2
	201625	ニ －	3	2	3	2	2
	201626	イ － ロ	4	2	3	2	2
	201627	ハ －	3	2	3	2	2
	201627	イ －	4	2	3	2	2
	201628	イ	5	2	3	2	2
	201628	ロ －	3	2	3	2	2
	201628	イ	5	2	3	2	2
	201629	ロ	4	2	3	2	2
	201629	ハ －	3	2	3	2	2
	201629	イ	4	2	3	2	2
	201630	ロ	3	2	3	2	2
	201630	ハ －	5	2	3	2	2
	201630	イ － ロ	4	2	3	2	2
	201630	ハ － ニ	5	2	3	2	2
	201630	ホ	3	2	3	2	2
	201630	ヘ	5	2	3	2	2
	201630	ト	4	3	3	2	2
	201631	チ	5	2	3	2	2
	201631	リ －	4	2	3	2	2
	201631	イ	5	3	3	2	2
	201632	ロ	5	2	3	2	2
	201632	ハ －	4	3	3	2	2
	201633	イ	5	3	3	2	2
	201633	ロ －	4	3	3	2	2
	201633	イ	5	2	3	2	2
	201634	ロ	4	3	3	2	2
	201634	ハ －	3	3	3	2	2
	201634	イ	4	3	3	2	2
	201634	ロ － ハ	3	3	3	2	2
	201635	ニ	3	3	3	2	2
	201635	ホ －	2	3	3	2	2
	201635	イ － ロ	3	3	3	2	2
	201636	ハ	2	3	3	2	2
	201636	ニ －	3	3	3	2	2
	201637	イ － ハ	2	2	3	2	2
	201637	ニ －	2	3	3	2	2
	201637	イ	3	3	3	2	2
	201637	ロ	3	3	3	2	2
今治市	202001	ハ	2	3	3	2	2
	202001	ニ －	3	3	3	2	2
	202001	イ － ロ	2	3	3	2	2
	202001	ハ	3	3	3	2	2
	202002	ニ － ヘ	3	3	3	2	2
	202002	ト －	4	3	3	2	2
	202002	イ	3	3	3	2	2
	202002	ロ	3	3	3	2	2
	202003	ハ － ホ	4	3	3	2	2
	202003	ヘ －	3	3	3	2	2
	202003	イ	3	3	3	2	2

	市町コード（前3桁）林班番号（後3桁）	準林班	スギ	ヒノキ	マツ	クヌギ	ザツ
今治市	202003	ロ	4	3	3	2	2
	202003	ハ － ホ	3	3	3	2	2
	202003	ヘ	4	3	3	2	2
	202003	ト	3	3	3	2	2
	202003	チ － リ	3	3	3	2	2
	202003	ヌ	3	3	3	2	2
	202003	ル － ヲ	2	3	3	2	2
	202003	ワ － カ	3	3	3	2	2
	202003	ヨ	4	4	3	2	2
	202003	タ － ツ	3	3	3	2	2
	202003	ネ	4	4	3	2	2
	202003	ナ	3	3	3	2	2
	202003	ラ － オ	3	3	3	2	2
	202004	ク － ウ	3	3	3	2	2
	202004	ノ － ヤ	2	3	3	2	2
	202004	マ －	3	3	3	2	2
	202004	イ	4	3	3	2	2
	202004	ロ － ニ	3	3	3	2	2
	202005	ホ － ヘ	2	2	3	2	2
	202005	ト － チ	3	3	3	2	2
	202005	リ －	3	3	3	2	2
	202005	イ	2	3	3	2	2
	202005	ロ － ハ	3	3	3	2	2
	202005	ニ	3	3	3	2	2
	202005	ホ － ト	5	3	5	3	3
	202006	チ － ヌ	5	3	5	3	3
	202006	ル － ヲ	5	2	5	3	3
	202006	ワ －	5	3	5	3	3
	202007	イ － ヘ	4	3	5	3	3
	202007	ト	5	3	5	3	3
	202007	チ －	4	3	5	3	3
	202007	イ	5	3	5	3	3
	202007	ロ － ハ	5	3	5	3	3
	202007	ニ	5	2	5	3	3
	202007	ホ	5	3	5	3	3
	202007	ヘ	5	3	5	3	3
	202008	ト － リ	5	3	5	3	3
	202008	ヌ － ヲ	5	2	5	3	3
	202008	ワ －	5	3	5	3	3
	202008	イ － ロ	5	3	5	3	3
	202009	ハ	5	3	5	3	3
	202009	ニ	5	3	5	3	3
	202009	ホ －	5	3	5	3	3
	202010	イ	5	2	5	3	3
	202010	ロ － ニ	5	3	5	3	3
	202010	ホ －	5	3	5	3	3
	202010	イ	5	2	5	3	3
	202010	ロ	5	3	5	3	3
	202010	ハ	5	3	5	3	3
	202010	ニ － ホ	3	2	5	3	3
	202010	ヘ	5	3	5	3	3
	202011	ト	3	2	5	3	3
	202011	チ － リ	5	2	5	3	3
	202011	ヌ －	3	2	5	3	3
	202011	イ － チ	5	3	5	3	3
	202011	リ － ヌ	4	3	5	3	3
	202012	ル － ワ	3	2	5	3	3
	202012	カ	5	2	5	3	3
	202012	ヨ －	5	3	5	3	3
	202012	イ － ロ	4	3	5	3	3
	202012	ハ － ニ	5	3	5	3	3
	202013	ホ － ト	5	3	5	3	3
	202013	チ － ヲ	5	2	5	3	3
	202013	ワ －	5	3	5	3	3
	202013	イ － ヘ	5	2	5	3	3
	202013	ト	5	3	5	3	3
	202013	チ	5	2	5	3	3
	202013	リ － ヌ	5	3	5	3	3
	202013	ル － ヲ	5	3	5	3	3
	202013	ワ	5	2	5	3	3

	市町コード（前3桁）林班番号（後3桁）	準林班	スギ	ヒノキ	マツ	クヌギ	ザツ
今治市	202014	カ	5	3	5	3	3
	202014	ヨ － タ	5	2	5	3	3
	202014	レ －	5	3	5	3	3
	202014	イ	5	3	5	3	3
	202015	ロ － ニ	5	2	5	3	3
	202015	ホ	5	3	5	3	3
	202015	ヘ －	5	2	5	3	3
	202015	イ － ニ	5	3	5	3	3
	202015	ホ	5	3	5	3	3
	202015	ヘ	5	2	5	3	3
	202016	ト	5	3	5	3	3
	202016	チ	5	2	5	3	3
	202016	リ －	5	3	5	3	3
	202016	イ － ロ	5	2	5	3	3
	202016	ハ － ニ	5	3	5	3	3
	202017	ホ	5	3	5	3	3
	202017	ヘ	5	4	5	3	3
	202017	ト －	5	3	5	3	3
	202017	イ	5	3	5	3	3
	202017	ロ	5	2	5	3	3
	202017	ハ	5	3	5	3	3
	202018	ニ － ホ	5	2	5	3	3
	202018	ヘ	5	3	5	3	3
	202018	ト －	5	3	5	3	3
	202018	イ － ニ	5	2	5	3	3
	202019	ホ － ト	5	3	5	3	3
	202019	チ	5	3	5	3	3
	202019	リ －	5	2	5	3	3
	202019	イ	5	3	5	3	3
	202019	ロ － ニ	5	3	5	3	3
	202020	ホ	5	2	5	3	3
	202020	ヘ	5	3	5	3	3
	202020	ト －	5	2	5	3	3
	202020	イ	5	2	5	3	3
	202020	ロ － ホ	5	3	5	3	3
	202020	ヘ	5	2	5	3	3
	202020	ト	5	3	5	3	3
	202021	チ － リ	5	2	5	3	3
	202021	ヌ	5	3	5	3	3
	202021	ル －	5	2	5	3	3
	202022	イ	5	2	5	3	3
	202022	ロ － ト	5	3	5	3	3
	202022	チ －	4	3	5	3	3
	202023	イ － ト	5	3	5	3	3
	202023	チ	5	2	5	3	3
	202023	リ －	5	3	5	3	3
	202023	イ － ヘ	5	2	5	3	3
	202024	ト	5	2	5	3	3
	202024	チ － ヲ	3	2	5	3	3
	202024	ワ －	4	3	5	3	3
	202025	イ	4	3	5	3	3
	202025	ロ － ハ	3	2	5	3	3
	202025	ニ －	4	3	5	3	3
	202025	イ	4	3	5	3	3
	202026	ロ	4	2	5	3	3
	202026	ハ － ト	4	3	5	3	3
	202026	チ －	5	3	5	3	3
	202026	イ － ハ	5	2	5	3	3
	202027	ニ － ホ	5	3	5	3	3
	202027	ヘ － チ	5	2	5	3	3
	202027	リ －	5	3	4	3	3
	202027	イ	5	2	4	3	3
	202027	ロ － ハ	5	3	4	3	3
	202027	ニ	5	2	4	3	3
	202027	ホ － ヘ	5	3	4	3	3
	202028	ト － チ	4	2	4	3	3
	202028	リ	5	2	4	3	3
	202028	ヌ －	4	2	4	3	3
	202028	イ	5	2	4	3	3
	202028	ロ － ハ	5	2	4	3	3

	市町コード（前3桁）林班番号（後3桁）	準林班	スギ	ヒノキ	マツ	クヌギ	ザツ
今治市	202028	ニ － ヘ	5	3	4	3	3
	202028	ト	3	3	4	3	3
	202029	チ	4	3	4	3	3
	202029	リ － ヌ	4	2	4	3	3
	202029	ル －	4	3	4	3	3
	202029	イ	5	2	4	3	3
	202029	ロ － ニ	4	3	4	3	3
	202030	ホ － ヘ	5	2	4	3	3
	202030	ト － チ	5	3	4	3	3
	202030	リ －	5	2	4	3	3
	202030	イ	5	3	4	3	3
	202031	ロ － チ	5	2	4	3	3
	202031	リ	4	3	4	3	3
	202031	ヌ －	5	3	4	3	3
	202031	イ	4	3	4	3	3
	202031	ロ	3	2	4	3	3
	202031	ハ － リ	5	3	4	3	3
	202032	ヌ － ヲ	4	2	4	3	3
	202032	ワ	4	3	4	3	3
	202032	カ －	5	3	4	3	3
	202032	イ	4	2	4	3	3
	202032	ロ	3	2	4	3	3
	202033	ハ	5	3	4	3	3
	202033	ニ	3	2	4	3	3
	202034	ホ －	4	3	4	3	3
	202034	イ － ニ	5	3	4	3	3
	202035	ホ －	3	2	4	3	3
	202035	イ － ロ	5	3	4	3	3
	202035	ハ －	4	3	4	3	3
	202036	イ － ロ	5	3	4	3	3
	202036	ハ － ニ	5	4	4	3	3
	202036	ホ －	4	3	4	3	3
	202036	イ － ホ	5	3	4	3	3
	202036	ヘ － チ	4	3	4	3	3
	202037	リ	3	2	4	3	3
	202037	ヌ	4	3	4	3	3
	202101	ル －	4	3	4	3	3
	202101	イ	5	3	4	3	3
	202102	ロ －	3	2	4	3	3
	202102	イ － ハ	4	3	4	3	3
	202103	ニ －	4	3	4	3	3
	202103	イ	5	3	4	3	3
	202103	ロ －	4	3	4	3	3
	202103	イ － ニ	5	3	4	3	3
	202103	ホ	4	3	4	3	3
	202103	ヘ － チ	5	3	4	3	3
	202103	リ	4	3	4	3	3
	202104	ヌ － ヲ	5	3	4	3	3
	202104	ワ － ヨ	3	2	4	3	3
	202104	タ －	3	3	4	3	3
	202104	イ	4	3	4	3	3
	202105	ロ	3	2	4	3	3
	202105	ハ － ト	4	3	4	3	3
	202106	チ －	3	3	4	3	3
	202106	イ	3	2	4	3	3
	202106	ロ －	3	3	4	3	3
	202106	イ － ロ	3	2	4	3	3
	202106	ハ	4	3	4	3	3
	202106	ニ － ホ	3	3	4	3	3
	202107	ヘ	3	2	4	3	3
	202107	ト	4	3	4	3	3
	202107	チ －	3	2	4	3	3
	202108	イ	4	3	4	3	3
	202109	ロ	4	3	4	3	3
	202110	ハ －	3	2	4	3	3
	202110	イ －	4	3	4	3	3
	202111	イ －	3	2	4	3	3
	202111	イ	4	2	4	3	3
	202111	ロ －	3	2	4	3	3
	202111	イ	4	3	4	3	3

	市町コード（前3桁）林班番号（後3桁）	準林班	スギ	ヒノキ	マツ	クヌギ	ザツ
今治市	202111	ロ	3	2	4	3	3
	202111	ハ	4	3	4	3	3
	202112	ニ	5	2	4	3	3
	202112	ホ	4	2	4	3	3
	202112	ヘ －	4	3	4	3	3
	202112	イ	4	3	4	3	3
	202112	ロ － ハ	5	2	4	3	3
	202112	ニ	5	3	4	3	3
	202113	ホ	4	2	4	3	3
	202113	ヘ	5	2	4	3	3
	202114	ト －	4	3	4	3	3
	202114	イ	5	2	4	3	3
	202114	ロ －	4	3	4	3	3
	202115	イ	5	3	4	3	3
	202115	ロ － ニ	5	2	4	3	3
	202115	ホ －	3	2	4	3	3
	202115	イ － ロ	4	3	4	3	3
	202116	ハ － ニ	4	2	4	3	3
	202116	ホ	3	2	4	3	3
	202116	ヘ －	4	3	4	3	3
	202116	イ － ロ	5	3	4	3	3
	202116	ハ － ホ	4	3	4	3	3
	202117	ヘ	4	3	4	3	3
	202117	ト	4	2	4	3	3
	202118	チ －	5	2	4	3	3
	202118	イ	4	3	4	3	3
	202118	ロ －	5	3	4	3	3
	202118	イ	4	3	4	3	3
	202119	ロ － ハ	5	2	4	3	3
	202119	ニ	3	2	4	3	3
	202119	ホ －	4	2	4	3	3
	202119	イ	5	2	4	3	3
	202120	ロ － ニ	4	2	4	3	3
	202120	ホ	5	3	4	3	3
	202121	ヘ －	4	3	4	3	3
	202121	イ	5	3	4	3	3
	202121	ロ －	4	3	4	3	3
	202121	イ － ハ	4	2	4	3	3
	202121	ニ － ヘ	5	2	4	3	3
	202121	ト	4	3	4	3	3
	202122	チ － リ	5	3	4	3	3
	202122	ヌ	4	3	4	3	3
	202122	ル －	5	2	4	3	3
	202122	イ	5	3	4	3	3
	202122	ロ － ハ	4	3	4	3	3
	202122	ニ － ホ	5	3	4	3	3
	202122	ヘ	5	3	4	3	3
	202122	ト	4	3	4	3	3
	202122	チ	4	2	4	3	3
	202123	リ	5	3	4	3	3
	202123	ヌ	4	3	4	3	3
	202123	ル －	4	3	4	3	3
	202123	イ	5	3	4	3	3
	202123	ロ	4	2	4	3	3
	202123	ハ	5	3	4	3	3
	202123	ニ	5	2	4	3	3
	202123	ホ	5	3	4	3	3
	202123	ヘ	5	2	4	3	3
	202123	ト － チ	5	3	4	3	3
	202124	リ	4	2	4	3	3
	202124	ヌ	5	3	4	3	3
	202124	ル －	4	3	4	3	3
	202124	イ	5	3	4	3	3
	202124	ロ	4	3	4	3	3
	202125	ハ	5	3	4	3	3
	202125	ニ － ヘ	4	3	4	3	3
	202125	ト －	5	3	4	3	3
	202125	イ	4	3	4	3	3
	202125	ロ	5	3	4	3	3
	202126	ハ － ヘ	4	3	4	3	3

	市町コード（前3桁）林班番号（後3桁）	準林班	スギ	ヒノキ	マツ	クヌギ	ザツ
今治市	202126	ト － チ	5	2	4	3	3
	202126	リ －	4	3	4	3	3
	202126	イ － ロ	5	2	4	3	3
	202126	ハ	4	3	4	3	3
	202126	ニ	4	3	4	3	3
	202126	ホ － ト	3	2	4	3	3
	202126	チ － リ	4	3	4	3	3
	202127	ヌ	3	2	4	3	3
	202127	ル － ヲ	4	3	4	3	3
	202128	ワ －	3	2	4	3	3
	202128	イ － ロ	4	3	4	3	3
	202128	ハ －	3	2	4	3	3
	202128	イ － ハ	4	3	4	3	3
	202128	ニ － ホ	4	2	4	3	3
	202128	ヘ	4	3	4	3	3
	202128	ト	5	2	4	3	3
	202129	チ	4	3	4	3	3
	202129	リ	5	3	4	3	3
	202129	ヌ －	3	2	4	3	3
	202129	イ － ロ	4	2	4	3	3
	202129	ハ － ニ	4	3	4	3	3
	202129	ホ	5	3	4	3	3
	202130	ヘ	3	2	4	3	3
	202130	ト	4	2	4	3	3
	202130	チ －	4	3	4	3	3
	202131	イ － ロ	4	2	4	3	3
	202132	ハ	4	3	4	3	3
	202132	ニ －	5	2	4	3	3
	202132	イ －	5	3	4	3	3
	202133	イ	4	2	4	3	3
	202133	ロ － ハ	5	3	4	3	3
	202133	ニ －	4	3	4	3	3
	202133	イ － ロ	4	2	4	3	3
	202133	ハ － ニ	5	3	4	3	3
	202133	ホ	4	2	4	3	3
	202133	ヘ	5	3	4	3	3
	202134	ト	4	3	4	3	3
	202134	チ	4	2	4	3	3
	202134	リ －	4	3	4	3	3
	202134	イ	5	2	4	3	3
	202134	ロ － ハ	4	3	4	3	3
	202135	ニ	5	3	4	3	3
	202135	ホ	4	2	4	3	3
	202135	ヘ －	4	3	4	3	3
	202135	イ － ロ	4	2	4	3	3
	202136	ハ － ニ	4	3	4	3	3
	202136	ホ	5	2	4	3	3
	202136	ヘ －	4	3	4	3	3
	202136	イ － ロ	4	2	4	3	3
	202136	ハ	4	3	4	3	3
	202137	ニ － ト	5	2	4	3	3
	202137	チ	4	2	4	3	3
	202137	リ －	4	3	4	3	3
	202137	イ － ロ	4	2	4	3	3
	202138	ハ	4	3	4	3	3
	202138	ニ － ホ	4	2	4	3	3
	202139	ヘ －	4	3	4	3	3
	202139	イ	4	2	4	3	3
	202139	ロ －	4	3	4	3	3
	202139	イ	4	3	4	3	3
	202139	ロ	4	2	4	3	3
	202140	ハ	4	3	4	3	3
	202140	ニ － ホ	4	2	4	3	3
	202140	ヘ －	4	3	4	3	3
	202201	イ － ロ	5	3	4	3	3
	202202	ハ － ニ	4	3	4	3	3
	202202	ホ －	4	3	4	3	3
	202202	イ －	5	2	4	3	3
	202202	イ	4	3	4	3	3
	202202	ロ	5	2	4	3	3

	市町コード（前3桁）林班番号（後3桁）	準林班	スギ	ヒノキ	マツ	クヌギ	ザツ
今治市	202202	ハ － ホ	5	3	4	3	3
	202202	ヘ	5	2	4	3	3
	202203	ト － チ	5	3	4	3	3
	202203	リ	5	2	4	3	3
	202203	ヌ －	5	3	4	3	3
	202204	イ － ニ	5	2	4	3	3
	202204	ホ	5	3	4	3	3
	202204	ヘ －	5	2	4	3	3
	202204	イ	5	3	4	3	3
	202204	ロ － ハ	4	2	4	3	3
	202205	ニ	5	2	4	3	3
	202205	ホ － チ	5	3	3	2	2
	202206	リ －	4	3	3	2	2
	202206	イ	5	3	3	2	2
	202206	ロ －	4	3	3	2	2
	202206	イ	5	3	3	2	2
	202206	ロ － ハ	4	3	3	2	2
	202206	ニ － ホ	3	2	3	2	2
	202206	ヘ	4	3	3	2	2
	202207	ト	3	3	3	2	2
	202207	チ	4	3	3	2	2
	202207	リ －	5	3	3	2	2
	202207	イ	4	3	3	2	2
	202207	ロ	3	2	3	2	2
	202208	ハ	3	3	3	2	2
	202208	ニ － ト	3	2	3	2	2
	202208	チ －	4	3	3	2	2
	202208	イ － ハ	3	3	3	2	2
	202208	ニ	5	3	3	2	2
	202209	ホ	4	3	3	2	2
	202209	ヘ	5	3	3	2	2
	202210	ト －	4	3	3	2	2
	202210	イ － ロ	5	3	3	2	2
	202210	ハ －	3	2	3	2	2
	202210	イ － ロ	4	2	3	2	2
	202210	ハ － ニ	4	3	3	2	2
	202210	ホ － ト	4	3	3	2	2
	202210	チ	2	3	3	2	2
	202211	リ － ヌ	4	3	3	2	2
	202211	ル － ヲ	3	3	3	2	2
	202211	ワ －	5	3	3	2	2
	202212	イ	4	3	3	2	2
	202212	ロ	2	2	3	2	2
	202212	ハ －	4	3	3	2	2
	202212	イ	3	3	3	2	2
	202212	ロ	4	3	3	2	2
	202212	ハ － ニ	3	3	3	2	2
	202212	ホ － チ	3	3	3	2	2
	202213	リ	4	3	3	2	2
	202213	ヌ	2	3	3	2	2
	202213	ル －	3	3	3	2	2
	202213	イ － ロ	4	3	3	2	2
	202213	ハ	4	4	3	2	2
	202214	ニ	3	3	3	2	2
	202214	ホ	3	3	3	2	2
	202214	ヘ －	4	3	3	2	2
	202214	イ	3	3	3	2	2
	202214	ロ － ホ	2	2	3	2	2
	202215	ヘ	3	3	3	2	2
	202215	ト	4	3	3	2	2
	202215	チ －	2	2	3	2	2
	202215	イ － ロ	3	3	3	2	2
	202215	ハ － ニ	4	3	3	2	2
	202216	ホ － ト	3	3	3	2	2
	202216	チ	4	3	3	2	2
	202216	リ －	3	3	3	2	2
	202217	イ － ロ	4	3	3	2	2
	202217	ハ － ヌ	2	2	3	2	2
	202217	ル －	3	3	3	2	2
	202217	イ － ハ	2	2	3	2	2

	市町コード（前3桁）林班番号（後3桁）	準林班	スギ	ヒノキ	マツ	クヌギ	ザツ
今治市	202217	ニ	3	3	3	2	2
	202218	ホ － ヘ	4	3	3	2	2
	202218	ト	3	3	3	2	2
	202218	チ －	4	3	3	2	2
	202218	イ － ロ	3	3	3	2	2
	202219	ハ － ニ	4	3	3	2	2
	202219	ホ － チ	3	3	3	2	2
	202219	リ －	4	3	3	2	2
	202219	イ － ロ	3	3	3	2	2
	202219	ハ	4	3	3	2	2
	202219	ニ	3	3	3	2	2
	202220	ホ － ヘ	4	3	3	2	2
	202220	ト	3	3	3	2	2
	202220	チ －	4	3	3	2	2
	202220	イ	3	3	3	2	2
	202220	ロ	4	3	3	2	2
	202220	ハ	3	3	3	2	2
	202220	ニ	3	3	3	2	2
	202220	ホ	4	3	3	2	2
	202220	ヘ	3	3	3	2	2
	202220	ト	4	4	3	2	2
	202220	チ	4	3	3	2	2
	202221	リ － ヲ	3	3	3	2	2
	202221	ワ － ノ	4	3	3	2	2
	202221	オ －	3	3	3	2	2
	202221	イ	4	4	3	2	2
	202221	ロ － ハ	4	3	3	2	2
	202221	ニ － ヘ	3	3	3	2	2
	202222	ト － チ	4	4	3	2	2
	202222	リ	4	3	3	2	2
	202222	ヌ －	4	4	3	2	2
	202222	イ	4	3	3	2	2
	202222	ロ － ハ	4	3	3	2	2
	202222	ニ － ヘ	4	4	3	2	2
	202222	ト	4	3	3	2	2
	202222	チ	4	4	3	2	2
	202222	リ	4	3	3	2	2
	202223	ヌ	4	4	3	2	2
	202224	ル － ノ	3	3	3	2	2
	202224	オ －	4	4	3	2	2
	202224	イ －	3	3	3	2	2
	202224	イ － ロ	3	3	3	2	2
	202224	ハ	2	3	3	2	2
	202224	ニ	4	3	3	2	2
	202224	ホ	3	3	3	2	2
	202224	ヘ － ト	4	3	3	2	2
	202225	チ	4	3	3	2	2
	202225	リ	3	3	3	2	2
	202225	ヌ －	4	3	3	2	2
	202225	イ － ニ	4	4	3	2	2
	202225	ホ	4	3	3	2	2
	202225	ヘ	4	4	3	2	2
	202226	ト － チ	3	3	3	2	2
	202226	リ	4	4	3	2	2
	202226	ヌ －	4	3	3	2	2
	202226	イ － ロ	4	4	3	2	2
	202227	ハ	4	3	3	2	2
	202227	ニ	4	4	3	2	2
	202227	ホ －	3	3	3	2	2
	202227	イ － ハ	3	3	3	2	2
	202228	ニ － ヘ	4	3	3	2	2
	202228	ト	3	3	3	2	2
	202228	チ －	3	3	3	2	2
	202228	イ － ロ	4	3	3	2	2
	202229	ハ － ヘ	3	3	3	2	2
	202229	ト	4	3	3	2	2
	202229	チ －	3	3	3	2	2
	202230	イ	4	4	3	2	2
	202230	ロ	4	3	3	2	2
	202230	ハ －	3	3	3	2	2

	市町コード（前3桁）林班番号（後3桁）	準林班	スギ	ヒノキ	マツ	クヌギ	ザツ
今治市	202231	イ	4	3	3	2	2
	202231	ロ － ニ	3	3	3	2	2
	202232	ホ －	4	3	3	2	2
	202232	イ	3	3	3	2	2
	202232	ロ －	4	3	3	2	2
	202232	イ	3	3	3	2	2
	202232	ロ	4	4	3	2	2
	202232	ハ － ニ	4	3	3	2	2
	202232	ホ － ヘ	4	3	3	2	2
	202232	ト	5	3	3	2	2
	202232	チ	4	3	3	2	2
	202232	リ － ヌ	3	3	3	2	2
	202233	ル － ヲ	3	3	3	2	2
	202233	ワ － ノ	4	3	3	2	2
	202233	オ －	4	3	3	2	2
	202233	イ － ニ	3	3	3	2	2
	202233	ホ	4	3	3	2	2
	202233	ヘ	3	3	3	2	2
	202233	ト	4	4	3	2	2
	202233	チ	4	3	3	2	2
	202234	リ	3	3	3	2	2
	202234	ヌ	4	4	3	2	2
	202234	ル －	3	3	3	2	2
	202234	イ － ハ	4	4	3	2	2
	202234	ニ	4	3	3	2	2
	202234	ホ	4	4	3	2	2
	202234	ヘ	3	2	3	2	2
	202235	ト － リ	3	3	3	2	2
	202235	ヌ	4	3	3	2	2
	202235	ル －	3	3	3	2	2
	202235	イ	4	4	3	2	2
	202235	ロ － ハ	3	2	3	2	2
	202236	ニ	3	3	3	2	2
	202236	ホ － ト	2	2	3	2	2
	202237	チ －	3	3	3	2	2
	202237	イ － ロ	4	3	3	2	2
	202237	ハ －	3	3	3	2	2
	202237	イ	2	3	3	2	2
	202238	ロ － ハ	3	3	3	2	2
	202238	ニ － ホ	4	3	3	2	2
	202239	ヘ －	3	2	3	2	2
	202240	イ	4	3	3	2	2
	202240	ロ －	3	3	3	2	2
	202241	イ －	3	2	3	2	2
	202242	イ	4	3	3	2	2
	202243	ロ －	3	2	3	2	2
	202244	イ －	4	2	3	2	2
	202245	イ －	4	3	3	2	2
	202246	イ －	3	3	3	2	2
	202247	イ －	4	3	3	2	2
	202248	イ －	3	2	3	2	2
	202248	イ －	3	3	3	2	2
	202248	イ －	5	4	3	2	2
	202248	イ	4	3	3	2	2
	202249	ロ	5	4	3	2	2
	202250	ハ	4	3	3	2	2
	202250	ニ －	3	2	2	2	2
	202251	イ －	3	2	2	2	2
	202251	イ － ホ	4	3	2	2	2
	202251	ヘ －	3	3	2	2	2
	202251	イ	4	3	2	2	2
	202251	ロ	5	3	2	2	2
	202252	ハ	4	3	2	2	2
	202252	ニ	3	2	2	2	2
	202252	ホ －	3	3	2	2	2
	202253	イ	4	3	2	2	2
	202253	ロ － ハ	5	3	2	2	2
	202254	ニ －	4	3	2	2	2
	202255	イ	3	2	2	2	2
	202255	ロ －	3	3	2	2	2

	市町コード（前3桁）林班番号（後3桁）	準林班	スギ	ヒノキ	マツ	クヌギ	ザツ
今治市	202255	イ －	2	2	2	2	2
	202256	イ － ロ	3	3	2	2	2
	202256	ハ	2	3	2	2	2
	202256	ニ －	3	3	2	2	2
	202256	イ － ニ	3	2	2	2	2
	202256	ホ	4	3	2	2	2
	202256	ヘ	3	3	2	2	2
	202257	ト	4	3	2	2	2
	202257	チ	3	3	2	2	2
	202258	リ －	4	4	2	2	2
	202259	イ	4	3	2	2	2
	202260	ロ －	3	3	2	2	2
	202261	イ －	4	4	2	2	2
	202261	イ －	3	3	2	2	2
	202261	イ －	4	3	2	2	2
	202262	イ － ロ	3	3	2	2	2
	202262	ハ	4	3	2	2	2
	202262	ニ －	3	3	2	2	2
	202263	イ － ロ	4	4	2	2	2
	202264	ハ	3	3	2	2	2
	202265	ニ －	3	2	2	2	2
	202265	イ －	4	3	2	2	2
	202265	イ －	3	3	2	2	2
	202265	イ － ニ	4	3	2	2	2
	202265	ホ	4	2	2	2	2
	202265	ヘ	3	3	2	2	2
	202265	ト － チ	3	2	2	2	2
	202266	リ － ヌ	4	3	2	2	2
	202266	ル － ヲ	3	2	2	2	2
	202266	ワ －	3	2	2	2	2
	202266	イ	3	3	2	2	2
	202267	ロ － ハ	3	2	2	2	2
	202268	ニ － ホ	3	3	2	2	2
	202269	ヘ －	4	3	2	2	2
	202269	イ －	3	3	2	2	2
	202269	イ －	4	3	2	2	2
	202270	イ	3	3	2	2	2
	202270	ロ	3	2	2	2	2
	202270	ハ －	3	3	2	2	2
	202270	イ	3	2	2	2	2
	202271	ロ	3	3	2	2	2
	202271	ハ	3	3	2	2	2
	202271	ニ －	2	2	2	2	2
	202271	イ － ニ	3	3	2	2	2
	202271	ホ － ヘ	3	3	2	2	2
	202271	ト	3	2	2	2	2
	202272	チ	4	2	2	2	2
	202272	リ	3	2	2	2	2
	202272	ヌ －	3	3	2	2	2
	202272	イ	3	2	2	2	2
	202273	ロ	2	2	2	2	2
	202273	ハ	3	3	2	2	2
	202273	ニ －	4	3	2	2	2
	202273	イ － ロ	3	3	2	2	2
	202273	ハ	4	4	2	2	2
	202273	ニ	3	3	2	2	2
	202273	ホ	3	3	2	2	2
	202274	ヘ － ト	4	3	2	2	2
	202275	チ	3	3	2	2	2
	202276	リ －	4	3	2	2	2
	202277	イ －	4	4	2	2	2
	202277	イ －	4	3	2	2	2
	202277	イ －	3	3	2	2	2
	202277	イ － ロ	4	3	2	2	2
	202277	ハ	3	3	2	2	2
	202278	ニ － ホ	4	3	2	2	2
	202278	ヘ	3	3	2	2	2
	202278	ト －	4	4	2	2	2
	202278	イ	3	3	2	2	2
	202279	ロ	4	4	2	2	2

	市町コード（前3桁）林班番号（後3桁）	準林班	スギ	ヒノキ	マツ	クヌギ	ザツ
今治市	202279	ハ－ト	3	3	2	2	2
	202279	チ－	4	3	2	2	2
	202280	イ	3	3	2	2	2
	202280	ロ	4	3	2	2	2
	202280	ハ－	3	3	2	2	2
	202281	イ－ホ	4	3	2	2	2
	202281	ヘ	2	2	2	2	2
	202281	ト－	3	3	2	2	2
	202281	イ－ホ	4	4	2	2	2
	202281	ヘ	2	3	2	2	2
	202282	ト	3	3	2	2	2
	202282	チ	2	3	2	2	2
	202283	リ－	3	3	2	2	2
	202284	イ	4	4	2	2	2
	202285	ロ－	3	3	2	2	2
	202286	イ－	4	3	2	2	2
	202287	イ－	4	4	2	2	2
	202287	イ－	3	3	2	2	2
	202288	イ－	4	4	2	2	2
	202288	イ	4	3	2	2	2
	202288	ロ－	3	3	2	2	2
	202289	イ	4	4	2	2	2
	202289	ロ	4	3	2	2	2
	202289	ハ－	3	3	2	2	2
	202290	イ	4	3	2	2	2
	202290	ロ	4	4	2	2	2
	202291	ハ－	4	3	2	2	2
	202291	イ	3	3	2	2	2
	202292	ロ－	4	3	2	2	2
	202293	イ	4	4	2	2	2
	202293	ロ－	3	3	2	2	2
	202294	イ－	4	3	2	2	2
	202295	イ	3	3	2	2	2
	202295	ロ－	4	3	2	2	2
	202295	イ－	3	3	2	2	2
	202296	イ－ロ	4	4	2	2	2
	202297	ハ	4	3	2	2	2
	202297	ニ－	4	4	2	2	2
	202298	イ－	4	3	2	2	2
	202298	イ－ホ	4	4	2	2	2
	202299	ヘ－	3	3	2	2	2
	202300	イ－チ	4	3	2	2	2
	202301	リ－	3	3	2	2	2
	202301	イ－	4	3	2	2	2
	202302	イ－	3	3	2	2	2
	202302	イ－ハ	4	3	2	2	2
	202302	ニ－	3	3	2	2	2
	202303	イ－ホ	4	3	2	2	2
	202304	ヘ	4	4	2	2	2
	202305	ト－	4	3	2	2	2
	202306	イ－	3	3	2	2	2
	202307	イ－	4	3	2	2	2
	202308	イ－	3	3	2	2	2
	202309	イ－	4	3	2	2	2
	202310	イ－	3	3	2	2	2
	202311	イ－	4	3	2	2	2
	202312	イ－	3	3	2	2	2
	202313	イ－	4	3	2	2	2
	202313	イ－	3	3	2	2	2
	202314	イ－	3	3	2	2	2
	202314	イ－ハ	4	4	2	2	2
	202315	ニ－	4	3	2	2	2
	202315	イ	3	3	2	2	2
	202315	ロ－	4	3	2	2	2
	202315	イ－ハ	3	3	2	2	2
	202316	ニ	4	4	2	2	2
	202316	ホ	3	3	2	2	2
	202316	ヘ－	4	3	2	2	2
	202316	イ	3	3	2	2	2
	202317	ロ	4	3	2	2	2

	市町コード（前3桁）林班番号（後3桁）	準林班	スギ	ヒノキ	マツ	クヌギ	ザツ
今治市	202317	ハ	4	3	2	2	2
	202318	ニ－	3	3	2	2	2
	202318	イ－ニ	2	3	2	2	2
	202318	ホ－	3	3	2	2	2
	202318	イ	4	3	2	2	2
	202318	ロ－ハ	3	3	2	2	2
	202318	ニ	4	3	2	2	2
	202318	ホ	3	3	2	2	2
	202319	ヘ	4	3	2	2	2
	202319	ト－チ	3	3	2	2	2
	202319	リ－	4	3	2	2	2
	202319	イ	4	4	2	2	2
	202319	ロ－ニ	3	3	2	2	2
	202319	ホ－ヘ	3	3	2	2	2
	202320	ト	2	3	2	2	2
	202320	チ	3	3	2	2	2
	202321	リ－	4	4	2	2	2
	202321	イ－ホ	4	3	2	2	2
	202321	ヘ－	3	3	2	2	2
	202322	イ	4	3	2	2	2
	202322	ロ	4	4	2	2	2
	202322	ハ－	2	3	2	2	2
	202323	イ	3	3	2	2	2
	202323	ロ	4	4	2	2	2
	202323	ハ－	4	3	2	2	2
	202323	イ	3	3	2	2	2
	202324	ロ－ハ	4	4	2	2	2
	202324	ニ－ト	4	3	2	2	2
	202325	チ－	4	4	2	2	2
	202325	イ－ハ	3	3	2	2	2
	202325	ニ－	3	3	2	2	2
	202325	イ	4	3	2	2	2
	202326	ロ－ハ	3	3	2	2	2
	202326	ニ	4	3	2	2	2
	202326	ホ－	4	4	2	2	2
	202327	イ－ロ	3	3	2	2	2
	202327	ハ	4	3	2	2	2
	202327	ニ－	3	3	2	2	2
	202328	イ	4	4	2	2	2
	202328	ロ－ハ	3	3	2	2	2
	202328	ニ－	4	3	2	2	2
	202328	イ	3	3	2	2	2
	202328	ロ	3	3	2	2	2
	202328	ハ	4	3	2	2	2
	202328	ニ	3	3	2	2	2
	202328	ホ	3	3	2	2	2
	202328	ヘ	4	4	2	2	2
	202329	ト	4	3	2	2	2
	202329	チ－リ	4	4	2	2	2
	202329	ヌ－	4	3	2	2	2
	202330	イ－ハ	4	3	2	2	2
	202330	ニ－ヘ	3	3	2	2	2
	202330	ト－	3	3	2	2	2
	202330	イ	4	3	2	2	2
	202330	ロ	3	3	2	2	2
	202330	ハ	3	3	2	2	2
	202331	ニ－ホ	3	3	2	2	2
	202331	ヘ－リ	3	3	2	2	2
	202332	ヌ－	3	3	2	2	2
	202332	イ－ホ	3	3	2	2	2
	202332	ヘ－	3	3	2	2	2
	202333	イ	3	3	2	2	2
	202333	ロ	2	3	2	2	2
	202333	ハ－	3	3	2	2	2
	202334	イ－ハ	2	3	2	2	2
	202334	ニ	3	3	2	2	2
	202334	ホ－	3	3	2	2	2
	202335	イ－ロ	3	3	2	2	2
	202335	ハ－ニ	4	4	2	2	2
	202335	ホ－	3	3	2	2	2

	市町コード（前3桁）林班番号（後3桁）	準林班	スギ	ヒノキ	マツ	クヌギ	ザツ
今治市	202335	イ－ハ	3	3	2	2	2
	202335	ニ	2	3	2	2	2
	202335	ホ	3	3	2	2	2
	202335	ヘ	2	3	2	2	2
	202336	ト	3	3	2	2	2
	202336	チ	2	3	2	2	2
	202337	リ－	3	3	2	2	2
	202337	イ	2	3	2	2	2
	202337	ロ－	2	3	2	2	2
	202338	イ－ニ	3	3	2	2	2
	202338	ホ	3	3	2	2	2
	202338	ヘ－	3	3	2	2	2
	202339	イ－ニ	2	3	2	2	2
	202339	ホ	3	3	2	2	2
	202340	ヘ－	3	3	2	2	2
	202340	イ－ロ	4	4	2	2	2
	202340	ハ－	4	3	2	2	2
	202340	イ	3	3	2	2	2
	202340	ロ－ト	4	3	2	2	2
	202341	チ－リ	3	3	2	2	2
	202341	ヌ	4	3	2	2	2
	202341	ル－	3	3	2	2	2
	202342	イ－ロ	3	3	2	2	2
	202342	ハ	3	3	2	2	2
	202342	ニ－	3	3	2	2	2
	202342	イ－ハ	3	3	2	2	2
	202342	ニ	2	3	2	2	2
	202343	ホ	3	3	2	2	2
	202343	ヘ－ト	3	3	2	2	2
	202343	チ－	2	3	2	2	2
	202343	イ－ロ	3	3	2	2	2
	202343	ハ－ヘ	3	3	2	2	2
	202343	ト－チ	3	3	2	2	2
	202344	リ	3	3	2	2	2
	202344	ヌ	4	4	2	2	2
	202344	ル－	3	3	2	2	2
	202344	イ	4	3	2	2	2
	202344	ロ	4	4	2	2	2
	202345	ハ	4	3	2	2	2
	202345	ニ－ヘ	3	3	2	2	2
	202345	ト－	4	4	2	2	2
	202345	イ－ホ	3	3	2	2	2
	202346	ヘ－チ	4	4	2	2	2
	202346	リ	3	3	2	2	2
	202346	ヌ－	4	4	2	2	2
	202346	イ	3	3	2	2	2
	202347	ロ	3	3	2	2	2
	202347	ハ	3	3	2	2	2
	202347	ニ－	3	3	2	2	2
	202348	イ－ト	4	4	2	2	2
	202348	チ	4	4	2	2	2
	202348	リ－	3	3	2	2	2
	202348	イ－ハ	4	3	2	2	2
	202349	ニ	3	3	2	2	2
	202349	ホ	3	3	2	2	2
	202350	ヘ－	4	4	2	2	2
	202351	ロ	3	3	2	2	2
	202352	ハ－	4	3	2	2	2
	202353	イ－	3	3	2	2	2
	202353	イ－	4	4	2	2	2
	202353	イ－	3	3	2	2	2
	202354	イ－ハ	4	3	2	2	2
	202355	ニ－ホ	3	3	2	2	2
	202355	ヘ－	3	3	2	2	2
	202356	イ－	2	3	2	2	2
	202356	イ－ヲ	3	3	2	2	2
	202357	ワ－	4	3	2	2	2
	202357	イ－ロ	3	3	2	2	2
	202357	ハ－	2	2	2	2	2
	202358	イ－ホ	3	3	2	2	2

	市町コード（前3桁）林班番号（後3桁）	準林班	スギ	ヒノキ	マツ	クヌギ	ザツ
今治市	202358	ヘ	3	3	2	2	2
	202358	ト －	3	3	2	2	2
	202359	イ	3	3	2	2	2
	202359	ロ － ト	3	3	2	2	2
	202359	チ －	4	3	2	2	2
	202360	イ － ホ	3	3	2	2	2
	202360	ヘ	3	3	2	2	2
	202360	ト －	4	3	2	2	2
	202401	イ － ハ	3	3	2	2	2
	202401	ニ	4	3	2	2	2
	202401	ホ －	3	3	2	2	2
	202401	イ	4	3	2	2	2
	202402	ロ	3	3	2	2	2
	202402	ハ － ニ	4	4	2	2	2
	202402	ホ －	3	3	2	2	2
	202402	イ	3	4	2	2	2
	202402	ロ	3	3	2	2	2
	202402	ハ － ホ	3	3	2	2	2
	202402	ヘ	4	3	2	2	2
	202403	ト	2	3	2	2	2
	202403	チ － ヌ	3	3	2	2	2
	202404	ル －	4	3	2	2	2
	202404	イ － ニ	3	3	2	2	2
	202404	ホ －	4	3	2	2	2
	202405	イ	3	3	2	2	2
	202405	ロ	3	3	2	2	2
	202405	ハ －	3	3	2	2	2
	202405	イ	3	3	2	2	2
	202405	ロ	3	3	2	2	2
	202406	ハ	4	3	2	2	2
	202406	ニ	3	3	2	2	2
	202406	ホ －	3	3	2	2	2
	202407	イ	4	4	2	2	2
	202407	ロ － ハ	3	3	2	2	2
	202407	ニ －	4	3	2	2	2
	202407	イ	4	3	2	2	2
	202408	ロ	3	3	2	2	2
	202408	ハ	4	3	2	2	2
	202408	ニ －	3	3	2	2	2
	202408	イ	3	3	2	2	2
	202408	ロ	4	4	2	2	2
	202409	ハ	3	3	2	2	2
	202409	ニ － ホ	3	3	2	2	2
	202409	ヘ －	3	3	2	2	2
	202409	イ － ニ	3	4	2	2	2
	202409	ホ	3	3	2	2	2
	202410	ヘ	3	3	2	2	2
	202410	ト	3	3	2	2	2
	202411	チ －	4	3	2	2	2
	202411	イ	3	3	2	2	2
	202411	ロ －	3	3	2	2	2
	202412	イ － ハ	4	3	2	2	2
	202412	ニ	3	3	2	2	2
	202413	ホ －	3	3	2	2	2
	202413	イ	3	3	2	2	2
	202413	ロ －	3	3	2	2	2
	202413	イ	4	3	2	2	2
	202414	ロ － ホ	3	3	2	2	2
	202414	ヘ	3	3	2	2	2
	202415	ト －	4	3	2	2	2
	202416	イ － ロ	3	3	2	2	2
	202416	ハ －	3	3	2	2	2
	202416	イ －	3	3	2	2	2
	202416	イ	3	3	2	2	2
	202417	ロ － ニ	3	3	2	2	2
	202417	ホ － ヘ	3	3	2	2	2
	202417	ト －	3	3	2	2	2
	202418	イ － ロ	3	3	2	2	2
	202418	ハ	3	3	2	2	2
	202418	ニ －	3	3	2	2	2

	市町コード（前3桁）林班番号（後3桁）	準林班	スギ	ヒノキ	マツ	クヌギ	ザツ
今治市	202419	イ － ロ	3	3	2	2	2
	202419	ハ	3	3	2	2	2
	202419	ニ －	4	3	2	2	2
	202420	イ	3	3	2	2	2
	202420	ロ － ハ	4	4	2	2	2
	202420	ニ －	4	3	2	2	2
	202420	イ － ハ	4	3	2	2	2
	202421	ニ	3	3	2	2	2
	202421	ホ － ト	4	4	2	2	2
	202421	チ －	4	3	2	2	2
	202422	イ － ホ	3	3	2	2	2
	202422	ヘ	4	3	2	2	2
	202422	ト －	3	3	2	2	2
	202423	イ － ニ	4	3	2	2	2
	202423	ホ － ヘ	3	3	2	2	2
	202423	ト －	4	3	2	2	2
	202424	イ	3	3	2	2	2
	202424	ロ － ハ	4	3	2	2	2
	202424	ニ －	3	3	2	2	2
	202424	イ － ロ	4	3	2	2	2
	202424	ハ	3	3	2	2	2
	202424	ニ	4	4	2	2	2
	202501	ホ	3	3	2	2	2
	202501	ヘ	3	3	2	2	2
	202501	ト －	4	3	2	2	2
	202501	イ － ロ	4	4	2	2	2
	202501	ハ	4	3	2	2	2
	202502	ニ － ヘ	3	3	2	2	2
	202502	ト	4	3	2	2	2
	202502	チ －	3	3	2	2	2
	202503	イ － ハ	4	3	2	2	2
	202503	ニ	3	3	2	2	2
	202503	ホ －	4	3	2	2	2
	202503	イ	3	3	2	2	2
	202504	ロ － ハ	3	3	2	2	2
	202504	ニ － ホ	4	3	2	2	2
	202505	ヘ －	5	3	2	2	2
	202505	イ － ハ	3	3	2	2	2
	202505	ニ －	4	3	2	2	2
	202505	イ	3	3	2	2	2
	202506	ロ	4	3	2	2	2
	202506	ハ － ニ	3	3	2	2	2
	202506	ホ －	4	3	2	2	2
	202507	イ － ロ	3	3	2	2	2
	202507	ハ	4	3	2	2	2
	202507	ニ －	3	3	2	2	2
	202507	イ	4	3	2	2	2
	202508	ロ － ハ	3	3	2	2	2
	202508	ニ － ヘ	4	3	2	2	2
	202508	ト －	3	3	2	2	2
	202508	イ	4	3	2	2	2
	202508	ロ	3	3	2	2	2
	202508	ハ	4	3	2	2	2
	202509	ニ	4	3	2	2	2
	202509	ホ － ヘ	5	3	2	2	2
	202509	ト －	4	3	2	2	2
	202509	イ	5	3	2	2	2
	202509	ロ － ニ	4	3	2	2	2
	202510	ホ	5	3	2	2	2
	202510	ヘ	4	3	2	2	2
	202510	ト －	3	3	2	2	2
	202510	ロ － ハ	4	3	2	2	2
	202511	ニ － ホ	5	3	2	2	2
	202512	ヘ	4	3	2	2	2
	202513	ト －	3	2	2	2	2
	202514	イ －	3	3	2	2	2
	202514	イ －	4	3	2	2	2
	202514	イ －	3	3	2	2	2
	202514	イ － ニ	4	3	2	2	2
	202514	ホ	3	3	2	2	2

	市町コード（前3桁）林班番号（後3桁）	準林班	スギ	ヒノキ	マツ	クヌギ	ザツ
今治市	202515	ヘ	4	3	2	2	2
	202515	ト	3	3	2	2	2
	202515	チ －	4	3	2	2	2
	202516	イ	2	3	2	2	2
	202516	ロ － ハ	4	4	2	2	2
	202516	ニ －	3	3	2	2	2
	202516	イ	4	3	2	2	2
	202516	ロ － ハ	3	3	2	2	2
	202517	ニ	3	3	2	2	2
	202517	ホ － ヘ	4	3	2	2	2
	202518	ト －	3	3	2	2	2
	202518	イ	4	3	2	2	2
	202518	ロ －	3	3	2	2	2
	202518	イ	4	4	2	2	2
	202518	ロ	3	3	2	2	2
	202518	ハ － ニ	4	3	2	2	2
	202519	ホ	3	3	2	2	2
	202519	ヘ － ヌ	2	2	2	2	2
	202519	ル －	3	3	2	2	2
	202519	イ － ハ	3	3	2	2	2
	202520	ニ － ホ	2	2	2	2	2
	202520	ヘ － ト	3	3	2	2	2
	202521	チ －	3	3	2	2	2
	202521	イ － ロ	4	3	2	2	2
	202521	ハ －	3	3	2	2	2
	202521	イ － ロ	2	3	2	2	2
	202521	ハ	3	3	2	2	2
	202521	ニ	4	3	2	2	2
	202521	ホ	3	3	2	2	2
	202521	ヘ	4	3	2	2	2
	202521	ト	3	3	2	2	2
	202521	チ	3	3	2	2	2
	202521	リ	2	2	2	2	2
	202521	ヌ	3	3	2	2	2
	202521	ル － ヲ	3	3	2	2	2
	202521	ワ － カ	2	2	2	2	2
	202601	ヨ	3	3	2	2	2
	202601	タ	2	2	2	2	2
	202601	レ －	3	3	2	2	2
	202601	イ	2	2	2	2	2
	202602	ロ － ハ	5	3	2	2	2
	202602	ニ	3	3	2	2	2
	202602	ホ －	4	3	2	2	2
	202602	イ	3	3	2	2	2
	202602	ロ	4	3	2	2	2
	202602	ハ	4	3	2	2	2
	202603	ニ	3	2	2	2	2
	202603	ホ	4	3	2	2	2
	202603	ヘ －	4	3	2	2	2
	202603	イ	3	3	2	2	2
	202603	ロ － ハ	4	3	2	2	2
	202604	ニ	3	3	2	2	2
	202604	ホ － ヘ	4	3	2	2	2
	202604	ト －	5	3	2	2	2
	202604	イ	3	3	2	2	2
	202604	ロ － ヘ	4	3	2	2	2
	202604	ト	3	3	2	2	2
	202604	チ	4	3	2	2	2
	202604	リ	5	3	2	2	2
	202605	ヌ － ヲ	4	3	2	2	2
	202605	ワ	2	2	2	2	2
	202605	カ －	3	3	2	2	2
	202606	イ	4	3	2	2	2
	202606	ロ	3	3	2	2	2
	202606	ハ －	4	3	2	2	2
	202607	イ	3	3	2	2	2
	202607	ロ － ハ	4	3	2	2	2
	202608	ニ －	3	3	2	2	2
	202608	イ － ホ	4	3	2	2	2
	202608	ヘ －	3	3	2	2	2

	市町コード（前3桁）林班番号（後3桁）	準林班	スギ	ヒノキ	マツ	クヌギ	ザツ
今治市	202608	イ	4	3	2	2	2
	202609	ロ	2	2	2	2	2
	202610	ハ	4	3	2	2	2
	202611	ニ －	5	3	2	2	2
	202611	イ －	4	3	2	2	2
	202612	イ －	5	3	2	2	2
	202612	イ － ハ	4	3	2	2	2
	202612	ニ －	4	3	2	2	2
	202612	イ	3	2	2	2	2
	202613	ロ	4	3	2	2	2
	202614	ハ	4	3	2	2	2
	202614	ニ －	5	3	2	2	2
	202615	イ －	4	3	2	2	2
	202615	イ － ハ	3	3	2	2	2
	202616	ニ －	4	3	2	2	2
	202616	イ － ロ	4	3	2	2	2
	202617	ハ －	5	3	2	2	2
	202617	イ － ヲ	4	3	2	2	2
	202617	ワ －	4	3	2	2	2
	202618	イ － ト	4	3	2	2	2
	202618	チ	4	3	2	2	2
	202618	リ －	5	3	2	2	2
	202618	イ － ロ	4	3	2	2	2
	202619	ハ	5	3	2	2	2
	202620	ニ	4	3	2	2	2
	202620	ホ －	4	3	2	2	2
	202620	イ －	4	3	2	2	2
	202620	イ － ロ	5	3	2	2	2
	202620	ハ	4	3	2	2	2
	202620	ニ	5	3	2	2	2
	202620	ホ	4	3	2	2	2
	202621	ヘ	4	2	2	2	2
	202621	ト	4	3	2	2	2
	202622	チ －	4	3	2	2	2
	202622	イ － ヲ	5	3	2	2	2
	202622	ワ －	4	3	2	2	2
	202622	イ － ハ	5	3	2	2	2
	202622	ニ	4	3	2	2	2
	202623	ホ	4	3	2	2	2
	202623	ヘ	5	3	2	2	2
	202623	ト －	4	3	2	2	2
	202623	イ	4	3	2	2	2
	202623	ロ	5	4	2	2	2
	202623	ハ	4	3	2	2	2
	202624	ニ － ヘ	4	2	3	2	2
	202624	ト － チ	4	3	3	2	2
	202624	リ －	5	2	3	2	2
	202624	イ － ニ	5	3	3	2	2
	202625	ホ	5	2	3	2	2
	202625	ヘ － リ	5	3	3	2	2
	202625	ヌ －	4	2	3	2	2
	202625	イ － ニ	5	3	3	2	2
	202625	ホ	5	2	3	2	2
	202625	ヘ	5	3	3	2	2
	202626	ト	5	2	3	2	2
	202627	チ	4	2	3	2	2
	202627	リ －	5	3	3	2	2
	202627	イ －	4	3	3	2	2
	202628	イ	5	3	3	2	2
	202628	ロ － ホ	5	3	3	2	2
	202628	ヘ －	5	2	3	2	2
	202628	イ － ロ	4	2	3	2	2
	202629	ハ	5	2	3	2	2
	202629	ニ	4	3	3	2	2
	202629	ホ －	5	3	3	2	2
	202629	イ	5	3	3	2	2
	202629	ロ	4	3	3	2	2
	202630	ハ	5	3	3	2	2
	202630	ニ － チ	4	3	3	2	2
	202630	リ －	5	2	3	2	2

	市町コード（前3桁）林班番号（後3桁）	準林班	スギ	ヒノキ	マツ	クヌギ	ザツ
今治市	202630	イ － ロ	5	3	3	2	2
	202630	ハ	5	2	3	2	2
	202631	ニ	5	3	3	2	2
	202631	ホ	5	2	3	2	2
	202631	ヘ －	5	3	3	2	2
	202631	イ － ロ	5	2	3	2	2
	202632	ハ	5	3	3	2	2
	202632	ニ	4	3	3	2	2
	202632	ホ －	5	3	3	2	2
	202633	イ	4	3	3	2	2
	202633	ロ	5	3	3	2	2
	202634	ハ －	5	2	3	2	2
	202634	イ	5	4	3	2	2
	202634	ロ －	5	3	3	2	2
	202634	イ	5	2	3	2	2
	202635	ロ － ハ	5	3	3	2	2
	202635	ニ － ホ	5	3	3	2	2
	202635	ヘ －	5	2	3	2	2
	202636	イ － ハ	5	3	3	2	2
	202636	ニ	5	2	3	2	2
	202636	ホ －	5	3	3	2	2
	202637	イ － ロ	5	2	3	2	2
	202637	ハ － ホ	5	3	3	2	2
	202638	ヘ －	5	2	3	2	2
	202638	イ	5	3	3	2	2
	202638	ロ －	5	2	3	2	2
	202638	イ － ロ	5	3	3	2	2
	202639	ハ	5	2	3	2	2
	202639	ニ	5	3	3	2	2
	202639	ホ －	3	2	3	2	2
	202651	イ － ロ	5	3	3	2	2
	202651	ハ	4	3	3	2	2
	202652	ニ －	5	3	3	2	2
	202652	イ － ロ	5	3	3	2	2
	202652	ハ －	4	3	3	2	2
	202652	イ	5	3	3	2	2
	202652	ロ － ホ	5	3	3	2	2
	202652	ヘ	5	2	3	2	2
	202653	ト － ヌ	5	3	3	2	2
	202653	ル － ヲ	5	3	3	2	2
	202653	ワ －	4	3	3	2	2
	202653	イ － ロ	5	3	3	2	2
	202654	ハ	4	3	3	2	2
	202654	ニ	5	3	3	2	2
	202655	ホ －	4	3	3	2	2
	202655	イ － ヌ	5	3	3	2	2
	202655	ル －	4	3	3	2	2
	202656	イ － ト	5	3	3	2	2
	202656	チ	5	3	3	2	2
	202657	リ －	4	2	3	2	2
	202657	イ － ロ	5	3	3	2	2
	202657	ハ －	5	2	3	2	2
	202657	イ － ホ	5	3	3	2	2
	202657	ヘ	5	3	3	2	2
	202658	ト	4	3	3	2	2
	202659	チ	5	3	3	2	2
	202659	リ －	4	3	3	2	2
	202659	イ －	5	2	3	2	2
	202660	イ	5	3	3	2	2
	202660	ロ	5	2	3	2	2
	202660	ハ －	5	3	3	2	2
	202660	イ	4	3	3	2	2
	202660	ロ	5	2	3	2	2
	202661	ハ	5	3	3	2	2
	202661	ニ	4	2	3	2	2
	202661	ホ －	5	3	3	2	2
	202661	イ	4	3	3	2	2
	202662	ロ － ハ	5	3	4	2	2
	202662	ニ － ホ	5	2	4	2	2
	202662	ヘ －	4	3	4	2	2

	市町コード（前3桁）林班番号（後3桁）	準林班	スギ	ヒノキ	マツ	クヌギ	ザツ
今治市	202662	イ － ホ	5	3	4	2	2
	202662	ヘ	5	2	4	2	2
	202662	ト	5	3	4	2	2
	202663	チ	3	2	4	2	2
	202663	リ	4	3	4	2	2
	202663	ヌ －	3	2	4	2	2
	202664	イ － ニ	5	3	4	2	2
	202664	ホ	3	2	4	2	2
	202665	ヘ －	5	2	4	2	2
	202665	イ	4	3	4	2	2
	202665	ロ －	5	3	4	2	2
	202665	イ	3	2	4	2	2
	202666	ロ	4	3	4	2	2
	202666	ハ	5	3	4	2	2
	202666	ニ －	4	3	4	2	2
	202666	イ － ニ	4	2	4	2	2
	202667	ホ	4	3	4	2	2
	202667	ヘ	5	2	4	2	2
	202667	ト －	4	3	4	2	2
	202668	イ	3	2	4	2	2
	202668	ロ － ニ	5	3	4	2	2
	202669	ホ －	4	3	4	2	2
	202669	イ － ロ	5	3	4	2	2
	202669	ハ －	5	2	4	2	2
	202670	イ － ロ	5	3	4	2	2
	202670	ハ	4	3	4	2	2
	202670	ニ －	5	3	4	2	2
	202671	イ	5	4	4	2	2
	202671	ロ	5	3	4	2	2
	202672	ハ －	4	3	4	2	2
	202672	イ － ト	5	3	4	2	2
	202672	チ －	4	3	4	2	2
	202673	イ － ニ	5	3	4	2	2
	202673	ホ	5	2	4	2	2
	202701	ヘ －	5	3	4	2	2
	202701	イ	4	3	4	2	2
	202701	ロ －	5	2	4	2	2
	202701	イ － ロ	3	2	4	2	2
	202702	ハ	5	3	4	2	2
	202702	ニ	4	3	4	2	2
	202703	ホ －	5	3	4	2	2
	202703	イ － リ	4	3	4	2	2
	202703	ヌ －	5	3	4	2	2
	202704	イ	4	3	4	2	2
	202705	ロ	5	3	4	2	2
	202705	ハ －	4	3	4	2	2
	202705	イ －	4	3	4	2	2
	202705	イ － ロ	4	3	4	2	2
	202705	ハ	4	3	4	2	2
	202705	ニ	5	3	4	2	2
	202706	ホ	4	3	4	2	2
	202706	ヘ	5	4	4	2	2
	202706	ト －	5	3	4	2	2
	202707	イ	4	3	4	2	2
	202707	ロ － リ	5	2	4	2	2
	202707	ヌ －	5	3	4	2	2
	202708	イ － ロ	4	3	4	2	2
	202709	ハ － ニ	5	3	4	2	2
	202709	ホ －	4	3	4	2	2
	202709	イ －	4	2	4	2	2
	202709	イ － ハ	5	2	4	2	2
	202709	ニ － ホ	5	3	4	2	2
	202710	ヘ	5	2	4	2	2
	202710	ト	4	3	4	2	2
	202710	チ －	3	2	4	2	2
	202711	イ － ロ	4	3	4	2	2
	202711	ハ － ニ	5	3	4	2	2
	202711	ホ －	4	3	4	2	2
	202711	イ	5	3	4	2	2
	202712	ロ	4	2	4	2	2

	市町コード（前3桁）林班番号（後3桁）	準林班	スギ	ヒノキ	マツ	クヌギ	ザツ
今治市	202713	ハ	5	3	4	2	2
	202713	ニ －	5	3	4	2	2
	202713	イ －	4	3	4	2	2
	202713	イ － ハ	5	3	4	2	2
	202713	ニ	5	4	4	2	2
	202714	ホ	5	3	4	2	2
	202751	ヘ	5	4	4	2	2
	202751	ト －	5	3	4	2	2
	202751	イ －	5	3	4	2	2
	202751	イ	4	2	4	2	2
	202752	ロ － ホ	5	3	4	2	2
	202753	ヘ	4	2	4	2	2
	202753	ト －	4	3	4	2	2
	202753	イ －	5	2	4	2	2
	202754	イ	4	2	4	2	2
	202755	ロ	5	3	4	2	2
	202755	ハ －	5	2	4	2	2
	202755	イ －	4	3	4	2	2
	202756	イ － ロ	4	2	4	2	2
	202757	ハ	4	3	4	2	2
	202758	ニ －	5	2	4	2	2
	202759	イ －	4	2	4	2	2
	202760	イ －	5	2	4	2	2
	202761	イ －	5	3	4	2	2
	202762	イ －	5	2	4	2	2
	202762	イ －	5	3	4	2	2
	202762	イ －	5	2	4	2	2
	202763	イ － ハ	4	2	4	2	2
	202763	ニ	4	3	4	2	2
	202763	ホ －	3	2	2	2	2
	202764	イ － ヘ	5	3	2	2	2
	202764	ト	5	2	2	2	2
	202765	チ －	4	3	2	2	2
	202765	イ － ロ	5	2	2	2	2
	202766	ハ －	4	3	2	2	2
	202767	イ	5	3	2	2	2
	202767	ロ －	4	3	2	2	2
	202767	イ －	4	2	2	2	2
	202767	イ	5	3	2	2	2
	202767	ロ	4	2	2	2	2
	202768	ハ	5	3	2	2	2
	202769	ニ	4	3	2	2	2
	202770	ホ －	5	3	2	2	2
	202771	イ －	5	2	2	2	2
	202771	イ －	5	3	2	2	2
	202771	イ －	4	3	2	2	2
	202772	イ － ロ	5	3	2	2	2
	202772	ハ	4	3	2	2	2
	202772	ニ －	5	3	2	2	2
	202773	イ	4	3	2	2	2
	202774	ロ	5	3	2	2	2
	202775	ハ －	5	2	2	2	2
	202801	イ －	5	3	2	2	2
	202801	イ －	4	3	2	2	2
	202801	イ －	5	3	2	2	2
	202802	イ － ハ	4	3	2	2	2
	202802	ニ	5	2	2	2	2
	202802	ホ －	4	2	2	2	2
	202803	イ	4	3	2	2	2
	202803	ロ	5	3	2	2	2
	202803	ハ －	4	3	2	2	2
	202804	イ － ロ	5	3	2	2	2
	202804	ハ	4	3	2	2	2
	202804	ニ －	5	3	2	2	2
	202805	イ － ニ	4	3	2	2	2
	202805	ホ	5	2	2	2	2
	202805	ヘ －	4	3	2	2	2
	202805	イ － ロ	5	3	2	2	2
	202806	ハ	4	3	2	2	2
	202806	ニ － ホ	4	3	2	2	2

	市町コード（前3桁）林班番号（後3桁）	準林班	スギ	ヒノキ	マツ	クヌギ	ザツ
今治市	202806	ヘ －	4	3	2	2	2
	202807	イ	4	3	2	2	2
	202807	ロ	5	3	2	2	2
	202808	ハ －	4	3	2	2	2
	202808	イ － ハ	5	2	2	2	2
	202809	ニ －	5	3	2	2	2
	202809	イ － ロ	4	3	2	2	2
	202810	ハ －	4	2	2	2	2
	202810	イ	5	2	2	2	2
	202811	ロ －	4	3	2	2	2
	202811	イ	5	3	2	2	2
	202811	ロ －	4	3	2	2	2
	202811	イ	5	3	2	2	2
	202811	ロ － ハ	4	3	2	2	2
	202812	ニ － ヘ	5	2	2	2	2
	202812	ト	4	3	2	2	2
	202813	チ －	5	2	2	2	2
	202814	イ － ロ	4	3	2	2	2
	202814	ハ －	5	3	2	2	2
	202814	イ －	4	3	2	2	2
	202814	イ	4	2	2	2	2
	202815	ロ － ハ	4	3	2	2	2
	202815	ニ	5	3	2	2	2
	202816	ホ －	4	3	2	2	2
	202816	イ － ニ	4	2	2	2	2
	202816	ホ －	4	3	2	2	2
	202816	イ	5	3	2	2	2
	202817	ロ	4	3	2	2	2
	202818	ハ － ヘ	4	3	2	2	2
	202818	ト －	3	3	2	2	2
	202818	イ －	4	3	2	2	2
	202818	イ － ハ	5	3	2	2	2
	202819	ニ	4	3	2	2	2
	202819	ホ	3	3	2	2	2
	202820	ヘ －	4	3	2	2	2
	202821	イ － ハ	4	3	2	2	2
	202821	ニ －	3	2	2	2	2
	202821	イ －	4	3	2	2	2
	202822	イ	5	3	2	2	2
	202822	ロ － ハ	4	3	2	2	2
	202822	ニ －	5	3	2	2	2
	202823	イ － ハ	4	3	2	2	2
	202823	ニ	4	3	2	2	2
	202823	ホ －	5	3	2	2	2
	202823	イ	4	3	2	2	2
	202824	ロ	5	3	2	2	2
	202825	ハ	4	2	2	2	2
	202826	ニ －	5	3	2	2	2
	202826	イ －	4	3	2	2	2
	202827	イ －	5	3	2	2	2
	202828	イ － ロ	4	3	2	2	2
	202828	ハ －	3	3	2	2	2
	202828	イ －	4	3	2	2	2
	202829	イ － ロ	4	3	2	2	2
	202829	ハ － ホ	3	2	2	2	2
	202829	ヘ －	4	3	2	2	2
	202829	イ	5	3	2	2	2
	202830	ロ － ニ	4	3	2	2	2
	202830	ホ	4	3	2	2	2
	202851	ヘ －	4	3	2	2	2
	202851	イ － ロ	4	2	2	2	2
	202852	ハ －	5	3	2	2	2
	202852	イ － ホ	4	2	2	2	2
	202852	ヘ －	5	3	2	2	2
	202853	イ	5	3	2	2	2
	202853	ロ	4	3	2	2	2
	202853	ハ －	5	3	2	2	2
	202853	イ	4	2	2	2	2
	202854	ロ	4	3	2	2	2
	202855	ハ	3	2	2	2	2

	市町コード（前3桁）林班番号（後3桁）	準林班	スギ	ヒノキ	マツ	クヌギ	ザツ
今治市	202855	ニ －	4	3	2	2	2
	202856	イ －	3	2	2	2	2
	202857	イ	4	3	2	2	2
	202857	ロ －	4	3	2	2	2
	202858	イ －	5	2	2	2	2
	202859	イ － ロ	5	3	2	2	2
	202860	ハ －	4	2	2	2	2
	202861	イ －	4	3	2	2	2
	202861	イ －	5	2	2	2	2
	202862	イ －	4	2	2	2	2
	202862	イ	5	3	2	2	2
	202863	ロ －	5	2	2	2	2
	202864	イ － ロ	5	2	2	2	2
	202864	ハ －	4	3	2	2	2
	202864	イ －	5	2	2	2	2
	202864	イ	4	3	2	2	2
	202865	ロ	5	3	2	2	2
	202866	ハ	4	3	2	2	2
	202867	ニ －	5	3	2	2	2
	202867	イ －	4	3	2	2	2
	202867	イ －	4	3	2	2	2
	202868	イ	4	2	2	2	2
	202868	ロ － ハ	4	3	2	2	2
	202868	ニ －	5	3	2	2	2
	202868	イ	4	3	2	2	2
	202868	ロ	3	2	2	2	2
	202869	ハ	4	3	2	2	2
	202869	ニ － ホ	5	3	2	2	2
	202870	ヘ －	5	2	2	2	2
	202871	イ	3	3	2	2	2
	202871	ロ －	5	2	2	2	2
	202872	イ －	4	3	2	2	2
	202872	イ － ヘ	5	3	2	2	2
	202872	ト －	4	2	2	2	2
	202872	イ	5	2	2	2	2
	202872	ロ	4	2	2	2	2
	202873	ハ － ニ	5	3	2	2	2
	202873	ホ	4	3	2	2	2
	202874	ヘ －	4	2	2	2	2
	202874	イ	4	3	5	3	3
	202874	ロ －	5	3	5	3	3
	202875	イ	5	2	5	3	3
	202875	ロ	5	3	5	3	3
	202876	ハ －	4	3	5	3	3
	202876	イ － ハ	5	3	5	3	3
	202877	ニ －	5	2	5	3	3
	202877	イ － ロ	5	3	5	3	3
	202877	ハ －	5	3	5	3	3
	202878	イ	5	4	5	3	3
	202878	ロ － ハ	4	3	5	3	3
	202878	ニ －	5	3	5	3	3
	202878	イ	5	3	5	3	3
	202878	ロ	5	2	5	3	3
	202878	ハ	5	3	5	3	3
	202879	ニ	5	3	5	3	3
	202879	ホ － ト	4	2	5	3	3
	202879	チ －	5	3	5	3	3
	202880	イ － ハ	4	3	5	3	3
	202880	ニ	5	3	5	3	3
	202880	ホ －	4	3	5	3	3
	202880	イ － ニ	5	3	5	3	3
	202881	ホ	4	3	5	3	3
	202881	ヘ	5	3	5	3	3
	202881	ト －	4	3	5	3	3
	202881	イ － ロ	5	3	5	3	3
	202882	ハ	5	3	5	3	3
	202882	ニ	5	3	5	3	3
	202882	ホ －	4	3	5	3	3
	202882	イ	3	2	5	3	3
	202882	ロ	5	3	5	3	3

	市町コード（前3桁）林班番号（後3桁）	準林班	スギ	ヒノキ	マツ	クヌギ	ザツ
今治市	202882	ハ － ニ	5	2	5	3	3
	202883	ホ － ヘ	5	3	5	3	3
	202883	ト － チ	5	2	5	3	3
	202884	リ －	5	3	5	3	3
	202884	イ － ロ	5	3	5	3	3
	202884	ハ －	5	2	5	3	3
	202884	イ － ト	4	2	5	3	3
	202884	チ	5	3	5	3	3
	202885	リ － ヲ	5	2	5	3	3
	202886	ワ	5	3	5	3	3
	202887	カ －	5	2	5	3	3
	202887	イ －	5	3	5	3	3
	202888	イ －	5	2	5	3	3
	202888	イ	5	3	5	3	3
	202888	ロ －	5	2	5	3	3
	202888	イ	5	3	5	3	3
	202889	ロ	5	3	5	3	3
	202889	ハ － ニ	5	4	5	3	3
	202889	ホ －	5	3	5	3	3
	202890	イ	5	2	5	3	3
	202890	ロ － ホ	5	3	5	3	3
	202890	ヘ －	5	2	5	3	3
	202890	イ － ハ	5	3	5	3	3
	202891	ニ － ホ	5	2	5	3	3
	202891	ヘ	5	3	5	3	3
	202892	ト －	5	2	5	3	3
	202893	イ	4	2	5	3	3
	202893	ロ －	5	3	5	3	3
	202893	イ －	5	2	5	3	3
	202893	イ	5	3	5	3	3
	202894	ロ － ハ	5	2	5	3	3
	202894	ニ － ホ	5	3	5	3	3
	202894	ヘ －	5	2	5	3	3
	202895	イ － ロ	4	3	5	3	3
	202896	ハ － ホ	5	3	5	3	3
	202896	ヘ －	4	3	5	3	3
	202897	イ －	5	3	5	3	3
	202898	イ － ハ	4	3	5	3	3
	202898	ニ －	5	3	5	3	3
	202898	イ －	4	3	5	3	3
	202899	イ － ニ	5	3	5	3	3
	202899	ホ	3	2	5	3	3
	202899	ヘ －	5	3	5	3	3
	202900	イ	5	2	5	3	3
	202900	ロ － ニ	5	3	5	3	3
	202900	ホ －	5	3	5	3	3
	202900	イ － ロ	5	2	5	3	3
	202901	ハ	5	3	5	3	3
	202901	ニ － ホ	5	4	5	3	3
	202902	ヘ －	5	3	5	3	3
	202902	イ	5	3	5	3	3
	202902	ロ －	5	4	5	3	3
	202903	イ	5	2	5	3	3
	202904	ロ － ハ	5	3	5	3	3
	202904	ニ －	5	3	5	3	3
	202904	イ －	5	4	5	3	3
	202905	イ － ロ	5	3	5	3	3
	202905	ハ － ニ	5	3	5	3	3
	202905	ホ －	5	4	5	3	3
	202906	イ － ハ	5	3	5	3	3
	202907	ニ	5	3	5	3	3
	202907	ホ －	4	3	5	3	3
	202907	イ －	5	3	5	3	3
	202908	イ － ロ	5	2	5	3	3
	202908	ハ － ニ	4	2	5	3	3
	202908	ホ －	5	3	5	3	3
	202909	イ － ロ	5	2	5	3	3
	202909	ハ	5	3	5	3	3
	202909	ニ －	5	2	5	3	3
	202909	ロ － ハ	5	3	5	3	3

	市町コード（前3桁）林班番号（後3桁）	準林班	スギ	ヒノキ	マツ	クヌギ	ザツ
今治市	202910	ニ	5	3	5	3	3
	202911	ホ	4	3	5	3	3
	202911	ヘ －	5	3	5	3	3
	202912	イ －	5	3	5	3	3
	202912	イ	5	3	5	3	3
	202912	ロ －	4	3	5	3	3
	202913	イ － ロ	5	3	5	3	3
	202914	ハ	5	4	5	3	3
	202915	ニ －	4	3	5	3	3
	202915	イ －	5	3	5	3	3
	202915	イ －	5	3	5	3	3
	202915	イ	5	2	5	3	3
	202916	ロ	5	3	5	3	3
	202916	ハ	4	3	5	3	3
	202916	ニ －	5	3	5	3	3
	202917	イ － ニ	4	3	5	3	3
	202918	ホ	4	2	5	3	3
	202918	ヘ －	5	3	5	3	3
	202918	イ －	5	3	5	3	3
	202919	イ － ニ	4	3	5	3	3
	202919	ホ	5	3	5	3	3
	202951	ヘ －	4	3	5	3	3
	202951	イ	4	2	5	3	3
	202951	ロ －	5	3	5	3	3
	202951	イ	3	2	5	3	3
	202952	ロ	5	2	5	3	3
	202952	ハ － ト	5	3	5	3	3
	202952	チ －	5	4	5	3	3
	202952	イ	5	3	5	3	3
	202952	ロ	5	3	5	3	3
	202953	ハ	5	3	5	3	3
	202953	ニ	5	4	5	3	3
伊予市	210001	ホ －	5	3	5	3	3
	210002	イ － ロ	5	3	5	3	3
	210002	ハ －	5	4	5	3	3
	210002	イ －	5	3	5	3	3
	210003	イ － ハ	5	3	5	3	3
	210003	ニ	5	3	5	3	3
	210003	ホ －	5	3	5	3	3
	210003	イ	5	3	5	3	3
	210004	ロ	5	3	5	3	3
	210004	ハ	5	3	5	3	3
	210004	ニ －	5	3	5	3	3
	210005	イ － ロ	5	4	5	3	3
	210006	ハ	5	3	5	3	3
	210007	ニ －	5	3	5	3	3
	210007	イ －	5	4	5	3	3
	210008	イ －	5	3	5	3	3
	210009	イ	5	3	5	3	3
	210009	ロ －	4	3	5	3	3
	210010	イ －	5	3	5	3	3
	210011	イ	5	3	5	3	3
	210012	ロ －	5	2	5	3	3
	210012	イ －	5	3	5	3	3
	210012	イ －	5	3	5	3	3
	210013	イ	5	2	5	3	3
	210014	ロ － ハ	5	3	5	3	3
	210014	ニ －	5	2	5	3	3
	210015	イ －	5	3	5	3	3
	210016	イ	5	3	5	3	3
	210017	ロ －	5	3	5	3	3
	210017	イ －	5	3	5	3	3
	210018	イ －	5	2	5	3	3
	210018	イ	5	3	5	3	3
	210019	ロ －	5	3	5	3	3
	210019	イ － ハ	5	4	5	3	3
	210020	ニ －	5	3	5	3	3
	210020	イ － ロ	5	2	5	3	3
	210020	ハ －	5	2	5	3	3
	210021	イ － ニ	5	3	5	3	3

	市町コード（前3桁）林班番号（後3桁）	準林班	スギ	ヒノキ	マツ	クヌギ	ザツ
伊予市	210021	ホ	4	3	5	3	3
	210022	ヘ －	5	3	5	3	3
	210022	イ － ホ	5	2	5	3	3
	210022	ヘ －	5	3	5	3	3
	210023	イ	4	3	5	3	3
	210023	ロ	5	4	5	3	3
	210024	ハ －	5	3	5	3	3
	210024	イ	5	4	5	3	3
	210024	ロ －	5	3	5	3	3
	210025	イ － ハ	5	3	5	3	3
	210025	ニ	4	2	5	3	3
	210026	ホ －	5	2	5	3	3
	210026	イ － ニ	5	3	5	3	3
	210026	ホ －	5	3	5	3	3
	210026	イ － ハ	4	3	5	3	3
	210026	ニ	5	3	5	3	3
	210027	ホ	4	3	5	3	3
	210027	ヘ	5	3	5	3	3
	210027	ト －	5	4	5	3	3
	210028	イ － ロ	4	3	5	3	3
	210028	ハ	5	3	5	3	3
	210029	ニ －	4	3	5	3	3
	210029	イ － ニ	5	3	5	3	3
	210029	ホ －	4	3	5	3	3
	210030	イ － ハ	5	3	5	3	3
	210030	ニ － ホ	5	2	5	3	3
	210031	ヘ －	5	3	5	3	3
	210031	イ	4	3	5	3	3
	210031	ロ －	5	3	5	3	3
	210032	イ	5	3	5	3	3
	210032	ロ － ハ	4	3	5	3	3
	210033	ニ －	5	3	5	3	3
	210033	イ	3	3	5	3	3
	210034	ロ －	4	3	5	3	3
	210035	イ － ニ	5	3	5	3	3
	210035	ホ －	4	3	5	3	3
	210036	イ －	5	3	5	3	3
	210037	イ － ロ	4	3	5	3	3
	210037	ハ －	4	3	5	3	3
	210038	イ －	5	3	5	3	3
	210039	イ － ロ	4	3	5	3	3
	210040	ハ －	5	3	5	3	3
	210041	イ －	5	2	5	3	3
	210041	イ －	5	3	5	3	3
	210042	イ －	5	4	5	3	3
	210042	イ － ロ	5	3	5	3	3
	210042	ハ －	5	3	5	3	3
	210043	イ	5	2	5	3	3
	210043	ロ	5	3	5	3	3
	210044	ハ －	5	3	5	3	3
	210044	イ	5	4	5	3	3
	210045	ロ －	5	3	5	3	3
	210046	イ	5	4	5	3	3
	210047	ロ －	5	3	5	3	3
	210048	イ －	5	3	5	3	3
	210049	イ －	5	4	5	3	3
	210049	イ －	5	3	5	3	3
	210050	イ －	5	2	5	3	3
	210050	イ － ハ	5	3	5	3	3
	210050	ニ －	5	4	5	3	3
	210050	イ	5	3	5	3	3
	210051	ロ	5	4	5	3	3
	210051	ハ	5	3	5	3	3
	210101	ニ －	5	4	5	3	3
	210102	イ － ニ	5	3	5	3	3
	210102	ホ －	5	4	5	3	3
	210103	イ －	5	2	5	3	3
	210104	イ	5	3	5	3	3
	210105	ロ －	5	3	5	3	3
	210106	イ －	5	4	5	3	3

	市町コード（前3桁）林班番号（後3桁）	準林班	スギ	ヒノキ	マツ	クヌギ	ザツ
伊予市	210106	イ －	5	3	5	3	3
	210107	イ －	5	3	5	3	3
	210107	イ	5	4	5	3	3
	210107	ロ －	5	3	5	3	3
	210108	イ	5	4	5	3	3
	210108	ロ	5	3	5	3	3
	210108	ハ －	5	2	5	3	3
	210109	イ － ロ	5	4	5	3	3
	210109	ハ	5	3	5	3	3
	210109	ニ －	5	4	5	3	3
	210110	イ	5	3	5	3	3
	210111	ロ	5	4	5	3	3
	210111	ハ －	5	3	5	3	3
	210112	イ －	5	4	5	3	3
	210113	イ － ロ	5	3	5	3	3
	210114	ハ －	5	4	5	3	3
	210114	イ －	5	3	5	3	3
	210115	イ －	5	4	5	3	3
	210116	イ － ロ	5	3	5	3	3
	210117	ハ －	5	4	5	3	3
	210117	イ －	5	3	5	3	3
	210118	イ －	5	4	5	3	3
	210119	イ	5	3	5	3	3
	210119	ロ －	5	3	5	3	3
	210119	イ －	5	2	5	3	3
	210120	イ － ロ	5	3	5	3	3
	210121	ハ	5	3	5	3	3
	210122	ニ －	5	4	5	3	3
	210122	イ －	5	3	5	3	3
	210123	イ －	5	4	5	3	3
	210124	イ	5	3	5	3	3
	210125	ロ －	5	4	5	3	3
	210126	イ －	5	3	5	3	3
	210126	イ －	5	3	5	3	3
	210127	イ －	5	4	5	3	3
	210127	イ － ハ	5	3	5	3	3
	210128	ニ －	5	4	5	3	3
	210128	イ	5	3	5	3	3
	210129	ロ －	5	4	5	3	3
	210129	イ	5	3	5	3	3
	210129	ロ －	5	3	5	3	3
	210130	イ	5	3	5	3	3
	210131	ロ	5	3	5	3	3
	210132	ハ －	5	4	5	3	3
	210133	イ －	5	3	5	3	3
	210134	イ －	5	4	5	3	3
	210134	イ －	5	3	5	3	3
	210135	イ －	5	3	5	3	3
	210136	イ － ロ	5	4	5	3	3
	210137	ハ －	5	3	5	3	3
	210138	イ －	5	4	5	3	3
	210138	イ －	5	3	5	3	3
	210139	イ －	5	3	5	3	3
	210139	イ － ハ	5	3	5	3	3
	210139	ニ －	5	3	5	3	3
	210140	イ	5	2	5	3	3
	210140	ロ	5	4	5	3	3
	210141	ハ －	5	3	5	3	3
	210142	イ － ロ	5	4	5	3	3
	210142	ハ －	5	3	5	3	3
	210143	イ －	5	4	5	3	3
	210144	イ － ハ	5	4	5	3	3
	210144	ニ －	5	3	5	3	3
	210144	イ －	5	3	5	3	3
	210145	イ － ロ	5	3	5	3	3
	210146	ハ	5	2	5	3	3
	210147	ニ －	5	3	5	3	3
	210148	イ －	5	4	5	3	3
	210148	イ －	5	3	5	3	3
	210149	イ －	5	4	5	3	3

	市町コード（前3桁）林班番号（後3桁）	準林班	スギ	ヒノキ	マツ	クヌギ	ザツ
伊予市	210150	イ － ロ	5	3	5	3	3
	210150	ハ －	5	3	5	3	3
	210150	イ －	5	4	5	3	3
	210150	イ	5	3	5	3	3
	210150	ロ	5	4	5	3	3
	210150	ハ	5	3	5	3	3
	210151	ニ	5	3	5	3	3
	210151	ホ	5	4	5	3	3
	210151	ヘ －	5	3	5	3	3
	210152	イ	5	2	5	3	3
	210153	ロ	5	3	5	3	3
	210153	ハ －	5	4	5	3	3
	210153	イ －	5	3	5	3	3
	210154	イ － ロ	5	4	5	3	3
	210155	ハ	5	3	5	3	3
	210155	ニ －	5	4	5	3	3
	210155	イ －	5	3	5	3	3
	210156	イ	5	4	5	3	3
	210156	ロ － ハ	5	3	5	3	3
	210156	ニ －	5	4	5	3	3
	210157	イ － ロ	4	3	5	3	3
	210157	ハ	4	2	5	3	3
	210157	ニ －	4	3	5	3	3
	210158	イ	4	3	5	3	3
	210158	ロ	5	4	5	3	3
	210159	ハ －	5	3	5	3	3
	210159	イ － ハ	4	3	5	3	3
	210159	ニ －	5	3	5	3	3
	210160	イ	4	3	5	3	3
	210160	ロ	5	4	5	3	3
	210161	ハ －	5	3	5	3	3
	210162	イ	5	2	5	3	3
	210163	ロ －	4	3	5	3	3
	210163	イ －	5	3	5	3	3
	210163	イ －	5	4	5	3	3
	210164	イ － ロ	5	3	5	3	3
	210165	ハ	5	3	5	3	3
	210166	ニ －	5	4	5	3	3
	210167	イ －	5	3	5	3	3
	210167	イ －	5	3	5	3	3
	210168	イ －	5	4	5	3	3
	210169	イ	5	3	5	3	3
	210170	ロ －	5	4	5	3	3
	210171	イ －	5	2	5	3	3
	210172	イ －	5	3	5	3	3
	210173	イ －	4	3	5	3	3
	210173	イ －	5	3	5	3	3
	210173	イ －	5	3	5	3	3
	210173	イ	4	3	5	3	3
	210174	ロ	5	3	5	3	3
	210174	ハ	4	3	5	3	3
	210174	ニ －	5	3	5	3	3
	210175	イ	4	3	5	3	3
	210175	ロ	5	3	5	3	3
	210175	ハ －	4	3	5	3	3
	210176	イ	5	3	5	3	3
	210176	ロ	4	3	5	3	3
	210176	ハ －	5	3	5	3	3
	210176	イ	5	3	5	3	3
	210176	ロ － ニ	4	3	5	3	3
	210177	ホ	5	3	5	3	3
	210177	ヘ	5	3	5	3	3
	210177	ト －	4	3	5	3	3
	210177	イ	5	3	5	3	3
	210177	ロ	4	3	5	3	3
	210178	ハ	5	3	5	3	3
	210178	ニ	4	3	5	3	3
	210178	ホ －	5	3	5	3	3
	210179	イ － ロ	4	3	5	3	3
	210180	ハ	5	3	5	3	3

	市町コード（前3桁）林班番号（後3桁）	準林班	スギ	ヒノキ	マツ	クヌギ	ザツ
伊予市	210181	ニ －	4	3	5	3	3
	210182	イ －	4	3	5	3	3
	210182	イ －	5	3	5	3	3
	210183	イ －	4	3	5	3	3
	210183	イ	4	3	5	3	3
	210183	ロ －	5	3	5	3	3
	210184	イ	5	4	5	3	3
	210184	ロ	5	3	5	3	3
	210185	ハ －	5	3	5	3	3
	210185	イ	5	4	5	3	3
	210185	ロ －	5	3	5	3	3
	210185	イ － ロ	5	4	5	3	3
	210186	ハ	5	3	5	3	3
	210187	ニ － ト	5	2	5	3	3
	210188	チ －	5	4	5	3	3
	210189	イ －	5	3	5	3	3
	210189	イ －	5	2	5	3	3
	210189	イ －	5	3	5	3	3
	210190	イ	5	4	5	3	3
	210191	ロ	5	3	5	3	3
	210191	ハ －	5	3	5	3	3
	210192	イ －	5	4	5	3	3
	210192	イ	5	3	5	3	3
	210192	ロ －	5	4	5	3	3
	210192	イ	5	3	5	3	3
	210193	ロ － ハ	5	4	5	3	3
	210193	ニ	5	3	5	3	3
	210194	ホ －	5	2	5	3	3
	210194	イ	5	4	5	3	3
	210194	ロ －	5	3	5	3	3
	210194	イ	4	2	5	3	3
	210194	ロ	5	3	5	3	3
	210195	ハ	5	2	5	3	3
	210195	ニ	5	3	5	3	3
	210195	ホ －	5	3	5	3	3
	210196	イ － ヘ	5	4	5	3	3
	210197	ト	5	3	5	3	3
	210197	チ －	5	2	5	3	3
	210198	イ －	5	4	5	3	3
	210198	イ	5	4	5	3	3
	210198	ロ －	5	3	5	3	3
	210198	イ － ロ	5	2	5	3	3
	210198	ハ	5	3	5	3	3
	210198	ニ	5	4	5	3	3
	210199	ホ	5	4	5	3	3
	210200	ヘ	5	3	5	3	3
	210201	ト －	4	3	5	3	3
	210202	イ －	5	3	5	3	3
	210203	イ －	5	3	5	3	3
	210204	イ －	5	2	5	3	3
	210205	イ －	5	3	5	3	3
	210206	イ －	5	3	5	3	3
	210207	イ －	5	4	5	3	3
	210208	イ －	5	3	5	3	3
	210209	イ －	5	3	5	3	3
	210209	イ －	5	3	5	3	3
	210209	イ －	5	2	5	3	3
	210210	イ － ホ	5	3	5	3	3
	210211	ヘ	5	4	5	3	3
	210211	ト －	5	3	5	3	3
	210211	イ －	5	3	5	3	3
	210212	イ － ハ	5	4	5	3	3
	210213	ニ － ホ	5	3	5	3	3
	210214	ヘ －	5	3	5	3	3
	210214	イ －	5	3	5	3	3
	210215	イ －	5	4	5	3	3
	210215	イ － ニ	5	3	5	3	3
	210215	ホ －	5	2	5	3	3
	210215	イ	5	3	5	3	3
	210216	ロ － ハ	5	3	5	3	3

	市町コード（前3桁）林班番号（後3桁）	準林班	スギ	ヒノキ	マツ	クヌギ	ザツ
伊予市	210216	ニ	5	2	5	3	3
	210216	ホ －	5	3	5	3	3
	210216	イ	5	2	5	3	3
	210217	ロ － ハ	5	3	5	3	3
	210217	ニ	5	4	5	3	3
	210217	ホ －	5	3	5	3	3
	210217	イ － ロ	5	4	5	3	3
	210217	ハ － ニ	5	2	5	3	3
	210218	ホ	5	3	5	3	3
	210218	ヘ － ト	5	2	5	3	3
	210218	チ －	4	3	2	2	2
	210218	イ － ハ	4	3	2	2	2
	210218	ニ － ホ	4	2	2	2	2
	210219	ヘ	4	3	2	2	2
	210219	ト	4	3	2	2	2
	210219	チ －	5	3	2	2	2
	210219	イ － ハ	4	3	2	2	2
	210220	ニ	5	3	2	2	2
	210220	ホ	5	3	2	2	2
	210221	ヘ －	4	3	2	2	2
	210221	イ	4	2	2	2	2
	210221	ロ －	4	3	2	2	2
	210221	イ － ハ	5	3	2	2	2
	210222	ニ	4	3	2	2	2
	210222	ホ	4	3	2	2	2
	210223	ヘ －	4	3	2	2	2
	210224	イ － ロ	5	3	2	2	2
	210224	ハ －	4	3	2	2	2
	210224	イ －	5	3	2	2	2
	210301	イ	4	3	2	2	2
	210301	ロ － ハ	4	3	2	2	2
	210302	ニ －	4	3	2	2	2
	210302	イ － ニ	5	3	2	2	2
	210302	ホ －	4	3	2	2	2
	210302	イ	5	3	2	2	2
	210302	ロ － ニ	4	3	2	2	2
	210303	ホ	5	3	2	2	2
	210303	ヘ	4	3	2	3	3
	210303	ト －	5	3	2	3	3
	210304	イ	4	3	2	3	3
	210304	ロ － ホ	4	3	2	3	3
	210304	ヘ －	5	2	2	3	3
	210305	イ	4	3	2	3	3
	210305	ロ － ニ	5	3	2	3	3
	210306	ホ －	4	3	2	3	3
	210306	イ － ニ	5	3	2	3	3
	210307	ホ －	4	3	2	3	3
	210307	イ － ロ	5	3	2	3	3
	210307	ハ －	5	3	2	3	3
	210307	イ	4	3	2	3	3
	210308	ロ	5	3	2	3	3
	210309	ハ	4	3	2	2	3
	210309	ニ －	3	3	2	2	3
	210309	イ －	4	3	2	2	3
	210309	イ	3	3	2	2	3
	210309	ロ	4	3	2	2	3
	210309	ハ	3	3	2	2	3
	210309	ニ － ホ	3	3	2	2	3
	210310	ヘ	4	3	2	2	3
	210310	ト	5	3	2	2	3
	210310	チ －	4	3	2	2	3
	210311	イ	4	3	2	2	3
	210311	ロ	5	3	2	2	3
	210311	ハ －	4	3	2	2	3
	210311	イ	3	3	2	2	3
	210312	ロ	4	3	2	2	3
	210312	ハ	3	3	2	2	3
	210313	ニ －	3	3	2	2	3
	210313	イ － ロ	4	3	2	2	3
	210313	ハ －	3	3	2	2	3

	市町コード（前3桁）林班番号（後3桁）	準林班	スギ	ヒノキ	マツ	クヌギ	ザツ
伊予市	210314	イ － ロ	4	3	2	2	3
	210314	ハ	3	3	2	2	3
	210315	ニ －	3	3	2	2	3
	210315	イ － ロ	4	3	2	2	3
	210315	ハ －	3	3	2	2	3
	210316	イ － ハ	3	3	2	2	3
	210316	ニ	4	4	2	2	3
	210317	ホ －	3	3	2	2	3
	210317	イ	3	3	2	2	3
	210317	ロ －	4	3	2	2	3
	210317	イ － ハ	3	3	2	2	3
	210318	ニ － ヘ	4	3	2	2	3
	210318	ト	3	3	2	2	3
	210318	チ －	3	2	2	2	3
	210319	イ － ロ	2	2	2	2	3
	210319	ハ	5	3	2	3	3
	210320	ニ －	5	2	2	3	3
	210320	イ	4	3	2	3	3
	210320	ロ －	4	3	2	3	3
	210321	イ	3	3	2	3	3
	210321	ロ － ハ	3	3	2	3	3
	210322	ニ －	4	3	2	3	3
	210322	イ － ニ	3	3	2	3	3
	210323	ホ －	3	3	2	3	3
	210324	イ	4	3	2	3	3
	210325	ロ －	5	3	2	3	3
	210326	イ －	4	3	2	3	3
	210327	イ －	5	3	2	3	3
	210328	イ －	4	3	2	3	3
	210328	イ －	5	3	2	3	3
	210329	イ －	4	3	2	3	3
	210329	イ － ニ	4	3	2	3	3
	210329	ホ －	3	3	2	3	3
	210329	イ － ロ	3	3	2	3	3
	210329	ハ	3	3	2	3	3
	210329	ニ	4	3	2	3	3
	210330	ホ	3	3	2	3	3
	210330	ヘ	4	3	2	3	3
	210331	ト －	3	3	2	3	3
	210332	イ － ニ	4	4	2	3	3
	210333	ホ －	5	3	2	3	3
	210334	イ －	5	2	2	3	3
	210334	イ －	5	3	2	3	3
	210334	イ －	4	3	2	3	3
	210334	イ － ロ	5	3	3	3	3
	210334	ハ	5	3	3	3	3
	210335	ニ	5	3	3	3	3
	210335	ホ	5	3	3	3	3
	210335	ヘ －	5	3	3	3	3
	210336	イ － ロ	4	2	3	3	3
	210337	ハ	5	3	3	3	3
	210337	ニ －	5	3	3	3	3
	210337	イ －	4	3	3	3	3
	210338	イ － ロ	5	3	3	3	3
	210339	ハ － ホ	4	3	3	3	3
	210339	ヘ －	5	3	3	3	3
	210340	イ －	4	3	3	3	3
	210340	イ	5	3	3	3	3
	210340	ロ －	3	3	3	2	2
	210340	イ － ロ	3	3	3	2	2
	210340	ハ － ニ	4	3	3	2	2
	210341	ホ	3	3	3	2	2
	210342	ヘ － ト	3	3	3	2	2
	210343	チ －	3	3	3	2	2
	210344	イ －	3	3	3	2	2
	210345	イ －	4	3	3	2	2
	210346	イ －	3	3	3	2	2
	210346	イ －	4	3	3	2	2
	210347	イ －	3	3	3	2	2
	210347	イ	2	2	3	2	2

	市町コード（前3桁）林班番号（後3桁）	準林班	スギ	ヒノキ	マツ	クヌギ	ザツ
伊予市	210348	ロ －	3	3	3	2	2
	210348	イ － ハ	3	3	3	2	2
	210349	ニ －	4	3	3	2	2
	210349	イ	3	3	3	2	2
	210350	ロ －	3	3	3	2	2
	210351	イ	2	2	3	2	2
	210351	ロ －	3	3	3	2	2
	210352	イ －	3	3	3	2	2
	210353	イ	3	3	3	2	2
	210353	ロ －	3	3	3	2	2
	210353	イ －	4	3	3	2	2
	210354	イ	3	3	3	2	2
	210355	ロ	3	3	3	2	2
	210356	ハ －	3	3	3	2	2
	210356	イ －	3	3	3	2	2
	210356	イ －	4	3	3	2	2
	210357	イ	3	3	3	2	2
	210357	ロ	3	3	3	2	2
	210357	ハ －	4	3	3	2	2
	210357	イ	3	3	3	2	2
	210358	ロ	3	3	3	2	2
	210358	ハ － ニ	3	3	3	2	2
	210358	ホ －	4	3	3	2	2
	210358	イ	3	3	3	2	2
	210359	ロ	3	3	3	2	2
	210360	ハ	3	3	3	2	2
	210360	ニ －	3	3	3	2	2
	210360	イ －	4	3	3	2	2
	210360	イ	3	3	3	2	2
	210360	ロ	4	3	3	2	2
	210360	ハ	3	3	3	2	2
	210360	ニ	4	3	3	2	2
	210361	ホ	4	3	3	2	2
	210361	ヘ	3	3	3	2	2
	210361	ト －	4	3	3	2	2
	210362	イ	3	3	3	2	2
	210362	ロ	3	3	3	2	2
	210362	ハ －	4	3	3	2	2
	210363	イ － ロ	3	3	3	2	2
	210364	ハ	3	3	2	2	2
	210365	ニ －	3	3	2	2	2
	210365	イ －	3	3	2	2	2
	210366	イ －	3	3	2	2	2
	210366	イ － ロ	2	2	2	2	2
	210367	ハ －	3	3	2	2	2
	210367	イ － ロ	3	3	2	2	2
	210367	ハ －	3	3	2	2	2
	210368	イ － ロ	3	3	2	2	2
	210368	ハ	3	3	2	2	2
	210369	ニ －	2	3	2	2	2
	210369	イ － ニ	3	3	2	2	2
	210370	ホ －	2	2	2	2	2
	210370	イ	3	3	2	2	2
	210370	ロ －	2	3	2	2	2
	210371	イ	2	3	2	2	2
	210372	ロ	3	3	2	2	2
	210372	ハ －	2	3	2	2	2
	210373	イ －	3	3	2	2	2
	210373	イ	3	3	2	2	2
	210374	ロ －	2	3	2	2	2
	210374	イ	3	3	2	2	2
	210375	ロ －	3	3	2	2	2
	210375	イ	3	3	2	2	2
	210376	ロ －	2	3	2	2	2
	210376	イ	3	3	2	2	2
	210376	ロ －	3	3	2	2	2
	210377	イ	3	3	2	2	2
	210377	ロ	3	3	2	2	2
	210378	ハ －	3	3	2	2	2
	210378	イ	2	2	2	2	2

	市町コード（前3桁）林班番号（後3桁）	準林班	スギ	ヒノキ	マツ	クヌギ	ザツ
伊予市	210378	ロ －	3	3	2	2	2
	210378	イ － ロ	3	3	2	2	2
	210379	ハ － ホ	4	3	2	2	2
	210379	ヘ	2	2	2	2	2
	210379	ト －	4	3	2	2	2
	210380	イ	2	2	2	2	2
	210380	ロ	3	3	2	2	2
	210380	ハ －	3	3	2	2	2
	210381	イ	4	3	2	2	2
	210382	ロ	3	3	2	2	2
	210382	ハ －	3	3	2	2	2
	210383	イ －	4	3	2	2	2
	210383	イ	3	3	2	2	2
	210384	ロ －	3	3	2	2	2
東温市	215001	イ	3	3	2	2	2
	215001	ロ －	4	3	2	2	2
	215001	イ －	3	3	2	2	2
	215001	イ	4	3	2	2	2
	215001	ロ － ハ	3	3	2	2	2
	215002	ニ － チ	4	3	2	2	2
	215003	リ	3	3	2	2	2
	215004	ヌ －	3	3	2	2	2
	215005	イ －	2	2	2	2	2
	215006	イ －	2	3	2	2	2
	215007	イ －	3	3	2	2	2
	215007	イ －	2	3	2	2	2
	215007	イ －	3	3	2	2	2
	215007	イ	2	3	2	2	2
	215007	ロ	2	2	2	2	2
	215007	ハ	2	3	2	2	2
	215008	ニ － ホ	3	3	2	2	2
	215008	ヘ	3	3	2	2	2
	215008	ト －	2	2	2	2	2
	215008	イ － ロ	3	3	2	2	2
	215008	ハ	3	3	2	2	2
	215008	ニ	3	3	2	2	2
	215008	ホ	3	2	2	2	2
	215009	ヘ － チ	3	3	2	2	2
	215009	リ	3	3	2	2	2
	215009	ヌ －	3	3	2	2	2
	215009	イ － ニ	3	3	2	2	2
	215009	ホ	3	3	3	2	3
	215009	ヘ － ヲ	4	3	3	2	3
	215009	ワ	2	2	3	2	3
	215009	カ	3	3	3	2	3
	215010	ヨ	3	3	3	2	3
	215010	タ － レ	3	3	3	2	3
	215010	ソ －	3	3	3	3	3
	215010	イ	2	2	3	3	3
	215010	ロ	3	3	3	3	3
	215010	ハ	2	2	3	3	3
	215011	ニ	3	3	3	3	3
	215011	ホ	3	3	3	3	3
	215011	ヘ －	2	2	3	3	3
	215012	イ － ヘ	3	2	3	3	3
	215012	ト	2	2	3	3	3
	215013	チ －	2	3	3	3	3
	215014	イ	3	2	3	3	3
	215014	ロ －	3	3	3	3	3
	215014	イ －	4	2	3	3	3
	215014	イ － ロ	3	3	3	3	3
	215015	ハ － ト	3	2	3	3	3
	215016	チ	2	2	3	3	3
	215016	リ －	3	2	3	3	3
	215016	イ －	3	3	3	3	3
	215016	イ	2	3	3	3	3
	215017	ロ	3	3	3	3	3
	215017	ハ － ホ	4	4	3	3	3
	215017	ヘ －	3	3	3	3	3
	215018	イ － ロ	2	3	3	3	3

	市町コード（前3桁）林班番号（後3桁）	準林班	スギ	ヒノキ	マツ	クヌギ	ザツ
東温市	215018	ハ	3	3	2	2	2
	215018	ニ －	3	3	3	3	3
	215018	イ － ヘ	3	3	3	3	3
	215018	ト	2	3	3	3	3
	215019	チ	3	3	3	3	3
	215019	リ	3	3	3	3	3
	215019	ヌ －	2	3	3	3	3
	215020	イ － ハ	2	2	3	3	3
	215020	ニ － ホ	3	3	3	3	3
	215020	ヘ －	3	3	3	3	3
	215020	イ － ニ	2	2	3	3	3
	215020	ホ － ト	3	3	3	3	3
	215020	チ	2	3	3	3	3
	215021	リ	3	3	3	3	3
	215021	ヌ	3	3	3	3	3
	215021	ル －	3	3	3	3	3
	215021	イ	3	3	3	3	3
	215021	ロ	3	3	3	3	3
	215021	ハ	3	2	3	3	3
	215022	ニ － ホ	3	3	3	3	3
	215022	ヘ － ト	2	2	3	3	3
	215022	チ －	3	3	3	3	3
	215022	イ － ロ	4	3	3	3	3
	215022	ハ	2	3	3	3	3
	215022	ニ	3	3	3	3	3
	215022	ホ	3	3	3	3	3
	215022	ヘ	2	3	3	3	3
	215022	ト － チ	3	3	3	3	3
	215023	リ － ヌ	4	3	3	3	3
	215023	ル － カ	3	3	3	3	3
	215023	ヨ －	4	3	3	3	3
	215023	イ	3	3	3	3	3
	215023	ロ － ト	2	3	3	3	3
	215023	チ － ヌ	3	3	3	3	3
	215024	ル － ヲ	3	3	3	3	3
	215024	ワ	2	2	3	3	3
	215024	カ －	3	3	3	3	3
	215025	イ	3	3	3	3	3
	215025	ロ － ハ	2	2	3	3	3
	215025	ニ －	4	3	3	3	3
	215025	イ	2	2	3	3	3
	215026	ロ	3	3	3	3	3
	215027	ハ	3	3	3	3	3
	215028	ニ －	3	3	3	3	3
	215029	イ －	3	3	3	3	3
	215030	イ －	3	3	3	3	3
	215030	イ －	3	3	3	3	3
	215031	イ －	3	3	3	3	3
	215031	イ － ホ	3	3	3	3	3
	215031	ヘ －	3	3	3	3	3
	215031	イ － ハ	3	3	3	3	3
	215031	ニ	3	3	3	3	3
	215032	ホ	3	3	3	3	3
	215033	ヘ	2	2	3	3	3
	215033	ト －	3	3	3	3	3
	215034	イ －	3	3	3	3	3
	215034	イ － ヘ	3	3	3	3	3
	215035	ト －	4	3	3	3	3
	215035	イ － チ	3	3	3	3	3
	215035	リ －	4	3	3	3	3
	215036	イ － ニ	3	3	3	3	3
	215036	ホ	3	3	3	3	3
	215037	ヘ －	3	3	3	3	3
	215037	イ	3	3	3	3	3
	215037	ロ －	2	2	3	3	3
	215037	イ － ロ	3	3	3	3	3
	215038	ハ	4	2	3	3	3
	215038	ニ	3	2	3	3	3
	215038	ホ －	3	3	3	3	3
	215038	イ － ロ	2	2	3	3	3

	市町コード（前3桁）林班番号（後3桁）	準林班	スギ	ヒノキ	マツ	クヌギ	ザツ
東温市	215038	ハ	3	3	3	3	3
	215038	ニ	3	3	3	3	3
	215039	ホ	2	2	3	3	3
	215039	ヘ	2	3	3	3	3
	215039	ト －	2	2	3	3	3
	215039	イ － ロ	2	2	3	3	3
	215039	ハ － ニ	2	3	3	3	3
	215039	ホ	3	3	3	3	3
	215040	ヘ － ト	2	2	3	3	3
	215040	チ	2	2	3	3	3
	215040	リ －	3	2	3	3	3
	215040	イ － ロ	3	3	3	3	3
	215041	ハ － ニ	2	2	3	3	3
	215042	ホ	3	3	3	3	3
	215042	ヘ －	2	2	3	3	3
	215042	イ －	2	2	3	3	3
	215043	イ	2	3	3	3	3
	215043	ロ － ヘ	2	2	3	3	3
	215043	ト －	3	3	3	3	3
	215044	イ － ロ	2	2	3	3	3
	215044	ハ	2	2	3	3	3
	215045	ニ －	3	3	3	3	3
	215045	イ － ハ	3	3	3	3	3
	215045	ニ －	2	3	3	3	3
	215045	イ － ロ	3	3	3	3	3
	215045	ハ	2	2	3	3	3
	215046	ニ － ホ	3	3	3	3	3
	215046	ヘ	3	3	3	3	3
	215047	ト －	4	3	3	3	3
	215047	イ － ハ	3	3	3	3	3
	215047	ニ －	3	3	3	3	3
	215048	イ	2	2	3	3	3
	215048	ロ － ハ	2	3	3	3	3
	215049	ニ －	3	3	3	3	3
	215050	イ － ヘ	4	3	3	3	3
	215050	ト －	4	4	3	3	3
	215050	イ －	4	3	3	3	3
	215050	イ － ロ	3	2	3	3	3
	215051	ハ	4	4	3	3	3
	215051	ニ	4	3	3	3	3
	215051	ホ －	3	3	3	3	3
	215052	イ	4	3	3	3	3
	215052	ロ － ヘ	3	2	3	3	3
	215053	ト －	4	3	3	3	3
	215053	イ － ニ	4	4	3	3	3
	215054	ホ －	4	3	3	3	3
	215054	イ － ロ	4	2	3	3	3
	215054	ハ －	4	3	3	3	3
	215054	イ	5	4	3	3	3
	215055	ロ	4	3	3	3	3
	215055	ハ － ニ	4	3	3	3	3
	215055	ホ －	3	3	3	3	3
	215055	イ － ロ	4	3	3	3	3
	215055	ハ － ニ	4	2	3	3	3
	215055	ホ	4	3	3	3	3
	215056	ヘ	4	2	3	3	3
	215056	ト	4	3	3	3	3
	215056	チ －	5	2	3	3	3
	215057	イ － ロ	4	3	3	3	3
	215057	ハ	5	3	3	3	3
	215057	ニ －	4	3	3	3	3
	215058	イ － ニ	4	3	3	2	3
	215058	ホ	3	3	3	2	3
	215058	ヘ －	4	4	3	2	3
	215058	イ	3	3	3	2	3
	215059	ロ － ハ	4	3	3	2	3
	215059	ニ － ホ	4	4	3	2	3
	215059	ヘ －	4	4	3	2	3
	215059	イ － ロ	3	3	3	2	3
	215060	ハ	4	3	3	2	3

	市町コード（前3桁）林班番号（後3桁）	準林班	スギ	ヒノキ	マツ	クヌギ	ザツ
東温市	215060	ニ － ホ	3	3	3	2	2
	215060	ヘ －	4	4	3	2	2
	215061	イ － ホ	4	3	3	2	2
	215062	ヘ	3	3	3	2	2
	215062	ト －	4	3	3	2	2
	215063	イ －	3	3	3	2	2
	215064	イ	3	3	3	2	2
	215065	ロ －	4	4	3	2	2
	215066	イ －	3	3	3	2	2
	215067	イ －	3	3	3	2	2
	215068	イ －	4	3	3	2	2
	215068	イ －	3	3	3	2	2
	215068	イ －	3	3	3	2	2
	215068	イ	2	2	3	2	2
	215068	ロ	3	3	3	2	2
	215069	ハ － ニ	4	3	3	2	2
	215069	ホ	3	3	3	2	2
	215070	ヘ －	2	2	3	2	2
	215071	イ － ヘ	3	3	3	2	2
	215072	ト －	2	2	3	2	2
	215072	イ －	3	3	3	2	2
	215073	イ －	2	2	3	2	2
	215073	イ	3	3	3	2	2
	215073	ロ －	2	2	3	2	2
	215073	イ	3	3	3	2	2
	215074	ロ	2	2	3	2	2
	215074	ハ － ホ	3	3	3	2	2
	215075	ヘ －	3	3	2	2	2
	215076	イ － チ	2	3	2	2	2
	215076	リ －	2	3	2	2	2
	215077	イ －	3	3	2	2	2
	215077	イ － ヘ	3	3	2	2	2
	215077	ト －	2	3	2	2	2
	215078	イ － ハ	3	3	2	2	2
	215078	ニ	4	3	2	2	2
	215078	ホ －	3	3	2	2	2
	215078	イ － ロ	3	3	2	2	2
	215078	ハ	3	3	2	2	2
	215078	ニ	3	3	2	2	2
	215078	ホ － ヘ	3	3	2	2	2
	215079	ト	3	3	2	2	2
	215079	チ	3	3	2	2	2
	215079	リ －	2	3	2	2	2
	215079	イ － ヘ	3	3	2	2	2
	215080	ト	3	3	2	2	2
	215080	チ － ヌ	2	3	2	2	2
	215080	ル －	4	3	2	2	2
	215081	イ － ヘ	2	3	2	2	2
	215082	ト	3	3	2	2	2
	215082	チ －	2	3	2	2	2
	215082	イ －	3	3	2	2	2
	215082	イ － ロ	3	3	2	2	2
	215083	ハ	2	2	2	2	2
	215083	ニ － チ	3	3	2	2	2
	215083	リ －	3	3	2	2	2
	215084	イ	3	3	2	2	2
	215084	ロ	3	3	2	2	2
	215084	ハ －	3	3	2	2	2
	215084	イ	2	3	2	2	2
	215085	ロ	2	2	2	2	2
	215085	ハ － ホ	3	3	2	2	2
	215086	ヘ －	2	2	2	2	2
	215087	イ	3	3	2	2	2
	215088	ロ －	3	3	2	2	2
	215088	イ －	2	3	2	2	2
	215088	イ －	3	3	2	2	2
	215088	イ	3	3	2	2	2
	215089	ロ	3	2	2	2	2
	215089	ハ	3	3	2	2	2
	215089	ニ －	2	2	2	2	2

	市町コード（前3桁）林班番号（後3桁）	準林班	スギ	ヒノキ	マツ	クヌギ	ザツ
東温市	215089	イ － ロ	3	3	2	2	2
	215089	ハ	2	2	2	2	2
	215089	ニ	3	2	2	2	2
	215090	ホ	3	2	2	2	2
	215090	ヘ	3	3	2	2	2
	215091	ト －	2	2	2	2	2
	215092	イ	4	3	2	2	2
	215101	ロ －	3	3	2	2	2
	215102	イ －	2	2	2	2	2
	215102	イ －	4	3	2	2	2
	215102	イ －	3	3	2	2	2
	215102	イ	3	3	2	2	2
	215103	ロ － ハ	3	3	2	2	2
	215103	ニ	3	3	2	2	2
	215103	ホ －	3	3	2	2	2
	215104	イ － ハ	3	2	2	2	2
	215104	ニ	3	3	2	2	2
	215104	ホ －	3	3	2	2	2
	215104	イ － ハ	2	2	2	2	2
	215105	ニ	3	3	2	2	2
	215105	ホ	3	2	2	2	2
	215105	ヘ －	3	3	2	2	2
	215105	イ	3	2	2	2	2
	215106	ロ	3	3	2	2	2
	215106	ハ	3	3	2	2	2
	215106	ニ －	3	3	2	2	2
	215107	イ － ホ	3	2	2	2	2
	215107	ヘ	3	3	2	2	2
	215107	ト －	2	2	2	2	2
	215107	イ	3	3	2	2	2
	215108	ロ	3	2	2	2	2
	215108	ハ	3	3	2	2	2
	215109	ニ －	3	3	2	2	2
	215110	イ	3	3	2	2	2
	215110	ロ －	2	3	2	2	2
	215110	イ －	4	2	2	2	2
	215111	イ － ロ	3	2	2	2	2
	215111	ハ	2	3	2	2	2
	215111	ニ －	3	3	2	2	2
	215112	イ － ニ	3	2	2	2	2
	215112	ホ	3	3	2	2	2
	215112	ヘ －	3	2	2	2	2
	215113	イ － ハ	3	3	2	2	2
	215113	ニ	3	3	2	2	2
	215114	ホ －	3	3	2	2	2
	215114	イ	4	3	2	2	2
	215114	ロ －	2	3	2	2	2
	215115	イ － ニ	4	4	2	2	2
	215115	ホ	2	3	2	2	2
	215115	ヘ －	3	3	2	2	2
	215115	イ － ロ	4	3	2	2	2
	215115	ハ － ホ	2	3	2	2	2
	215115	ヘ	3	3	2	2	2
	215115	ト	2	3	2	2	2
	215116	チ － リ	3	3	2	2	2
	215116	ヌ	3	3	2	2	2
	215116	ル －	3	3	2	2	2
	215117	イ － ハ	3	2	2	2	2
	215117	ニ	3	3	2	2	2
	215118	ホ －	3	2	2	2	2
	215119	イ － ト	4	3	2	2	2
	215119	チ －	3	3	2	2	2
	215119	イ －	4	3	2	2	2
	215119	イ － ロ	3	3	2	2	2
	215120	ハ	4	3	2	2	2
	215120	ニ － ト	3	3	2	2	2
	215120	チ －	3	3	2	2	2
	215121	イ － ホ	2	2	2	2	2
	215122	ヘ	3	3	2	2	2
	215122	ト －	4	3	2	2	2

	市町コード（前3桁）林班番号（後3桁）	準林班	スギ	ヒノキ	マツ	クヌギ	ザツ
東温市	215122	イ －	3	3	2	2	2
	215122	イ	2	3	2	2	2
	215123	ロ	3	3	2	2	2
	215123	ハ	2	2	2	2	2
	215123	ニ －	2	3	2	2	2
	215123	イ	4	3	2	2	2
	215123	ロ － ニ	2	3	2	2	2
	215123	ホ	2	2	2	2	2
	215124	ヘ － チ	4	3	2	2	2
	215124	リ － ヲ	3	3	2	2	2
	215125	ワ －	3	2	2	2	2
	215125	イ	3	3	2	2	2
	215125	ロ －	3	2	2	2	2
	215126	イ － ロ	2	3	2	2	2
	215126	ハ － ニ	3	3	2	2	2
	215126	ホ －	2	3	2	2	2
	215126	イ	3	3	2	2	2
	215127	ロ	2	3	2	2	2
	215128	ハ － リ	3	3	2	2	2
	215129	ヌ －	2	3	2	2	2
	215129	イ －	3	3	2	2	2
	215129	イ －	2	3	2	2	2
	215129	イ － ホ	2	3	2	2	2
	215129	ヘ	2	2	2	2	2
	215129	ト	3	3	2	2	2
	215130	チ	2	2	2	2	2
	215130	リ － ヌ	2	3	2	2	2
	215130	ル －	2	3	2	2	2
	215130	イ － ホ	3	3	2	2	2
	215131	ヘ － ト	2	3	2	2	2
	215131	チ － ヌ	3	3	2	2	2
	215131	ル －	3	3	2	2	2
	215201	イ － ハ	3	2	4	3	3
	215201	ニ － ヘ	3	3	4	3	3
	215201	ト －	2	3	4	3	3
	215202	イ － ハ	3	3	4	3	3
	215203	ニ	4	4	4	3	3
	215203	ホ －	3	3	4	3	3
	215203	イ －	2	3	4	3	3
	215203	イ	3	3	4	3	3
	215203	ロ	3	3	4	3	3
	215204	ハ	3	3	4	3	3
	215204	ニ	3	3	4	3	3
	215204	ホ －	3	3	4	3	3
	215204	イ － ロ	4	2	4	3	3
	215205	ハ － ニ	3	3	4	3	3
	215206	ホ	4	4	4	3	3
	215206	ヘ －	4	3	4	3	3
	215206	イ －	3	3	4	3	3
	215206	イ	4	3	3	2	2
	215206	ロ － ニ	3	2	3	2	2
	215206	ホ	4	3	3	2	2
	215207	ヘ	4	4	3	2	2
	215207	ト	3	3	3	2	2
	215207	チ －	3	2	3	2	2
	215207	イ － ロ	3	3	3	2	2
	215208	ハ	2	2	3	2	2
	215208	ニ	4	3	3	2	2
	215208	ホ －	3	3	3	2	2
	215208	イ	2	2	3	2	2
	215209	ロ	3	3	3	2	2
	215210	ハ	2	2	3	2	2
	215211	ニ －	3	3	3	2	2
	215212	イ －	2	2	3	2	2
	215213	イ －	3	3	3	2	2
	215213	イ －	4	3	3	2	2
	215214	イ －	2	3	3	2	2
	215214	イ	3	3	3	2	2
	215214	ロ －	2	3	3	2	2
	215215	イ	3	3	3	2	2

	市町コード（前3桁）林班番号（後3桁）	準林班	スギ	ヒノキ	マツ	クヌギ	ザツ
東温市	215215	ロ	2	2	3	2	2
	215216	ハ －	3	3	3	2	2
	215216	イ － ロ	4	3	3	2	2
	215216	ハ －	3	3	3	2	2
	215216	イ	2	2	3	2	2
	215217	ロ － ハ	3	3	3	2	2
	215217	ニ － ホ	2	3	3	2	2
	215217	ヘ －	3	3	3	2	2
	215218	イ	2	3	3	2	2
	215218	ロ － ハ	3	3	3	2	2
	215218	ニ －	3	3	3	2	2
	215219	イ － ロ	2	2	3	2	2
	215220	ハ	3	3	3	2	2
	215221	ニ －	2	2	3	2	2
	215221	イ －	3	3	3	2	2
	215221	イ －	3	3	3	2	2
	215222	イ	2	3	3	2	2
	215223	ロ － ハ	3	3	3	2	2
	215223	ニ －	2	3	3	2	2
	215223	イ －	3	3	3	2	2
	215224	イ － ロ	2	3	3	2	2
	215224	ハ	3	3	3	2	2
	215224	ニ －	3	3	3	2	2
	215225	イ	2	2	3	2	2
	215225	ロ	2	3	3	2	2
	215226	ハ －	3	3	3	2	2
	215227	イ	2	2	3	2	2
	215228	ロ －	3	3	3	2	2
	215229	イ －	2	3	3	2	2
	215230	イ －	2	2	3	2	2
	215230	イ －	3	3	3	2	2
	215231	イ －	2	2	3	2	2
	215232	イ	2	3	3	2	2
	215233	ロ －	3	3	3	2	2
	215234	イ －	2	3	3	2	2
	215234	イ －	3	3	3	2	2
	215235	イ －	2	3	3	2	2
	215236	イ	2	3	3	2	2
	215237	ロ －	2	2	3	2	2
	215237	イ －	3	3	3	2	2
	215237	イ －	2	3	3	2	2
	215237	イ － ハ	3	3	3	2	2
	215238	ニ	2	3	3	2	2
	215239	ホ	3	3	3	2	2
	215240	ヘ －	3	3	3	2	2
	215241	イ －	2	2	3	2	2
	215241	イ －	2	3	3	2	2
	215241	イ －	2	2	3	2	2
	215241	イ	3	3	3	2	2
	215242	ロ	2	3	3	2	2
	215243	ハ	2	2	3	2	2
	215243	ニ －	2	2	3	2	2
	215244	イ －	3	3	3	2	2
	215244	イ	2	2	3	2	2
	215244	ロ －	3	3	3	2	2
	215244	イ	2	2	3	2	2
	215245	ロ	3	3	3	2	2
	215246	ハ	2	3	3	2	2
	215246	ニ －	3	3	3	2	2
	215246	イ －	2	2	3	2	2
	215246	イ	3	3	3	2	2
	215247	ロ － ニ	2	2	3	2	2
	215247	ホ	3	3	3	2	2
	215247	ヘ －	2	3	3	2	2
	215248	イ	3	3	3	2	2
	215248	ロ － ハ	2	2	3	2	2
	215248	ニ －	3	3	3	2	2
	215249	イ	2	2	3	2	2
	215250	ロ	3	3	3	2	2
	215251	ハ －	2	2	3	2	2

	市町コード（前3桁）林班番号（後3桁）	準林班	スギ	ヒノキ	マツ	クヌギ	ザツ
東温市	215251	イ －	2	3	3	2	2
	215252	イ －	3	3	3	2	2
	215252	イ	2	2	3	2	2
	215252	ロ －	3	3	3	2	2
	215253	イ	4	3	3	2	2
	215254	ロ － ハ	3	3	3	2	2
	215254	ニ －	2	2	3	2	2
	215255	イ －	3	3	3	2	2
	215255	イ	4	3	3	2	2
	215256	ロ －	3	3	4	3	3
	215257	イ	3	3	4	3	3
	215258	ロ －	3	3	4	3	3
	215258	イ －	3	3	4	3	3
	215259	イ －	3	3	4	3	3
	215260	イ	2	2	4	3	3
	215260	ロ －	3	3	4	3	3
	215261	イ －	2	2	4	3	3
	215262	イ － ロ	3	3	4	3	3
	215262	ハ －	3	3	4	3	3
	215263	イ －	2	2	4	3	3
	215264	イ	3	3	4	3	3
	215265	ロ －	2	2	4	3	3
	215265	イ －	3	2	4	3	3
	215265	イ －	3	3	4	3	3
	215266	イ	3	3	4	3	3
	215267	ロ	3	3	4	3	3
	215268	ハ －	2	2	4	3	3
	215268	イ －	3	3	4	3	3
	215268	イ －	3	3	4	3	3
	215269	イ － ロ	2	2	4	3	3
	215269	ハ	3	3	4	3	3
	215270	ニ －	3	3	4	3	3
	215271	イ	4	3	4	3	3
	215272	ロ －	3	3	4	3	3
	215273	イ －	3	3	4	3	3
	215274	イ －	2	2	4	3	3
	215275	イ －	2	2	4	3	3
	215275	イ －	4	3	4	3	3
	215276	イ －	3	3	4	3	3
	215276	イ	2	2	4	3	3
	215276	ロ －	3	3	4	3	3
	215277	イ － ロ	3	2	4	3	3
	215278	ハ	2	2	4	3	3
	215279	ニ －	2	3	4	3	3
	215279	イ －	4	3	4	3	3
	215280	イ －	3	2	4	3	3
	215281	イ － ロ	3	3	4	3	3
	215282	ハ －	4	3	4	3	3
	215282	イ －	5	4	4	3	3
	215283	イ －	5	3	4	3	3
	215283	イ	4	3	4	3	3
	215284	ロ －	5	3	4	3	3
	215285	イ － ハ	4	3	4	3	3
	215285	ニ －	3	3	4	3	3
	215286	イ －	4	3	4	3	3
	215287	イ	3	3	4	3	3
	215288	ロ －	4	3	4	3	3
	215288	イ －	3	2	4	3	3
	215289	イ －	3	3	4	3	3
	215290	イ	4	3	4	3	3
	215291	ロ －	3	3	4	3	3
	215292	イ －	4	3	4	3	3
	215293	イ －	3	3	4	3	3
	215294	イ －	4	3	4	3	3
	215294	イ －	3	3	4	3	3
	215295	イ －	4	3	4	3	3
	215295	イ － ロ	5	3	4	3	3
	215296	ハ －	4	3	4	3	3
	215296	イ	4	3	4	3	3
	215297	ロ －	5	3	4	3	3

	市町コード（前3桁）林班番号（後3桁）	準林班	スギ	ヒノキ	マツ	クヌギ	ザツ
東温市	215298	イ － ロ	4	3	4	3	3
	215299	ハ －	5	3	4	3	3
	215300	イ －	4	3	4	3	3
	215301	イ －	4	3	4	3	3
	215302	イ －	3	2	4	3	3
	215302	イ －	5	3	4	3	3
	215302	イ －	3	2	4	3	3
	215303	イ	4	3	4	3	3
	215303	ロ － ハ	3	2	4	3	3
	215303	ニ －	4	3	4	3	3
	215304	イ － ロ	3	2	4	3	3
	215304	ハ	4	3	4	3	3
	215305	ニ －	3	2	4	3	3
	215305	イ － ニ	5	3	4	3	3
	215305	ホ －	3	2	4	3	3
	215306	イ － ロ	4	3	4	3	3
	215306	ハ	3	2	4	3	3
	215306	ニ －	4	3	4	3	3
	215307	イ	4	3	4	3	3
	215307	ロ	5	3	4	3	3
	215307	ハ －	4	3	4	3	3
	215308	イ	4	3	4	3	3
	215308	ロ － ハ	4	3	4	3	3
	215309	ニ －	3	3	4	3	3
	215310	イ	3	2	4	3	3
	215310	ロ －	4	3	4	3	3
	215310	イ －	3	2	4	3	3
	215310	イ	5	3	4	3	3
	215310	ロ	4	3	4	3	3
	215310	ハ	4	3	4	3	3
	215311	ニ	3	2	4	3	3
	215311	ホ － ヘ	4	3	4	3	3
	215312	ト －	3	3	3	2	2
	215312	イ	4	3	3	2	2
	215312	ロ －	3	3	3	2	2
	215312	イ	2	2	3	2	2
	215313	ロ	3	3	3	2	2
	215314	ハ	4	3	3	2	2
	215314	ニ －	4	3	3	2	2
	215314	イ －	3	3	3	2	2
	215315	イ － ロ	4	3	3	2	2
	215315	ハ	3	3	3	2	2
	215315	ニ －	4	3	3	2	2
	215315	イ	3	3	3	2	2
	215316	ロ － ニ	4	3	3	2	2
	215316	ホ	3	3	3	2	2
	215317	ヘ －	3	3	3	2	2
	215317	イ	2	3	3	2	2
	215318	ロ －	3	3	3	2	2
	215319	イ － ハ	4	3	3	2	2
	215320	ニ －	3	3	3	2	2
	215321	イ －	4	3	3	2	2
	215322	イ －	3	3	3	2	2
	215323	イ －	3	3	3	2	2
	215323	イ －	4	3	3	2	2
	215323	イ －	3	3	3	2	2
	215324	イ	4	3	3	2	2
	215324	ロ	3	3	3	2	2
	215324	ハ －	4	3	3	2	2
	215325	イ	3	3	3	2	2
	215326	ロ － ニ	3	3	3	2	2
	215327	ホ －	2	2	3	2	2
	215327	イ －	3	3	3	2	2
	215327	イ －	3	3	3	2	2
	215328	イ	4	3	3	2	2
	215328	ロ － ハ	3	3	3	2	2
	215328	ニ －	3	3	3	2	2
	215329	イ － ハ	3	3	3	2	2
	215329	ニ － ホ	3	3	3	2	2
	215329	ヘ －	3	3	3	2	2

	市町コード（前3桁）林班番号（後3桁）	準林班	スギ	ヒノキ	マツ	クヌギ	ザツ
東温市	215330	イ－ロ	3	3	3	2	2
	215331	ハ	3	3	3	2	2
	215332	ニ－	2	2	3	2	2
	215333	イ－	3	4	3	2	2
	215334	イ－	3	3	3	2	2
	215335	イ－	2	2	3	2	2
	215336	イ－	3	3	3	2	2
	215336	イ－	3	3	3	2	2
	215336	イ－	3	3	3	2	2
	215337	イ	4	3	3	2	2
	215337	ロ	3	3	3	2	2
	215337	ハ－	4	3	3	2	2
	215337	イ	3	3	3	2	2
	215338	ロ－ハ	4	3	3	2	2
	215338	ニ	3	3	3	2	2
	215338	ホ－	3	3	3	2	2
	215338	イ－ロ	2	3	3	2	2
	215339	ハ	3	3	3	2	2
	215339	ニ	3	3	3	2	2
	215339	ホ－	3	3	3	2	2
	215340	イ－ロ	2	3	3	2	2
	215340	ハ	3	3	3	2	2
	215340	ニ－	3	3	3	2	2
	215341	イ－ホ	4	3	3	2	2
	215341	ヘ－ト	3	3	3	2	2
	215341	チ－	3	3	3	2	2
	215342	イ	4	3	3	2	2
	215342	ロ－ハ	3	3	3	2	2
	215342	ニ－	4	3	3	2	2
	215342	イ	3	4	3	2	2
	215342	ロ	3	3	3	2	2
	215342	ハ	3	3	3	2	2
	215343	ニ	4	3	3	2	2
	215344	ホ	3	3	3	2	2
	215344	ヘ－	4	3	3	2	2
	215345	イ－	3	3	3	2	2
	215346	イ－ロ	4	3	3	2	2
	215346	ハ－	3	3	3	2	2
	215346	イ－	4	3	3	2	2
	215347	イ	3	3	3	2	2
	215347	ロ	3	3	3	2	2
	215347	ハ－	3	3	3	2	2
	215348	イ－ハ	2	3	3	2	2
	215348	ニ	3	3	3	2	2
	215348	ホ－	2	3	3	2	2
	215349	イ	3	3	3	2	2
	215350	ロ	3	3	3	2	2
	215350	ハ－	2	3	3	2	2
	215351	イ－	3	3	3	2	2
	215352	イ－ロ	2	3	3	2	2
	215352	ハ－	3	3	3	2	2
	215352	イ－	2	3	3	2	2
	215352	イ－ハ	2	3	3	2	2
	215353	ニ	3	3	3	2	2
	215353	ホ－ヘ	3	3	3	2	2
	215353	ト－	3	3	3	2	2
	215353	イ－ホ	4	3	3	2	2
	215353	ヘ	3	3	3	2	2
	215353	ト	4	3	3	2	2
	215354	チ	3	3	3	2	2
	215354	リ	4	4	3	2	2
	215354	ヌ－	4	3	3	2	2
	215354	イ	4	4	3	2	2
	215355	ロ	4	3	3	2	2
	215356	ハ－ニ	4	4	3	2	2
	215356	ホ－	3	3	3	2	2
	215356	イ－	4	4	3	2	2
	215357	イ－ト	4	3	3	2	2
	215357	チ	4	4	3	2	2
	215358	リ－	3	3	3	2	2

	市町コード（前3桁）林班番号（後3桁）	準林班	スギ	ヒノキ	マツ	クヌギ	ザツ
東温市	215359	イ－ヘ	3	3	3	2	2
	215360	ト－	3	3	3	2	2
	215361	イ－	3	3	3	2	2
	215362	イ－	4	3	3	2	2
	215362	イ－	3	3	3	2	2
	215362	イ－	3	4	3	2	2
	215362	イ	3	3	3	2	2
	215362	ロ	3	3	3	2	2
	215362	ハ	4	3	3	2	2
	215363	ニ	3	3	3	2	2
	215364	ホ－チ	4	3	3	2	2
	215365	リ－	4	4	3	2	2
	215366	イ－	4	3	3	2	2
	215367	イ－	4	4	3	2	2
	215368	イ－	3	3	3	2	2
	215368	イ－	4	3	3	2	2
	215368	イ－	4	4	3	2	2
	215368	イ	3	3	3	2	2
	215369	ロ－ハ	4	3	3	2	2
	215370	ニ	3	3	3	2	2
	215370	ホ－	3	3	3	2	2
	215371	イ－	2	3	3	2	2
	215371	イ－ロ	3	3	3	2	2
	215371	ハ－	3	3	3	2	2
	215371	イ	2	3	3	2	2
	215372	ロ－ホ	3	3	3	2	2
	215372	ヘ	2	3	3	2	2
	215372	ト－	2	3	3	2	2
	215372	イ－ロ	3	3	3	2	2
	215373	ハ	3	3	3	2	2
	215373	ニ	3	3	3	2	2
	215373	ホ－	2	3	3	2	2
	215373	イ－ハ	3	3	3	2	2
	215373	ニ－ホ	3	3	3	2	2
上島町	356001	ヘ	4	3	3	2	2
	356002	ト	3	3	3	2	2
	356002	チ－	3	3	3	2	2
	356003	イ－	4	3	3	2	2
	356003	イ	3	3	3	2	2
	356003	ロ－	4	4	3	2	2
	356003	イ－ロ	3	3	3	2	2
	356003	ハ	3	3	3	2	2
	356004	ニ－ホ	4	3	3	2	2
	356004	ヘ	3	3	3	2	2
	356004	ト－	3	3	3	2	2
	356005	イ－ニ	2	3	3	2	2
	356051	ホ	3	3	3	2	2
	356051	ヘ－	2	3	3	2	2
	356051	ロ－	3	3	3	2	2
	356052	イ	3	3	3	2	2
	356052	ロ	3	2	3	2	2
	356053	ハ－	3	3	3	2	2
	356053	イ－ヘ	3	3	3	2	2
	356053	ト－	4	3	3	2	2
	356053	イ－ロ	3	3	3	2	2
	356054	ハ	3	3	3	2	2
	356054	ニ－ヘ	3	3	3	2	2
	356054	ト－	4	4	3	2	2
	356054	イ	3	3	3	2	2
	356055	ロ－ト	4	3	3	2	2
	356055	チ	3	3	3	2	2
	356056	リ－	3	3	3	2	2
	356056	イ	4	4	3	2	2
	356056	ロ－	3	3	3	2	2
	356056	イ	3	3	3	2	2
	356057	ロ－ハ	4	4	3	2	2
	356057	ニ	3	3	3	2	2
	356057	ホ－	4	3	3	2	2
	356057	イ	3	3	3	2	2
	356057	ロ	4	3	3	2	2

	市町コード（前3桁）林班番号（後3桁）	準林班	スギ	ヒノキ	マツ	クヌギ	ザツ
上島町	356057	ハ	4	4	3	2	2
	356057	ニ－ホ	3	3	3	2	2
	356057	ヘ	4	4	3	2	2
	356058	ト	4	3	3	2	2
	356058	チ	3	3	3	2	2
	356058	リ－	4	3	3	2	2
	356058	イ	4	3	3	2	2
	356058	ロ	3	3	3	2	2
	356058	ハ	3	3	3	2	2
	356058	ニ	4	4	3	2	2
	356059	ホ－ヘ	3	3	3	2	2
	356059	ト	3	3	3	2	2
	356060	チ－	2	2	3	2	2
	356060	イ－ハ	3	3	3	2	2
	356061	ニ－	4	4	3	2	2
	356061	イ	3	3	3	2	2
	356061	ロ－	3	3	3	2	2
	356062	イ－ニ	3	3	3	2	2
	356062	ホ	2	2	3	2	2
	356062	ヘ－	3	3	3	2	2
	356062	イ－ハ	4	3	3	2	2
	356062	ニ	3	3	3	2	2
	356062	ホ－ト	4	3	3	2	2
	356063	チ	3	3	3	2	2
	356063	リ	4	3	3	2	2
	356063	ヌ－	3	3	3	2	2
	356064	イ	3	3	3	2	2
	356064	ロ	4	3	3	2	2
	356064	ハ－	3	3	3	2	2
	356065	イ	4	3	3	2	2
	356065	ロ	3	3	3	2	2
	356065	ハ－	4	3	3	2	2
	356065	イ－ハ	3	3	3	2	2
	356065	ニ	4	3	3	2	2
	356066	ホ	3	3	3	2	2
	356066	ヘ	4	3	3	2	2
	356066	ト－	3	3	3	2	2
	356101	イ－ロ	4	3	3	2	2
	356101	ハ	3	3	3	2	2
	356101	ニ－	3	3	3	2	2
	356101	イ	2	2	3	2	2
	356102	ロ	3	3	3	2	2
	356102	ハ－ヘ	3	3	3	2	2
	356102	ト－	2	2	3	2	2
	356102	イ	3	3	3	2	2
	356103	ロ	2	2	3	2	2
	356104	ハ－ニ	3	3	3	2	2
	356104	ホ－	4	3	3	2	2
	356104	イ－	3	3	3	2	2
	356104	イ－ロ	2	3	3	2	2
	356151	ハ	2	2	3	2	2
	356151	ニ	4	3	3	2	2
	356152	ホ－	3	3	3	2	2
	356153	イ－ロ	3	2	3	2	2
	356154	ハ－	3	3	3	2	2
	356155	イ－	4	3	3	2	2
	356156	イ－	3	3	3	2	2
	356157	イ－	4	2	3	2	2
	356158	イ－	3	3	3	2	2
	356158	イ－	3	3	3	2	2
	356158	イ－	3	2	3	2	2
	356158	イ	2	2	3	2	2
	356159	ロ	3	3	3	2	2
	356159	ハ－ニ	3	3	3	2	2
	356160	ホ－	2	2	3	2	2
	356160	イ	3	3	3	2	2
	356160	ロ－	2	2	3	2	2
	356161	イ－ヘ	2	3	3	2	2
	356162	ト	3	3	3	2	2
	356163	チ－	3	3	3	2	2

	市町コード（前3桁）林班番号（後3桁）	準林班	スギ	ヒノキ	マツ	クヌギ	ザツ
上島市 砥部町	356164	イ －	3	3	3	2	2
	356165	イ －	3	3	3	2	2
	356166	イ －	2	2	3	2	2
	356166	イ －	3	3	3	2	2
	402001	イ －	2	3	3	2	2
	402001	イ	3	3	3	2	2
	402001	ロ －	2	3	3	2	2
	402001	イ － ロ	3	3	3	2	2
	402002	ハ	2	3	3	2	2
	402002	ニ	2	2	3	2	2
	402003	ホ －	3	3	3	2	2
	402003	イ	2	3	3	2	2
	402003	ロ －	3	3	3	2	2
	402004	イ － ロ	2	3	3	2	2
	402005	ハ	3	3	3	2	2
	402006	ニ －	2	3	3	2	2
	402006	イ －	2	2	3	2	2
	402006	イ －	2	2	3	2	2
	402007	イ	3	3	3	2	2
	402007	ロ	2	2	3	2	2
	402007	ハ －	3	3	3	2	2
	402008	イ － ニ	3	3	3	2	2
	402009	ホ	2	3	3	2	2
	402009	ヘ －	3	3	3	2	2
	402009	イ －	2	3	3	2	2
	402010	イ － ハ	3	3	3	2	2
	402011	ニ	3	3	3	2	2
	402011	ホ －	3	3	3	2	2
	402012	イ －	2	2	3	2	2
	402012	イ	3	3	3	2	2
	402012	ロ －	2	2	3	2	2
	402013	イ － ニ	3	3	3	2	2
	402013	ホ	2	3	3	2	2
	402014	ヘ －	2	3	3	2	2
	402015	イ	3	3	3	2	2
	402015	ロ －	3	3	3	2	2
	402016	イ －	3	3	3	2	2
	402017	イ － ホ	3	3	3	2	2
	402017	ヘ －	3	3	3	2	2
	402017	イ －	3	2	3	2	2
	402018	イ － ロ	3	3	3	2	2
	402018	ハ	3	3	3	2	2
	402018	ニ －	3	3	3	2	2
	402019	イ － ハ	3	3	3	2	2
	402019	ニ	3	2	3	2	2
	402019	ホ －	3	3	3	2	2
	402020	イ － ニ	3	3	3	2	2
	402020	ホ	3	3	3	2	2
	402020	ヘ －	3	3	3	2	2
	402021	イ － ロ	2	2	3	2	2
	402022	ハ	3	3	3	2	2
	402022	ニ －	4	3	3	2	2
	402022	イ －	3	3	3	2	2
	402022	イ	3	3	3	2	2
	402022	ロ	3	3	3	2	2
	402023	ハ	3	3	3	2	2
	402024	ニ	3	2	3	2	2
	402024	ホ －	3	3	3	2	2
	402024	イ －	2	2	3	2	2
	402025	イ	3	3	3	2	2
	402026	ロ	3	3	3	2	2
	402027	ハ －	3	2	3	2	2
	402027	イ －	3	3	3	2	2
	402027	イ －	3	3	3	2	2
	402028	イ － ト	3	2	3	2	2
	402028	チ	2	2	3	2	2
	402028	リ －	3	2	3	2	2
	402028	イ － ハ	3	3	3	2	2
	402028	ニ	2	3	3	2	2
	402028	ホ	3	3	3	2	2

	市町コード（前3桁）林班番号（後3桁）	準林班	スギ	ヒノキ	マツ	クヌギ	ザツ
砥部町	402029	ヘ	2	3	3	2	2
	402030	ト － ヌ	3	3	3	2	2
	402030	ル －	3	3	3	2	2
	402030	イ －	2	3	3	2	2
	402030	イ － ロ	3	3	3	2	2
	402030	ハ	2	3	3	2	2
	402031	ニ	3	3	3	2	2
	402032	ホ	4	2	3	2	2
	402032	ヘ －	3	3	3	2	2
	402033	イ －	3	3	3	2	2
	402033	イ － ホ	2	3	3	2	2
	402034	ヘ －	3	3	3	2	2
	402034	イ － ロ	3	3	3	2	2
	402034	ハ －	2	3	3	2	2
	402034	イ	3	3	3	2	2
	402034	ロ － ニ	2	3	3	2	2
	402035	ホ	2	3	3	2	2
	402035	ヘ － ト	3	4	3	2	2
	402035	チ －	3	3	3	2	2
	402035	イ	3	4	3	2	2
	402035	ロ － ホ	3	3	3	2	2
	402036	ヘ	3	3	3	2	2
	402036	ト － チ	3	3	3	2	2
	402036	リ －	2	3	3	2	2
	402036	イ － ホ	3	3	3	2	2
	402036	ヘ	3	3	3	2	2
	402036	ト	3	3	3	2	2
	402036	チ	4	3	3	2	2
	402037	リ	3	3	3	2	2
	402037	ヌ	3	3	3	2	2
	402038	ル －	3	3	3	2	2
	402038	イ	2	3	3	2	2
	402038	ロ －	3	3	3	2	2
	402039	イ	3	3	3	2	2
	402039	ロ － ハ	3	3	3	2	2
	402039	ニ －	2	2	3	2	2
	402039	イ	3	3	3	2	2
	402039	ロ	3	3	3	2	2
	402039	ハ	3	3	3	2	2
	402039	ニ	4	3	3	2	2
	402039	ホ	3	3	3	2	2
	402039	ヘ	2	2	3	2	2
	402040	ト － ヌ	3	3	3	2	2
	402040	ル － ノ	3	3	3	2	2
	402040	オ －	3	3	3	2	2
	402041	イ － ロ	3	3	3	2	2
	402041	ハ － ニ	3	3	3	2	2
	402041	ホ －	3	3	3	2	2
	402041	イ	4	3	3	2	2
	402042	ロ	3	3	3	2	2
	402042	ハ － ニ	3	3	3	2	2
	402042	ホ －	2	2	3	2	2
	402042	イ － ロ	3	3	3	2	2
	402043	ハ	3	3	3	2	2
	402043	ニ	3	3	3	2	2
	402044	ホ －	3	3	3	2	2
	402044	イ － ロ	2	3	3	2	2
	402044	ハ －	3	3	3	2	2
	402044	イ	3	3	3	2	2
	402044	ロ － ハ	3	3	3	2	2
	402044	ニ	2	2	3	2	2
	402044	ホ	3	3	3	2	2
	402045	ヘ	3	3	3	2	2
	402045	ト	2	2	3	2	2
	402045	チ －	3	3	3	2	2
	402046	イ	3	3	3	2	2
	402046	ロ	4	3	3	2	2
	402046	ハ －	3	3	3	2	2
	402046	イ － ハ	3	3	3	2	2
	402046	ニ	3	3	3	2	2

	市町コード（前3桁）林班番号（後3桁）	準林班	スギ	ヒノキ	マツ	クヌギ	ザツ
砥部町	402046	ホ － チ	3	2	3	2	2
	402047	リ	3	3	3	2	2
	402048	ヌ	3	3	3	2	2
	402048	ル －	3	3	3	2	2
	402049	イ －	3	3	3	2	2
	402050	イ	3	3	3	2	2
	402050	ロ －	3	3	3	2	2
	402051	イ －	3	3	3	2	2
	402051	イ	4	3	3	2	2
	402051	ロ －	3	3	3	2	2
	402052	イ	2	2	3	2	2
	402053	ロ － ホ	3	3	3	2	2
	402054	ヘ －	2	2	3	2	2
	402055	イ －	3	3	3	2	2
	402055	イ －	2	2	3	2	2
	402056	イ －	3	3	3	2	2
	402056	イ － ニ	3	3	3	2	2
	402057	ホ －	3	3	3	2	2
	402058	イ － ト	3	3	3	2	2
	402059	チ －	3	3	3	2	2
	402059	イ －	2	2	3	2	2
	402059	イ －	2	3	3	2	2
	402060	イ	3	3	3	2	2
	402061	ロ	3	3	3	2	2
	402062	ハ －	2	3	3	2	2
	402062	イ －	2	2	3	2	2
	402063	イ －	2	3	3	2	2
	402063	イ	3	3	3	2	2
	402064	ロ －	3	3	3	2	2
	402064	イ － ロ	2	3	3	2	2
	402064	ハ －	3	3	3	2	2
	402064	イ	2	2	3	2	2
	402065	ロ	3	3	3	2	2
	402065	ハ	2	2	3	2	2
	402065	ニ －	2	2	3	2	2
	402101	イ － ヘ	2	3	3	2	2
	402101	ト	3	3	3	2	2
	402101	チ －	3	3	3	2	2
	402101	イ	2	3	3	2	2
	402101	ロ	2	3	3	2	2
	402101	ハ － ニ	3	3	3	2	2
	402102	ホ	2	2	3	2	2
	402102	ヘ － カ	2	2	3	2	2
	402103	ヨ －	3	2	3	2	2
	402103	イ	3	3	3	2	2
	402103	ロ －	2	2	3	2	2
	402103	イ － ホ	2	3	3	2	2
	402103	ヘ	2	3	3	2	2
	402103	ト － リ	3	3	3	2	2
	402104	ヌ	2	2	3	2	2
	402104	ル － カ	2	3	3	2	2
	402104	ヨ －	2	2	3	2	2
	402104	イ － ロ	2	3	3	2	2
	402104	ハ	3	3	3	2	2
	402104	ニ － ヘ	3	3	3	2	2
	402104	ト	2	3	3	2	2
	402104	チ － ヲ	3	3	3	2	2
	402105	ワ	3	3	3	2	2
	402105	カ － タ	3	2	3	2	2
	402105	レ －	2	2	3	2	2
	402105	イ	3	3	3	2	2
	402105	ロ	3	2	3	2	2
	402105	ハ － ニ	3	2	3	2	2
	402105	ホ	3	3	3	2	2
	402105	ヘ	3	2	3	2	2
	402105	ト	3	3	3	2	2
	402105	チ － リ	3	2	3	2	2
	402105	ヌ － ヲ	3	3	3	2	2
	402105	ワ	3	2	3	2	2
	402105	カ － タ	3	3	3	2	2

	市町コード（前3桁）林班番号（後3桁）	準林班	スギ	ヒノキ	マツ	クヌギ	ザツ
砥部町	402105	レ－ソ	3	3	3	2	2
	402105	ツ	3	3	3	2	2
	402105	ネ	3	3	3	2	2
	402105	ナ	3	3	3	2	2
	402105	ラ	3	2	3	2	2
	402106	ム	2	3	3	2	2
	402106	ウ－オ	3	3	3	2	2
	402106	ク－ウ	3	3	3	2	2
	402106	ノ－	3	2	3	2	2
	402106	イ	3	3	3	2	2
	402106	ロ	3	2	3	2	2
	402106	ハ－ニ	3	3	3	2	2
	402107	ホ	3	3	3	2	2
	402107	ヘ	2	3	3	2	2
	402108	ト	3	3	3	2	2
	402108	チ－	3	3	3	2	2
	402108	イ－ヘ	2	3	3	2	2
	402108	ト－	3	3	3	2	2
	402108	イ	2	3	3	2	2
	402108	ロ	3	3	3	2	2
	402109	ハ	3	3	3	2	2
	402109	ニ	2	2	3	2	2
	402109	ホ－ヌ	3	3	3	2	2
	402109	ル－	3	3	3	2	2
	402109	イ－ホ	3	3	3	2	2
	402110	ヘ	3	3	3	2	2
	402110	ト－チ	3	3	3	2	2
	402110	リ	3	3	3	2	2
	402110	ヌ－	3	3	3	2	2
	402111	イ－ホ	3	3	3	2	2
	402111	ヘ	2	2	3	2	2
	402111	ト－チ	2	2	3	2	2
	402112	リ－	4	3	3	2	2
	402112	イ	3	3	3	2	2
	402112	ロ	3	3	3	2	2
	402112	ハ－	4	3	3	2	2
	402112	イ	3	3	3	2	2
	402112	ロ	3	3	3	2	2
	402112	ハ－ホ	4	3	3	2	2
	402112	ヘ	3	3	3	2	2
	402112	ト	3	3	3	2	2
	402113	チ	4	3	3	2	2
	402113	リ－ヲ	3	3	3	2	2
	402113	ワ	3	3	3	2	2
	402113	カ－	4	3	3	2	2
	402113	イ－ヘ	4	3	3	2	2
	402114	ト	3	3	3	2	2
	402114	チ－ソ	4	3	3	2	2
	402114	ツ	3	3	3	2	2
	402114	ネ－	4	3	3	2	2
	402114	イ－ニ	3	3	3	2	2
	402114	ホ	2	2	3	2	2
	402114	ヘ	4	3	3	2	2
	402114	ト	3	3	3	2	2
	402114	チ－ヲ	4	3	3	2	2
	402115	ワ－タ	3	3	3	2	2
	402115	レ－ネ	3	3	3	2	2
	402115	ナ	4	3	3	2	2
	402116	ラ－	3	3	3	2	2
	402116	イ－ヘ	4	3	3	2	2
	402116	ト－チ	3	3	3	2	2
	402116	リ－	3	3	3	2	2
	402116	イ－ロ	4	3	3	2	2
	402116	ハ－ニ	3	3	3	2	2
	402116	ホ	3	3	3	2	2
	402116	ヘ	4	3	3	2	2
	402117	ト	3	3	3	2	2
	402117	チ	3	3	3	2	2
	402118	リ－ヌ	3	3	3	2	2
	402119	ル－	4	3	3	2	2

	市町コード（前3桁）林班番号（後3桁）	準林班	スギ	ヒノキ	マツ	クヌギ	ザツ
砥部町	402119	イ－ト	3	3	3	2	2
	402119	チ－	3	3	3	2	2
	402120	イ－	4	3	3	2	2
	402120	イ－ロ	3	3	3	2	2
	402120	ハ	4	3	3	2	2
	402120	ニ－	3	3	3	2	2
	402121	イ	4	3	3	2	2
	402121	ロ	3	3	3	2	2
	402121	ハ－ホ	4	3	3	2	2
	402121	ヘ－	3	3	3	2	2
	402121	イ	4	3	3	2	2
	402121	ロ	4	2	3	2	2
	402121	ハ	3	3	3	2	2
	402122	ニ	4	3	3	2	2
	402123	ホ	3	3	3	2	2
	402123	ヘ	4	3	3	2	2
	402123	ト－	3	3	3	2	2
	402123	イ－	2	3	3	2	2
	402123	イ－ヌ	3	3	3	2	2
	402123	ル－ヲ	4	3	3	2	2
	402123	ワ－タ	3	3	3	2	2
	402124	レ－ソ	3	3	3	2	2
	402124	ツ	3	2	3	2	2
	402125	ネ－ナ	3	3	3	2	2
	402125	ラ－	3	3	3	2	2
	402125	イ	3	3	3	2	2
	402126	ロ－	3	3	3	2	2
	402127	イ－ロ	3	3	3	2	2
	402128	ハ	3	3	3	2	2
	402128	ニ－	4	3	3	2	2
	402128	イ－	4	4	3	2	2
	402129	イ－	3	3	3	2	2
	402129	イ	4	3	3	2	2
	402129	ロ	3	3	3	2	2
	402129	ハ－	3	3	3	2	2
	402129	イ－ニ	3	3	3	2	2
	402130	ホ	3	3	3	2	2
	402130	ヘ	3	3	3	2	2
	402130	ト	3	2	3	2	2
	402131	チ－	4	3	3	2	2
	402131	イ－ホ	3	3	3	2	2
	402131	ヘ	3	3	3	2	2
	402132	ト－	4	4	3	2	2
	402132	イ－ハ	3	3	3	2	2
	402133	ニ－ホ	4	4	3	2	2
	402133	ヘ－	4	3	3	2	2
	402133	イ	3	3	3	2	2
	402134	ロ－	4	3	3	2	2
	402134	イ－ホ	3	3	3	2	2
	402134	ヘ	2	3	3	2	2
	402134	ト－	3	3	3	2	2
	402134	イ－ロ	2	3	3	2	2
	402134	ハ	3	3	3	2	2
	402135	ニ	2	3	3	2	2
	402135	ホ	3	3	3	2	2
	402135	ヘ	2	3	3	2	2
	402136	ト－	3	3	3	2	2
	402137	イ	2	3	3	2	2
	402137	ロ	3	3	3	2	2
	402137	ハ－	2	2	3	2	2
	402138	イ－	2	3	3	2	2
	402138	イ－ホ	3	3	3	2	2
	402138	ヘ	3	2	5	3	3
	402138	ト－	3	3	5	3	3
	402138	イ	3	2	5	3	3
	402138	ロ	3	2	5	3	3
	402138	ハ－ホ	3	3	5	3	3
	402139	ヘ－ト	3	2	5	3	3
	402139	チ－リ	3	2	5	3	3
	402140	ヌ	3	3	5	3	3

	市町コード（前3桁）林班番号（後3桁）	準林班	スギ	ヒノキ	マツ	クヌギ	ザツ
砥部町	402141	ル－	3	2	5	3	3
	402142	イ	3	2	5	3	3
	402143	ロ－	5	3	5	3	3
	402143	イ－	5	2	5	3	3
	402143	イ－	5	3	5	3	3
	402143	イ－	5	2	5	3	3
	402144	イ	5	3	5	3	3
	402144	ロ－ト	5	3	5	3	3
	402144	チ	5	2	5	3	3
	402144	リ－	5	3	5	3	3
	402144	イ－ニ	5	2	5	3	3
	402144	ホ	5	3	5	3	3
	402144	ヘ－ト	5	2	5	3	3
	402145	チ	5	3	5	3	3
	402145	リ	3	2	5	3	3
	402145	ヌ－ヲ	5	3	5	3	3
	402145	ワ－	5	3	5	3	3
	402145	イ－ロ	4	3	5	3	3
	402145	ハ	4	3	5	3	3
	402145	ニ－リ	5	2	5	3	3
	402145	ヌ	4	2	5	3	3
	402145	ル－ヲ	5	3	5	3	3
	402146	ワ	5	4	5	3	3
	402146	カ－ヨ	4	3	5	3	3
	402146	タ	5	3	5	3	3
	402146	レ－	5	3	5	3	3
	402147	イ－ロ	4	3	5	3	3
	402147	ハ	5	4	5	3	3
	402147	ニ－リ	5	3	5	3	3
	402147	ヌ－	4	3	5	3	3
	402147	イ	5	3	5	3	3
	402147	ロ－ハ	4	3	5	3	3
	402148	ニ－ホ	5	3	5	3	3
	402148	ヘ－ト	5	3	5	3	3
	402148	チ－リ	4	3	5	3	3
	402149	ヌ－	4	3	5	3	3
	402149	イ－ロ	5	3	5	3	3
	402149	ハ	4	3	5	3	3
	402150	ニ－	5	2	5	3	3
	402150	イ	5	3	5	3	3
	402150	ロ	4	3	5	3	3
	402150	ハ－	5	4	5	3	3
	402150	イ	5	3	5	3	3
	402150	ロ－ホ	5	2	5	3	3
	402150	ヘ	4	3	5	3	3
	402150	ト	5	2	5	3	3
	402151	チ	5	3	5	3	3
	402151	リ－ワ	4	3	5	3	3
	402151	カ	5	3	5	3	3
	402151	ヨ－	4	2	5	3	3
	402151	イ	4	3	5	3	3
	402151	ロ－ヲ	4	2	5	3	3
	402151	ワ	5	3	5	3	3
	402151	カ	4	3	5	3	3
	402151	ヨ	4	2	5	3	3
	402152	タ	4	3	5	3	3
	402152	レ－ネ	5	3	5	3	3
	402152	ナ	4	2	5	3	3
	402152	ラ－	3	2	5	3	3
	402152	イ－リ	3	3	5	3	3
	402152	ヌ	3	2	5	3	3
	402152	ル－ヨ	5	2	5	3	3
	402153	タ－レ	5	3	5	3	3
	402153	ソ－ナ	4	2	5	3	3
	402153	ラ	5	2	5	3	3
	402153	ム－	5	3	5	3	3
	402153	イ－ロ	5	2	5	3	3
	402153	ハ	4	2	5	3	3
	402154	ニ－ホ	5	3	5	3	3
	402154	ヘ	5	3	5	3	3

	市町コード（前3桁）林班番号（後3桁）	準林班	スギ	ヒノキ	マツ	クヌギ	ザツ
砥部町	402154	ト	4	3	5	3	3
	402154	チ －	5	2	5	3	3
	402154	イ － ロ	5	3	5	3	3
	402154	ハ	5	3	5	3	3
	402154	ニ － ヌ	5	2	5	3	3
	402155	ル － ヲ	5	3	5	3	3
	402155	ワ	5	3	5	3	3
	402155	カ	5	3	5	3	3
	402155	ヨ －	5	3	5	3	3
	402155	イ － ハ	5	3	5	3	3
	402155	ニ	5	3	5	3	3
	402155	ホ － ヌ	5	3	5	3	3
	402155	ル － ヲ	5	3	5	3	3

(2) 地位指数判定基準表

ア　調査時期

昭和 49 年度

イ　適用範囲

今治松山森林計画区

ウ　地位指数とは

地位指数は、その林地における樹種別の地位を判定するための指数で、40 年生の時の樹高をメートル単位で表したものであり、要改良林分や無立木地等の地位を的確に把握するのに利用する。

エ　地位指数の求め方

基準表には、スギ、ヒノキそれぞれのアイテムについて、各カテゴリーのスコアが示してある。

判定をしようとする林地について、各アイテムの調査をし、それが属するカテゴリーの数値を集計すると地位指数が求められる。

オ　重相関係数

使用するアイテムの組合せにより、その信頼度を示したものである。

例えば、スギで標高のみで判定した時 16%、標高から有効深度まで調査すると 88%になり、ヒノキでは前者が 17%、後者が 89%となる。

カ　計算例

		スギ	ヒノキ
標高	250m	21.80	16.71
温量指数	116	-0.29	-
方位	SW	-2.27	0.38
傾斜	25°	0.61	-0.14
表層地質	砂岩・頁岩	-0.95	-0.72
局所地形	山腹凸	-0.99	-0.21
堆積型	崩積土	0	0
土壌型	B_D	0.85	0
土性	壌土	0.36	0.90
有効深度	25cm	-0.92	-1.60
計		18.20	15.32

キ　地位指数判定基準表

（ア）　スギ（今治松山森林計画区）

アイテム	カテゴリー		1	2	3	4	5	6	7	8	9	10	レンジ
1 標高	200m未満	1	18.67	19.92	21.22	19.99	20.47	21.05	21.50	21.01	21.21	21.10	1.13
	200m～400m	2	18.79	20.26	21.76	20.38	20.73	21.50	21.70	21.34	21.56	21.80	
	400m～600m	3	19.73	20.04	21.31	20.05	20.56	21.57	21.84	21.85	22.11	22.23	
	600m以上	4	19.55	19.54	20.72	19.52	19.75	21.26	21.59	21.65	21.96	22.10	
2 温量指数	110以上	1		-1.26	-1.76	-1.46	-1.81	-1.51	-1.41	-0.26	-0.18	-0.29	1.53
	100～109	2		-1.57	-2.14	-1.79	-1.81	-1.16	-0.76	-0.38	-0.36	-0.58	
	90～99	3		0.02	-0.41	-0.25	0.07	0.68	1.02	1.20	1.17	0.95	
	89以下	4		0	0	0	0	0	0	0	0	0	
3 方位	N	1			-1.09	-1.31	-1.61	-1.37	-1.26	-1.11	-1.18	-1.22	2.27
	NE	2			-1.52	-1.74	-1.74	-1.77	-1.83	-1.94	-2.02	-2.07	
	E	3			-0.76	-1.09	-1.13	-1.43	-1.13	-1.08	-1.20	-1.07	
	SE	4			-0.77	-0.58	-0.67	-1.87	-1.35	-1.62	-1.62	-1.78	
	S	5			-1.73	-1.69	-1.76	-1.88	-1.54	-1.44	-1.51	-1.67	
	SW	6			-1.73	-1.76	-1.66	-1.97	-1.88	-2.16	-2.18	-2.27	
	W	7			-0.48	-0.40	-0.65	-1.44	-1.39	-1.47	-1.55	-1.56	
	NW	8			0	0	0	0	0	0	0	0	
4 傾斜	10°未満	1				0.61	0.72	0.54	0.36	-0.39	-0.42	-0.40	1.28
	10°～20°	2				1.09	1.25	-0.10	-0.28	-0.46	-0.63	-0.66	
	20°～30°	2				1.62	1.61	1.31	-0.91	0.67	0.57	0.61	
	30°～40°	3				1.36	1.25	0.94	0.84	0.56	0.47	0.41	
	40°以上	4				0	0	0	0	0	0	0	
5 表層地質	結晶片岩	1					1.51	1.31	1.26	0.83	0.68	0.63	1.61
	砂岩・頁岩	2					-1.18	-0.63	-0.51	-0.80	-1.10	-0.95	
	安山岩	3					-1.03	-1.07	-0.94	-0.94	-1.15	-0.98	
	その他	4					0	0	0	0	0	0	
6 局所地形	山頂緩	1						-4.99	-4.31	-3.41	-3.35	-3.32	4.62
	山頂急	2						-4.88	-4.40	-4.12	-4.12	-3.91	
	山腹直	3						-1.32	-0.77	-0.73	-0.74	-0.68	
	山腹凸	4						-1.03	-0.64	-0.94	-1.03	-0.99	
	山腹凹	5						0.31	0.62	0.63	0.67	0.72	
	山脚	6						0	0	0	0	0	
7 堆積型	残積土	1							-1.22	-1.07	-1.04	-0.94	1.39
	葡行土	2							-1.34	-1.44	-1.44	-1.39	
	崩積土	3							0	0	0	0	
8 土壌型	B_B・B_C	1								-1.47	-1.63	-1.17	2.03
	B_{D-d}	2								-1.15	-1.13	-0.77	
	B_D	3								0.82	0.81	0.85	
	B_E	4								0	0	0	
9 土性	砂質土	1									-0.14	-0.19	0.54
	壌土	2									0.37	0.36	
	埴質土	3									0	0	
10 有効深度	60cm未満	1										-0.92	0.92
	60cm以上	2										0	
重相関係数			0.1555	0.2468	0.3390	0.4068	0.4854	0.7867	0.8111	0.8661	0.8682	0.8751	

（イ） ヒノキ（今治松山森林計画区）

アイテム	カテゴリー		1	2	3	4	5	6	7	8	9	レンジ
1 標高	200m未満	1	14.50	14.14	14.86	16.11	15.47	15.24	15.83	15.14	16.37	0.79
	200m～400m	2	15.48	15.38	15.86	16.79	16.26	16.00	16.27	15.75	16.71	
	400m～600m	3	15.44	15.37	15.81	16.66	16.42	16.12	16.48	15.90	16.96	
	600m～800m	4	15.17	15.11	15.45	16.29	16.12	15.86	16.29	15.91	17.13	
	800m以上	5	15.57	15.39	15.58	16.18	16.04	16.07	16.46	16.00	17.17	
2 方位	N	1		0.37	-0.01	-0.04	0.10	0.16	0.08	0.09	0.18	0.86
	NE	2		0.17	-0.06	-0.20	-0.42	-0.38	-0.33	-0.23	0.04	
	E	3		-0.33	-0.48	-0.44	-0.41	-0.39	-0.59	-0.66	-0.47	
	SE	4		-0.05	-0.26	-0.31	-0.48	-0.47	-0.27	-0.32	-0.15	
	S	5		-0.25	-0.45	-0.50	-0.40	-0.43	-0.40	-0.49	-0.45	
	SW	6		0.77	0.63	0.47	0.33	0.34	0.31	0.31	0.38	
	W	7		-0.21	-0.30	-0.39	-0.25	-0.25	-0.16	-0.03	0.04	
	NW	8		0	0	0	0	0	0	0	0	
3 傾斜	10° 未満	1			-2.45	-1.82	-0.43	-0.30	-0.25	-0.10	-0.28	0.84
	10° ～20°	2			-0.70	-0.26	0.04	0.00	0.02	0.17	-0.14	
	20° ～30°	3			-0.21	0.31	0.51	0.40	0.32	0.37	-0.14	
	30° ～40°	4			0.48	1.17	1.37	1.19	0.94	1.05	0.57	
	40° 以上	5			0	0	0	0	0	0	0	
4 表層地質	安山岩	1				-1.75	-1.28	-1.18	-0.94	-1.05	-1.10	1.10
	花崗岩	2				-1.71	-1.38	-1.25	-0.91	-0.88	-0.88	
	砂岩・頁岩	3				-0.79	-0.70	-0.68	-0.58	-0.53	-0.72	
	砂岩・礫岩	4				0	0	0	0	0	0	
5 局所地形	山頂	1					-2.03	-1.90	-1.20	-1.14	-1.04	1.29
	山腹直	2					0.48	0.37	0.46	0.34	0.18	
	山腹凸	3					-0.23	-0.28	-0.13	-0.18	-0.21	
	山腹凹	4					0.00	-0.03	0.15	0.19	0.24	
	山脚	5					0	0	0	0	0	
6 堆積型	残積土	1						-0.22	-0.12	0.02	-0.08	0.53
	葡行土	2						0.51	0.53	0.63	0.45	
	崩積土	3						0	0	0	0	
7 土壌型	B_B・B_C	1							-1.48	-1.44	-0.15	1.15
	B_D－$_d$	2							-0.50	-0.66	-0.53	
	B_D	3							0	0	0	
8 土性	砂質土	1								-0.28	0.01	0.90
	壌土	2								0.78	0.90	
	埴質土	3								0	0	
9 有効深度	30cm未満	1									-1.60	1.60
	30cm～60cm	2									-0.96	
	60cm以上	3									0	
重相関係数			0.1699	0.2726	0.5454	0.6580	0.7559	0.7712	0.8200	0.8565	0.8934	

(4)　愛媛県市町別森林面積（令和７年12月末現在での集計）

単位：ha

広域流域名	森林計画区名	地方局	行政管轄	市町	市町村コード	国有林 林野庁	国有林 官行造林地	国有林 他省庁所管	国有林 計	民有林 5条森林	民有林 2条－5条	民有林 2条森林	森林面積（国有林+民有林）	R7.4.1 土地面積
重信・肱川	東予	東予	四国中央	四国中央市	213	1,940	529		2,470	30,173	15	30,188	32,658	42,124
				計		1,940	529		2,470	30,173	15	30,188	32,658	42,124
			東予	新居浜市	205	84	473		556	16,467	6	16,473	17,030	23,447
				西条市	206	6,924	737		7,660	27,896	15	27,911	35,571	51,001
				計		7,008	1,209		8,217	44,363	21	44,384	52,601	74,448
	計画区計					8,948	1,738		10,687	74,536	36	74,572	85,259	116,572
	今治松山	東予	今治	今治市	202	965			965	21,149	166	21,315	22,280	41,921
				上島町	356					1,449	33	1,482	1,482	3,038
				計		965			965	22,598	199	22,797	23,762	44,959
		中予	中予	松山市	201		93	39	132	18,666	78	18,744	18,876	42,935
				伊予市	210	121			121	11,312	72	11,384	11,505	19,443
				東温市	215	1,240	13	35	1,288	14,716	28	14,744	16,032	21,130
				松前町	401									2,038
				砥部町	402	184			184	6,969	11	6,980	7,164	10,159
				計		1,545	106	74	1,725	51,663	189	51,852	53,577	95,705
	計画区計					2,510	106	74	2,690	74,261	388	74,649	77,339	140,664
	肱川	南予	大洲	大洲市	207					31,366	60	31,426	31,426	43,212
				内子町	422	4,407			4,407	18,899	34	18,933	23,340	29,943
				計		4,407			4,407	50,265	94	50,359	54,766	73,155
			八幡浜	八幡浜市	204					7,086	11	7,097	7,097	13,265
				伊方町	442					4,710	15	4,725	4,725	9,383
				西予市	214	1,021	81	4	1,106	37,330	73	37,403	38,509	51,435
				計		1,021	81	4	1,106	49,126	99	49,225	50,331	74,083
	計画区計					5,429	81	4	5,514	99,391	193	99,584	105,098	147,238
広域流域計						16,887	1,925	78	18,890	248,188	617	248,805	267,695	404,474
吉野・仁淀川	中予山岳	中予	久万高原	久万高原町	386	8,575	751		9,326	43,092	33	43,125	52,451	58,369
				計		8,575	751		9,326	43,092	33	43,125	52,451	58,369
	計画区計					8,575	751		9,326	43,092	33	43,125	52,451	58,369
広域流域計						8,575	751		9,326	43,092	33	43,125	52,451	58,369
四万十川	南予	南予	南予	宇和島市	203	5,653	48	4	5,706	27,690	52	27,742	33,448	46,816
				松野町	484	1,731	52		1,783	6,459	9	6,468	8,251	9,845
				鬼北町	488	1,633	132		1,765	18,838	18	18,856	20,622	24,188
				計		9,018	232	4	9,254	52,987	79	53,066	62,321	80,849
			愛南	愛南町	506	2,735	336	1	3,073	15,229	61	15,290	18,363	23,894
				計		2,735	336	1	3,073	15,229	61	15,290	18,363	23,894
	計画区計					11,753	569	5	12,327	68,216	140	68,356	80,683	104,743
広域流域計						11,753	569	5	12,327	68,216	140	68,356	80,683	104,743
県計						37,215	3,245	83	40,544	359,496	790	360,286	400,830	567,587

注：土地面積はR7.4.1国土地理院全国都道府県市区町村別面積調による。
国有林のうち、林野庁、官行造林は四国森林管理局の国有林の地域別の森林計画書、他省庁は2020年世界農林業センサスによる。
原数を四捨五入したものを計上。したがって集計値は縦横一致しないものもある。

(5)　愛媛県市町別森林資源表（５条森林）

単位　面積：ha、蓄積：千m^3、率：％

広域流域名	森林計画区名	地方局	行政管轄	市町	針葉樹 人工林 面積	針葉樹 人工林 蓄積	針葉樹 天然林 面積	針葉樹 天然林 蓄積	広葉樹 人工林 面積	広葉樹 人工林 蓄積	広葉樹 天然林 面積	広葉樹 天然林 蓄積	人工林面積（参考）	立木地計 面積	立木地計 蓄積	竹林	無立木地	面積計	人工林率
肱川	東予	東予	四国中央	四国中央市	19,357	9,254	1,451	427	585	40	7,695	1,015	19,943	29,089	10,735	148	936	30,173	66.1
				計	19,357	9,254	1,451	427	585	40	7,695	1,015	19,943	29,089	10,735	148	936	30,173	66.1
			東予	新居浜市	8,935	3,902	1,121	391	101	7	5,024	645	9,036	15,181	4,946	114	1,172	16,467	54.9
				西条市	19,345	8,890	578	124	192	14	7,089	966	19,537	27,204	9,995	218	474	27,896	70.0
				計	28,281	12,792	1,700	516	292	22	12,112	1,611	28,573	42,385	14,941	332	1,646	44,363	64.4
		計画区計			47,638	22,046	3,151	942	878	62	19,808	2,626	48,516	71,474	25,676	480	2,582	74,536	65.1
	今治松山	東予	今治	今治市	7,865	3,302	2,262	276	104	8	9,381	1,265	7,969	19,612	4,849	401	1,136	21,149	37.7
				上島町	27	12	499	67	40	2	765	103	67	1,330	183	46	72	1,449	4.6
				計	7,892	3,313	2,761	342	144	9	10,146	1,367	8,036	20,943	5,032	447	1,209	22,598	35.6
		中予	中予	松山市	9,036	4,068	2,410	744	217	12	6,054	807	9,252	17,716	5,631	527	423	18,666	49.6
				伊予市	6,564	2,978	563	187	166	16	3,451	397	6,730	10,745	3,578	315	252	11,312	59.5
				東温市	8,921	4,010	645	184	86	6	4,682	618	9,007	14,334	4,818	108	273	14,716	61.2
				松前町															
				砥部町	4,355	1,981	419	148	100	7	1,828	203	4,455	6,702	2,338	132	136	6,969	63.9
				計	28,875	13,037	4,038	1,262	569	41	16,015	2,025	29,444	49,497	16,365	1,082	1,084	51,663	57.0
		計画区計			36,767	16,350	6,799	1,604	713	50	26,161	3,392	37,479	70,440	21,397	1,528	2,293	74,261	50.5
	肱川	南予	大洲	大洲市	18,195	7,887	1,664	480	610	58	9,493	1,163	18,804	29,961	9,589	788	616	31,366	60.0
				内子町	12,531	5,670	573	236	365	23	4,598	496	12,896	18,067	6,425	405	427	18,899	68.2
				計	30,726	13,557	2,237	716	975	81	14,091	1,660	31,700	48,029	16,014	1,193	1,043	50,265	63.1
			八幡浜	八幡浜市	4,600	1,992	118	24	34	3	2,146	288	4,634	6,897	2,306	108	81	7,086	65.4
				伊方町	656	240	258	42	9	1	3,566	498	665	4,490	781	11	210	4,710	14.1
				西予市	24,923	10,754	2,981	986	303	31	8,134	1,051	25,226	36,341	12,823	280	709	37,330	67.6
				計	30,178	12,987	3,356	1,052	347	35	13,846	1,837	30,525	47,728	15,910	398	1,000	49,126	62.1
		計画区計			60,904	26,544	5,594	1,768	1,321	116	27,937	3,497	62,226	95,756	31,924	1,591	2,044	99,391	62.6
	広域流域計				145,309	64,940	15,543	4,315	2,912	228	73,906	9,515	148,221	237,670	78,997	3,600	6,918	248,188	59.7
吉野・仁淀川	中予山岳	中予	久万高原	久万高原町	35,602	16,938	280	89	369	21	6,346	751	35,971	42,597	17,799	79	416	43,092	83.5
				計	35,602	16,938	280	89	369	21	6,346	751	35,971	42,597	17,799	79	416	43,092	83.5
	計画区計				35,602	16,938	280	89	369	21	6,346	751	35,971	42,597	17,799	79	416	43,092	83.5
	広域流域計				35,602	16,938	280	89	369	21	6,346	751	35,971	42,597	17,799	79	416	43,092	83.5
四万十川	南予	南予	南予	宇和島市	12,427	5,184	3,798	1,011	102	9	10,295	1,483	12,530	26,623	7,686	531	537	27,690	45.2
				松野町	4,343	1,807	432	161	76	7	1,536	201	4,419	6,387	2,176	22	50	6,459	68.4
				鬼北町	12,098	5,119	1,558	582	451	42	4,499	571	12,549	18,605	6,314	81	152	18,838	66.6
				計	28,869	12,109	5,788	1,754	629	58	16,329	2,255	29,498	51,615	16,175	634	739	52,987	55.7
			愛南	愛南町	6,921	2,734	959	199	141	13	6,741	879	7,062	14,762	3,825	90	376	15,229	46.4
				計	6,921	2,734	959	199	141	13	6,741	879	7,062	14,762	3,825	90	376	15,229	46.4
		計画区計			35,790	14,844	6,747	1,953	770	70	23,071	3,134	36,560	66,377	20,001	724	1,115	68,216	53.6
	広域流域計				35,790	14,844	6,747	1,953	770	70	23,071	3,134	36,560	66,377	20,001	724	1,115	68,216	53.6
県計					216,701	96,722	22,570	6,357	4,051	319	103,323	13,399	220,752	346,644	116,797	4,403	8,449	359,496	61.4

注：原数を四捨五入したものを計上。したがって集計値は縦横一致しないものもある。
　　無立木地とは、伐採跡地、未立木地、更新困難地の計である。
　　人工林率は、針葉樹及び広葉樹の人工林面積を面積計で割った値である。

(6) 今治松山森林計画区内の市町村の沿革

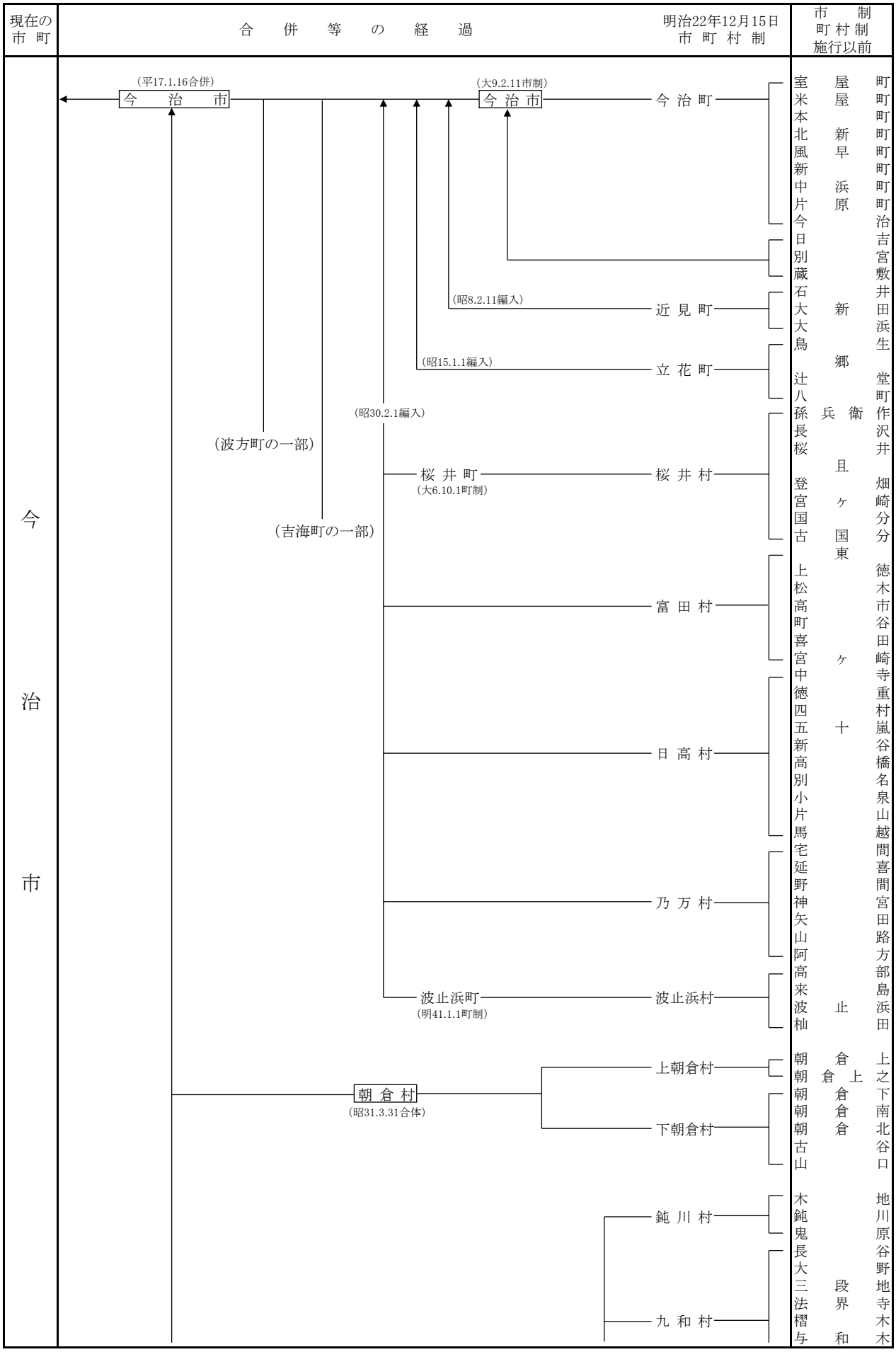

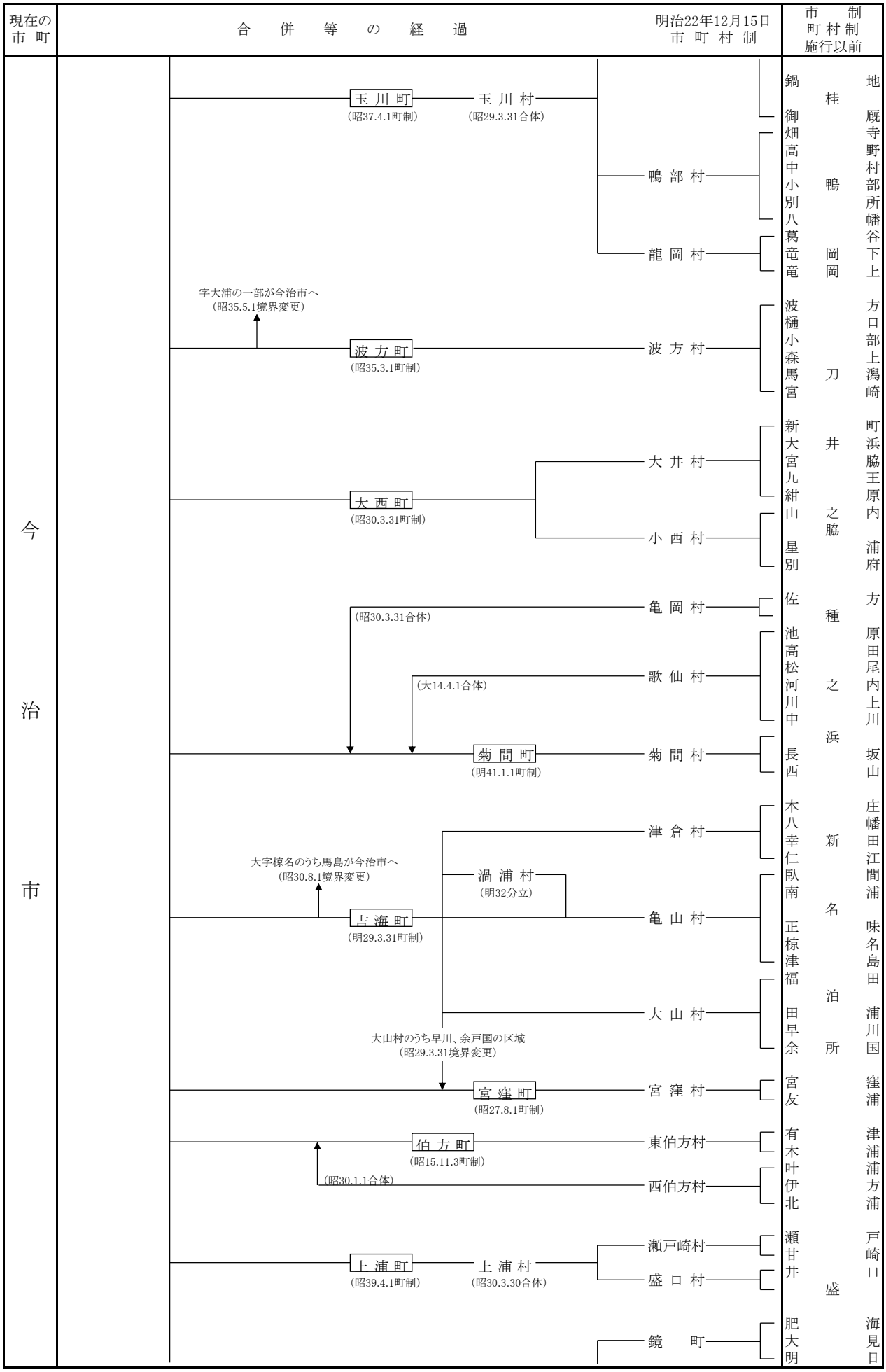
現在の市町
合併等の経過
明治22年12月15日 市町村制
市町村制施行以前
今治市
玉川町
(昭37.4.1町制)
玉川村
(昭29.3.31合体)
鴨部村
龍岡村
字大浦の一部が今治市へ
(昭35.5.1境界変更)
波方町
(昭35.3.1町制)
波方村
大井村
大西町
(昭30.3.31町制)
小西村
亀岡村
(昭30.3.31合体)
歌仙村
(大14.4.1合体)
菊間町
(明41.1.1町制)
菊間村
津倉村
大字椋名のうち馬島が今治市へ
(昭30.8.1境界変更)
渦浦村
(明32分立)
吉海町
(明29.3.31町制)
亀山村
大山村
大山村のうち早川、余戸国の区域
(昭29.3.31境界変更)
宮窪町
(昭27.8.1町制)
宮窪村
伯方町
(昭15.11.3町制)
東伯方村
(昭30.1.1合体)
西伯方村
上浦町
(昭39.4.1町制)
上浦村
(昭30.3.30合体)
瀬戸崎村
盛口村
鏡町
鍋 御 畑 高 中 小 別 八 葛 竜 竜
桂 鴨 岡 岡
波 樋 小 森 馬 宮
刀
新 大 宮 九 紺 山 星 別
井 之 脇
佐
種
池 高 松 河 川 中
之
長 西
浜
本 八 幸 仁 臥 南 正 椋 津 福 田 早 余
新 名 泊 所
宮 友
有 木 叶 伊 北
瀬 甘 井
盛
肥 大 明
地 厩 寺 野 村 部 所 幡 谷 下 上
方 口 部 上 潟 崎
町 浜 脇 王 原 内 浦 府
方 原 田 尾 内 上 川 坂 山
庄 幡 田 江 間 浦 味 名 島 田 浦 川 国
窪 浦
津 浦 浦 方 浦
戸 崎 口
海 見 日

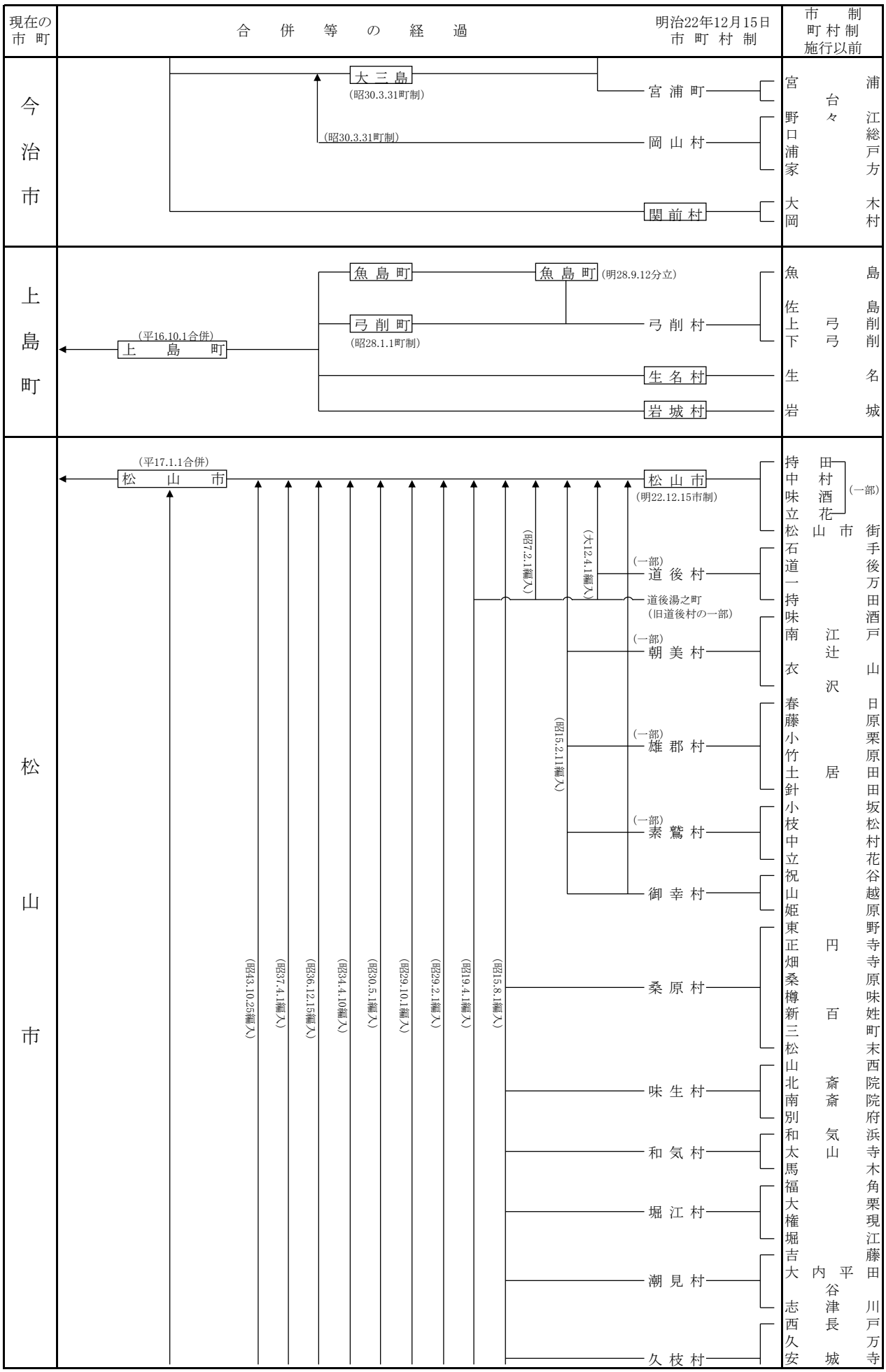
現在の市町
合併等の経過
明治22年12月15日 市町村制
市制 町村制 施行以前
今治市
大三島
(昭30.3.31町制)
宮浦町
(昭30.3.31町制)
岡山村
関前村
宮浦
台々
野江
口総
浦戸
家方
大木
岡村
上島町
(平16.10.1合併)
上島町
魚島町
魚島町
(明28.9.12分立)
弓削町
(昭28.1.1町制)
弓削村
生名村
岩城村
魚島
佐島
上弓削
下弓削
生名
岩城
松山市
(平17.1.1合併)
松山市
松山市
(明22.12.15市制)
(昭7.2.1編入)
(大12.4.1編入)
(一部)
道後村
道後湯之町
(旧道後村の一部)
(一部)
朝美村
(昭15.2.11編入)
(一部)
雄郡村
(一部)
素鷲村
御幸村
(昭43.10.25編入)
(昭37.4.1編入)
(昭36.12.15編入)
(昭34.4.10編入)
(昭30.5.1編入)
(昭29.10.1編入)
(昭29.2.1編入)
(昭19.4.1編入)
(昭15.8.1編入)
桑原村
味生村
和気村
堀江村
潮見村
久枝村
持田
中村
味酒
立花
(一部)
松山市街
石手
道後
一万
持田
味酒
南江戸
辻
衣山
沢
春日
藤原
小栗
竹原
土居田
針田
小坂
枝松
中村
立花
祝谷
山越
姫原
東野
正円寺
畑寺
桑原
樽味
新百姓
三町
松末
山西
北斎院
南斎院
別府
和気浜
太山寺
馬木
福角
大栗
権現
堀江
吉藤
大内平田
谷
志津川
西長戸
久万
安城寺

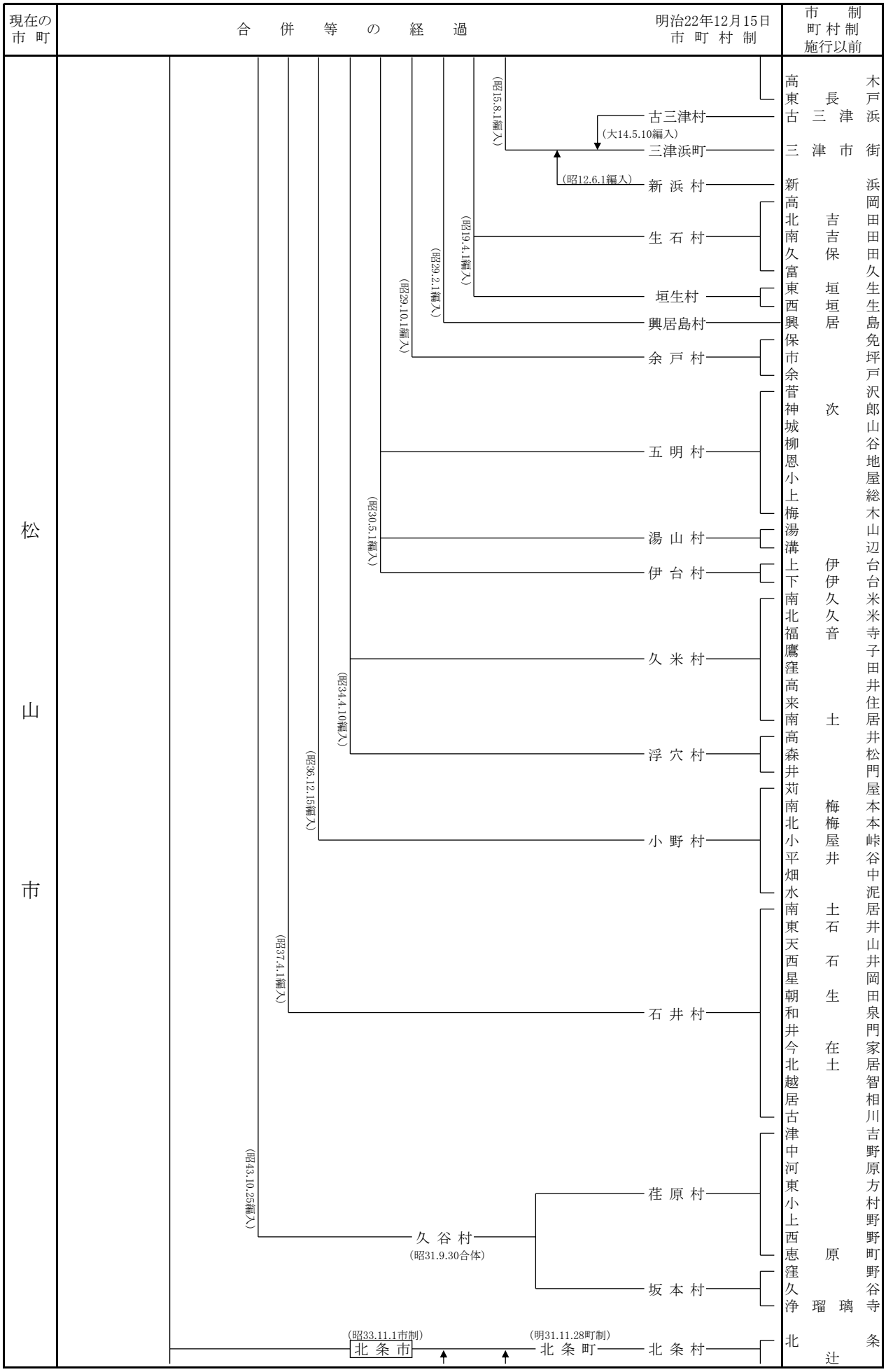
現在の市町
合併等の経過
明治22年12月15日 市町村制
市制町村制施行以前
松山市
古三津村
三津浜町
新浜村
生石村
垣生村
興居島村
余戸村
五明村
湯山村
伊台村
久米村
浮穴村
小野村
石井村
荏原村
坂本村
久谷村
北条村
北条市
北条町
(昭15.8.1編入)
(大14.5.10編入)
(昭12.6.1編入)
(昭19.4.1編入)
(昭29.2.1編入)
(昭29.10.1編入)
(昭30.5.1編入)
(昭34.4.10編入)
(昭36.12.15編入)
(昭37.4.1編入)
(昭43.10.25編入)
(昭31.9.30合体)
(昭33.11.1市制)
(明31.11.28町制)
高東古三津北南久富東西興保市余菅神城柳恩小上梅湯溝上下南北福鷹窪高来南高森井苅南北小平畑水南東天西星朝和井今北越居古津中河東小上西恵窪久浄北
木戸浜街浜岡田田田久生生島免坪戸沢郎山谷地屋総木山辺台台米米寺子田井住居井松門屋本本峠谷中泥居井山井岡田泉門家居智相川吉野原方村野野野町野谷寺条
長三津市
吉吉保
垣垣居
次
伊伊久久音
土
梅梅屋井
土石石生在土
原
瑠璃
辻

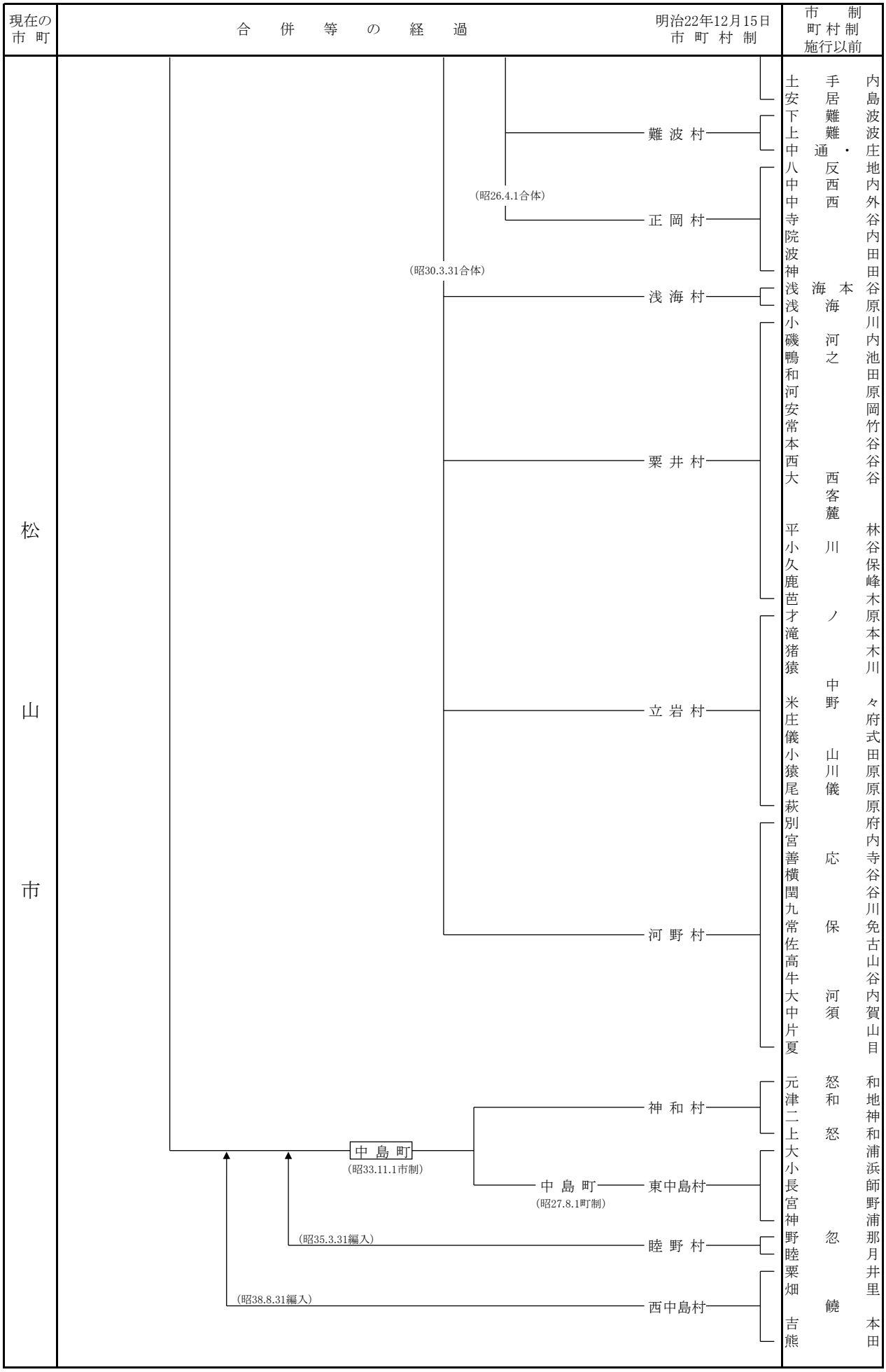
現在の市町
合併等の経過
明治22年12月15日 市町村制
市町村制施行以前
松山市
難波村
正岡村
浅海村
粟井村
立岩村
河野村
神和村
東中島村
睦野村
西中島村
中島町
中島町
(昭26.4.1合体)
(昭30.3.31合体)
(昭33.11.1市制)
(昭27.8.1町制)
(昭35.3.31編入)
(昭38.8.31編入)
土安下上中八中中寺院波神浅浅小磯鴨和河安常本西大平小久鹿芭才滝猪猿米庄儀小猿尾萩別宮善横閏九常佐高牛大中片夏元津二上大小長宮神野睦粟畑吉熊
手居難難・通反西西海海河之西客麓川ノ中野山川儀応保河須怒和怒忽饒
内島波波庄地内外谷内田田谷原川内池田原岡竹谷谷谷林谷保峰木原本木川々府式田原原原府内寺谷谷川免古山谷内賀山目和地神和浦浜師野浦那月井里本田

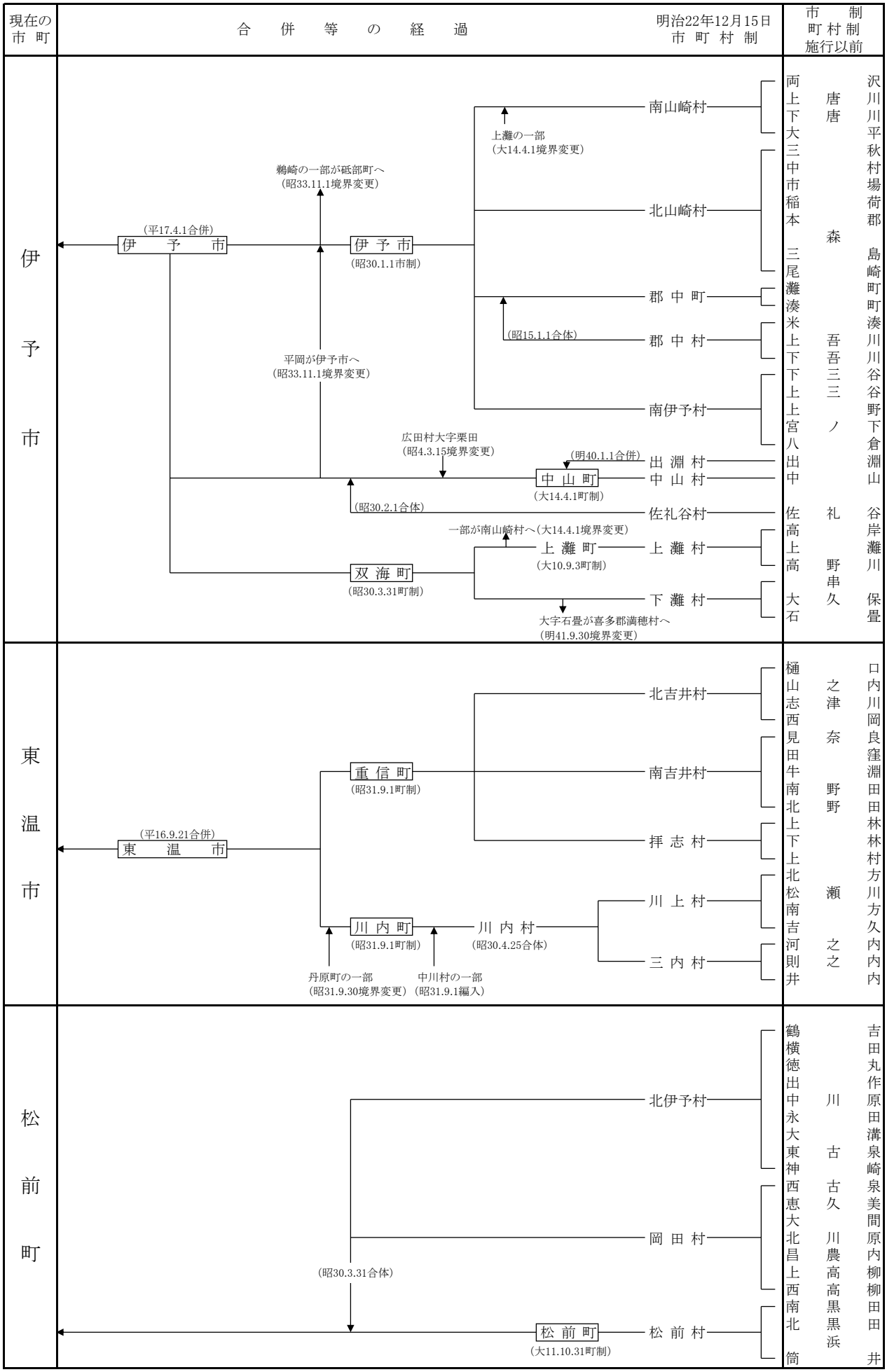
現在の市町
合併等の経過
明治22年12月15日 市町村制
市制町村制施行以前
伊予市
伊予市
(平17.4.1合併)
伊予市
(昭30.1.1市制)
鵜崎の一部が砥部町へ
(昭33.11.1境界変更)
平岡が伊予市へ
(昭33.11.1境界変更)
南山崎村
上灘の一部
(大14.4.1境界変更)
北山崎村
郡中町
郡中村
(昭15.1.1合体)
南伊予村
広田村大字栗田
(昭4.3.15境界変更)
(明40.1.1合併)
出淵村
中山町
(大14.4.1町制)
中山村
(昭30.2.1合体)
佐礼谷村
一部が南山崎村へ(大14.4.1境界変更)
上灘町
(大10.9.3町制)
上灘村
双海町
(昭30.3.31町制)
下灘村
大字石畳が喜多郡満穂村へ
(明41.9.30境界変更)
両上下大三中市稲本 三尾灘湊米上下下上上宮八出中 佐高上高 大石
唐唐 森 吾吾三三ノ 礼野串久
沢川川平秋村場荷郡 島崎町町湊川川谷谷野下倉淵山 谷岸灘川 保畳
東温市
東温市
(平16.9.21合併)
重信町
(昭31.9.1町制)
川内町
(昭31.9.1町制)
川内村
(昭30.4.25合体)
丹原町の一部
(昭31.9.30境界変更)
中川村の一部
(昭31.9.1編入)
北吉井村
南吉井村
拝志村
川上村
三内村
樋山志西見田牛南北上下上北松南吉河則井
之津奈野野 瀬之之
口内川岡良窪淵田田林林村方川方久内内内
松前町
(昭30.3.31合体)
北伊予村
岡田村
松前町
(大11.10.31町制)
松前村
鶴横徳出中永大東神西恵大北昌上西南北 筒
川古古久川農高高黒黒浜
吉田丸作原田溝泉崎泉美間原内柳柳田田 井

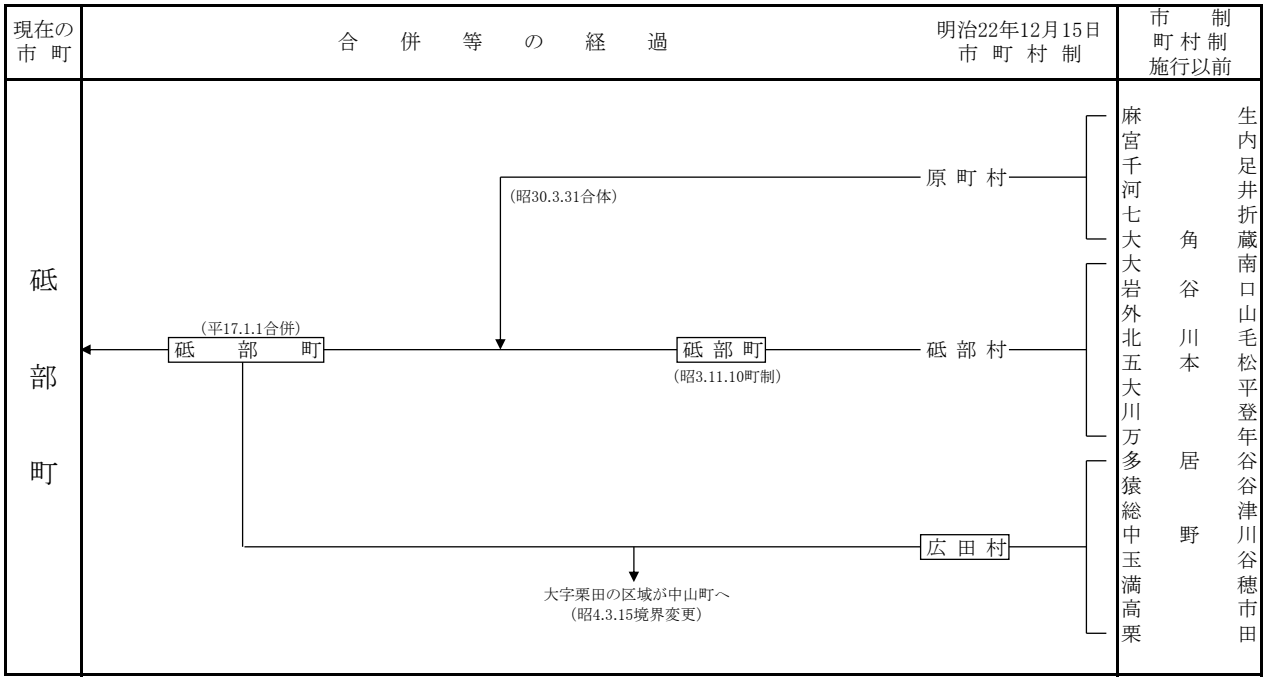
現在の市町
合併等の経過
明治22年12月15日 市町村制
市町村制施行以前
砥部町
原町村
(昭30.3.31合体)
砥部村
砥部町
(昭3.11.10町制)
(平17.1.1合併)
砥部町
広田村
大字栗田の区域が中山町へ
(昭4.3.15境界変更)
麻宮千河七大大岩外北五大川万多猿総中玉満高栗
角谷川本居野
生内足井折蔵南口山毛松平登年谷谷津川谷穂市田

(7) 今治松山森林計画区内の市町区域の名称

【今治市】
旧今治市の区域

市町村CD	大字CD	大　字　カ　ナ	大字漢字表記	国土調査
202	202002	ｱｶﾞﾀ	阿方	未
	202004	ｱｻﾋﾏﾁ	旭町	
	202005	ｲｶﾅｼ	五十嵐	未
	202006	ｲｼｲ	石井	
	202008	ｲﾏﾊﾞﾘﾑﾗ	今治村	未
	202010	ｳﾏｺﾞｴ	馬越	未
	202011	ｳﾏｼﾏ	馬島	未
	202012	ｴﾀﾞﾎﾞﾘﾁｮｳ	枝堀町	
	202014	ｴﾋﾞｽﾁｮｳ	恵美須町	
	202015	ｴﾝｷﾞ	延喜	未
	202016	ｵｵｼﾝﾃﾞﾝ	大新田	
	202018	ｵｵﾊﾏ	大浜	
	202020	ｶｻﾞﾊﾔﾁｮｳ	風早町	
	202021	ｶﾀﾊﾗﾁｮｳ	片原町	
	202022	ｶﾀﾔﾏ	片山	未
	202024	ｶﾐﾄｸ	上徳	
	202026	ｶﾝﾉﾐﾔ	神宮	未
	202027	ｷﾀｼﾞﾝﾏﾁ	北新町	
	202028	ｷﾀﾊﾏﾁｮｳ	北浜町	
	202029	ｷﾀﾎｳﾗｲﾁｮｳ	北宝来町	
	202030	ｷﾀﾑﾗ	喜田村	
	202031	ｷｮｳｴｲﾁｮｳ	共栄町	
	202033	ｸﾗｼｷ	蔵敷	
	202034	ｸﾗｼｷﾁｮｳ	蔵敷町	
	202036	ｸﾙｼﾏ	来島	未
	202039	ｺｲｽﾞﾐ	小泉	未
	202041	ｺｶﾞﾈﾁｮｳ	黄金町	
	202042	ｺｸﾌﾞ	国分	
	202043	ｺﾒﾔﾏﾁ	米屋町	
	202044	ｺﾞｳ	郷	
	202045	ｻｶｴﾏﾁ	栄町	
	202047	ｻｸﾗｲ	桜井	未
	202048	ｻｸﾗｲﾀﾞﾝﾁ	桜井団地	
	202051	ｼﾝﾏﾁ	新町	
	202052	ｽｴﾋﾛﾁｮｳ	末広町	
	202055	ｿﾏﾀﾞ	杣田	未
	202056	ﾀｲｼｮｳﾁｮｳ	大正町	
	202057	ﾀｶｲﾁ	高市	
	202059	ﾀｶﾊｼ	高橋	未
	202060	ﾀｶﾍﾞ	高部	未
	202061	ﾀｸﾏ	宅間	未
	202064	ﾀﾞﾝ	旦	未
	202065	ﾂｼﾞﾄﾞｳ	辻堂	
	202067	ﾃﾝﾎﾟｳｻﾞﾝﾁｮｳ	天保山町	
	202068	ﾄｵﾘﾁｮｳ	通町	
	202069	ﾄｷﾜﾁｮｳ	常盤町	
	202070	ﾄｸｼｹﾞ	徳重	
	202071	ﾄﾘｳ	鳥生	
	202073	ﾅｶﾃﾞﾗ	中寺	
	202074	ﾅｶﾊﾞﾏﾁｮｳ	中浜町	
	202075	ﾅｶﾞｻﾜ	長沢	未
	202077	ﾆﾔ	新谷	未
	202081	ﾉﾎﾞﾘﾊﾞﾀ	登畑	未
	202082	ﾉﾏ	野間	未
	202084	ﾊｼﾊﾏ	波止浜	
	202085	ﾊｯﾁｮｳ	八町	
	202088	ﾋｶﾞｼﾑﾗ	東村	
	202089	ﾋｶﾞｼﾓﾝﾁｮｳ	東門町	
	202090	ﾋｷﾞｼﾞﾏ	比岐島	
	202092	ﾋﾖｼ	日吉	
	202095	ﾋﾗﾔﾏ	平山	
	202096	ﾋﾛｺｳｼﾞ	広小路	

202	202097	ﾌﾙｺｸﾌﾞ	古国分	
	202098	ﾍﾞｯｸ	別宮	
	202099	ﾍﾞｯｸﾁｮｳ	別宮町	
	202100	ﾍﾞﾂﾐｮｳ	別名	未
	202101	ﾎﾝﾏﾁ	本町	
	202102	ﾏｺﾞﾍﾞｴｻｸ	孫兵衛作	未
	202103	ﾏﾁﾔ	町谷	未
	202104	ﾏﾂｷﾞ	松木	
	202105	ﾏﾂﾓﾄﾁｮｳ	松本町	
	202108	ﾐｽｶﾁｮｳ	美須賀町	
	202110	ﾐﾅﾐﾀﾞｲﾓﾝﾁｮｳ	南大門町	
	202111	ﾐﾅﾐﾎｳﾗｲﾁｮｳ	南宝来町	
	202113	ﾐﾎﾁｮｳ	美保町	
	202114	ﾐﾔｶﾞｻｷ	宮ケ崎	未
	202119	ﾑﾛﾔﾁｮｳ	室屋町	
	202121	ﾔﾀ	矢田	未
	202123	ﾔﾏｼﾞ	山路	未
	202125	ﾖﾑﾗ	四村	
	202126	ｶﾅﾝﾁｮｳ	河南町	
	202129	ｶﾗｺﾀﾞｲ　ﾋｶﾞｼ	唐子台東	
	202130	ｶﾗｺﾀﾞｲ　ﾆｼ	唐子台西	
	202131	ｳﾏｺﾞｴﾁｮｳ	馬越町	
	202132	ｷﾀﾋﾖｼﾁｮｳ	北日吉町	
	202133	ﾅｶﾋﾖｼﾁｮｳ	中日吉町	
	202134	ｺｲｹﾁｮｳ	鯉池町	
	202135	ﾔﾏｼﾞﾁｮｳ	山路町	
	202136	ｿｳｼﾞｬﾁｮｳ	蒼社町	
	202137	ｲｽﾞﾐｶﾞﾜﾁｮｳ	泉川町	
	202138	ﾐﾅﾐﾋﾖｼﾁｮｳ	南日吉町	
	202139	ﾕﾉｳﾗ	湯ノ浦	未
	202140	ﾋｶﾞｼﾄﾘｭｳﾁｮｳ	東鳥生町	
	202141	ﾐﾅﾐﾄﾘｭｳﾁｮｳ	南鳥生町	
	202142	ｷﾀﾄﾘｭｳﾁｮｳ	北鳥生町	
	202143	ｷﾞｵﾝﾁｮｳ	祇園町	
	202144	ﾐﾅﾐｺｳｹﾞﾁｮｳ	南高下町	
	202145	ｷﾀｺｳｹﾞﾁｮｳ	北高下町	
	202146	ｷﾇﾎﾞｼﾁｮｳ	衣干町	
	202147	ﾂﾁﾊﾞｼﾁｮｳ	土橋町	
	202148	ｺｳｼﾞｮｳｼﾞﾁｮｳ	広紹寺町	
	202149	ﾖｺﾀﾁｮｳ	横田町	
	202150	ﾀﾁﾊﾞﾅﾁｮｳ	立花町	
	202151	ｺﾞｳﾎﾝﾁｮｳ	郷本町	
	202152	ｺﾞｳﾛｯｶｳﾁﾁｮｳ	郷六ケ内町	
	202153	ｺﾞｳｼﾝﾔｼｷﾁｮｳ	郷新屋敷町	
	202154	ｲｼﾊﾞｼﾁｮｳ	石橋町	
	202155	ﾐﾅﾄﾁｮｳ	湊町	
	202156	ｶﾈﾊﾞﾁｮｳ	鐘場町	
	202157	ｵｵｼﾝﾃﾞﾝﾁｮｳ	大新田町	
	202158	ｲｼｲﾁｮｳ	石井町	
	202159	ﾐﾔｼﾀﾁｮｳ	宮下町	
	202160	ｺｳﾁﾁｮｳ	高地町	
	202161	ﾔﾏｶﾀﾁｮｳ	山方町	
	202162	ｵｵﾊﾏﾁｮｳ	大浜町	
	202163	ｺｳﾗﾁｮｳ	小浦町	
	202164	ｽﾅﾊﾞﾁｮｳ	砂場町	
	202165	ﾁｶﾐﾁｮｳ	近見町	
	202166	ﾊｯﾁｮｳﾋｶﾞｼ	八町東	
	202167	ﾊｯﾁｮｳﾆｼ	八町西	
	202168	ﾅｶﾎﾞﾘ	中堀	
	202169	ｼﾞﾎﾞﾘ	地堀	
	202170	ｳﾁﾎﾞﾘ	内堀	
	202500	ﾐﾎﾏﾁｲｯﾁｮｳﾒ	美保町一丁目	
	202501	ﾐﾎﾏﾁﾆﾁｮｳﾒ	美保町二丁目	
	202502	ﾐﾎﾏﾁｻﾝﾁｮｳﾒ	美保町三丁目	
	202503	ﾎﾝﾏﾁｺﾞﾁｮｳﾒ	本町五丁目	
	202504	ﾎﾝﾏﾁﾛｸﾁｮｳﾒ	本町六丁目	
	202505	ﾎﾝﾏﾁﾅﾅﾁｮｳﾒ	本町七丁目	

202	202506	ﾑﾛﾔﾁｮｳｺﾞﾁｮｳﾒ	室屋町五丁目	
	202507	ﾑﾛﾔﾁｮｳﾛｸﾁｮｳﾒ	室屋町六丁目	
	202508	ﾑﾛﾔﾁｮｳﾅﾅﾁｮｳﾒ	室屋町七丁目	
	202509	ﾀｲｼｮｳﾁｮｳｺﾞﾁｮｳﾒ	大正町五丁目	
	202510	ﾀｲｼｮｳﾁｮｳﾛｸﾁｮｳﾒ	大正町六丁目	
	202511	ﾀｲｼｮｳﾁｮｳﾅﾅﾁｮｳﾒ	大正町七丁目	
	202512	ﾍﾞｯｸﾁｮｳｺﾞﾁｮｳﾒ	別宮町五丁目	
	202513	ﾍﾞｯｸﾁｮｳﾛｸﾁｮｳﾒ	別宮町六丁目	
	202514	ﾍﾞｯｸﾁｮｳﾅﾅﾁｮｳﾒ	別宮町七丁目	
	202515	ﾍﾞｯｸﾁｮｳﾊｯﾁｮｳﾒ	別宮町八丁目	
	202516	ﾍﾞｯｸﾁｮｳｷｭｳﾁｮｳﾒ	別宮町九丁目	
	202517	ﾃﾝﾎﾟｳｻﾞﾝﾁｮｳｺﾞﾁｮｳﾒ	天保山町五丁目	
	202518	ﾃﾝﾎﾟｳｻﾞﾝﾁｮｳﾛｸﾁｮｳﾒ	天保山町六丁目	
	202519	ﾋｶﾞｼﾓﾝﾁｮｳﾖﾝﾁｮｳﾒ	東門町四丁目	
	202520	ﾋｶﾞｼﾓﾝﾁｮｳｺﾞﾁｮｳﾒ	東門町五丁目	
	202521	ﾋｶﾞｼﾓﾝﾁｮｳﾛｸﾁｮｳﾒ	東門町六丁目	
	202522	ﾐｽｶﾁｮｳﾖﾝﾁｮｳﾒ	美須賀町四丁目	
	202523	ｴﾀﾞﾎﾘﾁｮｳｻﾝﾁｮｳﾒ	枝堀町三丁目	
	202524	ｺｶﾞﾈﾁｮｳﾛｸﾁｮｳﾒ	黄金町六丁目	
	202525	ﾄｷﾜﾁｮｳｺﾞﾁｮｳﾒ	常盤町五丁目	
	202526	ﾄｷﾜﾁｮｳﾛｸﾁｮｳﾒ	常盤町六丁目	
	202527	ﾄｷﾜﾁｮｳﾅﾅﾁｮｳﾒ	常盤町七丁目	
	202528	ﾄｷﾜﾁｮｳﾊｯﾁｮｳﾒ	常盤町八丁目	
	202529	ｺｲｹﾁｮｳｲｯﾁｮｳﾒ	鯉池町一丁目	
	202530	ｺｲｹﾁｮｳﾆﾁｮｳﾒ	鯉池町二丁目	
	202531	ｺｲｹﾁｮｳｻﾝﾁｮｳﾒ	鯉池町三丁目	
	202532	ﾅｶﾋｮｼﾁｮｳｲｯﾁｮｳﾒ	中日吉町一丁目	
	202533	ﾅｶﾋｮｼﾁｮｳﾆﾁｮｳﾒ	中日吉町二丁目	
	202534	ﾅｶﾋｮｼﾁｮｳｻﾝﾁｮｳﾒ	中日吉町三丁目	
	202535	ｷﾀﾋｮｼﾁｮｳｲｯﾁｮｳﾒ	北日吉町一丁目	
	202536	ｷﾀﾋｮｼﾁｮｳﾆﾁｮｳﾒ	北日吉町二丁目	
	202537	ｷﾀﾋｮｼﾁｮｳｻﾝﾁｮｳﾒ	北日吉町三丁目	
	202538	ｳﾏｺﾞｴﾁｮｳｲｯﾁｮｳﾒ	馬越町一丁目	未
	202539	ｳﾏｺﾞｴﾁｮｳﾆﾁｮｳﾒ	馬越町二丁目	未
	202540	ｳﾏｺﾞｴﾁｮｳｻﾝﾁｮｳﾒ	馬越町三丁目	
	202541	ﾔﾏｼﾞﾁｮｳｲｯﾁｮｳﾒ	山路町一丁目	
	202542	ﾐﾅﾐﾋｮｼﾁｮｳｲｯﾁｮｳﾒ	南日吉町一丁目	
	202543	ﾐﾅﾐﾋｮｼﾁｮｳﾆﾁｮｳﾒ	南日吉町二丁目	
	202544	ﾐﾅﾐﾋｮｼﾁｮｳｻﾝﾁｮｳﾒ	南日吉町三丁目	
	202545	ｲｽﾞﾐｶﾞﾜﾁｮｳｲｯﾁｮｳﾒ	泉川町一丁目	
	202546	ｲｽﾞﾐｶﾞﾜﾁｮｳﾆﾁｮｳﾒ	泉川町二丁目	
	202547	ｿｳｼﾞｬﾁｮｳｲｯﾁｮｳﾒ	蒼社町一丁目	
	202548	ｿｳｼﾞｬﾁｮｳﾆﾁｮｳﾒ	蒼社町二丁目	
	202549	ﾀﾁﾊﾞﾅﾁｮｳｲｯﾁｮｳﾒ	立花町一丁目	
	202550	ﾀﾁﾊﾞﾅﾁｮｳﾆﾁｮｳﾒ	立花町二丁目	
	202551	ﾀﾁﾊﾞﾅﾁｮｳｻﾝﾁｮｳﾒ	立花町三丁目	
	202552	ﾀﾁﾊﾞﾅﾁｮｳﾖﾝﾁｮｳﾒ	立花町四丁目	
	202553	ｲｼﾊﾞｼﾁｮｳｲｯﾁｮｳﾒ	石橋町一丁目	
	202554	ｲｼﾊﾞｼﾁｮｳﾆﾁｮｳﾒ	石橋町二丁目	
	202555	ｶﾅﾝﾁｮｳｲｯﾁｮｳﾒ	河南町一丁目	
	202556	ｶﾅﾝﾁｮｳﾆﾁｮｳﾒ	河南町二丁目	
	202557	ｶﾅﾝﾁｮｳｻﾝﾁｮｳﾒ	河南町三丁目	
	202558	ｺﾞｳﾎﾝﾁｮｳｲｯﾁｮｳﾒ	郷本町一丁目	
	202559	ｺﾞｳﾎﾝﾁｮｳﾆﾁｮｳﾒ	郷本町二丁目	
	202560	ｺﾞｳﾛｯｶｳﾁﾁｮｳｲｯﾁｮｳﾒ	郷六ケ内町	
	202561	ｺﾞｳﾛｯｶｳﾁﾁｮｳﾆﾁｮｳﾒ	郷六ケ内町	
	202562	ｺﾞｳｼﾝﾔｼｷﾁｮｳｲｯﾁｮｳﾒ	郷新屋敷町一丁目	
	202563	ｺﾞｳｼﾝﾔｼｷﾁｮｳﾆﾁｮｳﾒ	郷新屋敷町二丁目	
	202564	ｺﾞｳｼﾝﾔｼｷﾁｮｳｻﾝﾁｮｳﾒ	郷新屋敷町三丁目	
	202565	ｺﾞｳｼﾝﾔｼｷﾁｮｳﾖﾝﾁｮｳﾒ	郷新屋敷町四丁目	
	202566	ﾐﾅﾄﾁｮｳｲｯﾁｮｳﾒ	湊町一丁目	
	202567	ｶﾈﾊﾞﾁｮｳｲｯﾁｮｳﾒ	鐘場町一丁目	
	202568	ｶﾈﾊﾞﾁｮｳﾆﾁｮｳﾒ	鐘場町二丁目	
	202569	ﾔﾏｶﾀﾁｮｳｲｯﾁｮｳﾒ	山方町一丁目	未
	202570	ﾔﾏｶﾀﾁｮｳﾆﾁｮｳﾒ	山方町二丁目	未
	202571	ｵｵｼﾝﾃﾞﾝﾁｮｳｲｯﾁｮｳﾒ	大新田町一丁目	
	202572	ｵｵｼﾝﾃﾞﾝﾁｮｳﾆﾁｮｳﾒ	大新田町二丁目	

202	202573	ｵｵｼﾝﾃﾞﾝﾁｮｳｻﾝﾁｮｳﾒ	大新田町三丁目	
	202574	ｵｵｼﾝﾃﾞﾝﾁｮｳﾖﾝﾁｮｳﾒ	大新田町四丁目	
	202575	ｵｵｼﾝﾃﾞﾝﾁｮｳｺﾞﾁｮｳﾒ	大新田町五丁目	
	202576	ｲｼｲﾁｮｳｲｯﾁｮｳﾒ	石井町一丁目	
	202577	ｲｼｲﾁｮｳﾆﾁｮｳﾒ	石井町二丁目	
	202578	ｲｼｲﾁｮｳｻﾝﾁｮｳﾒ	石井町三丁目	
	202579	ｲｼｲﾁｮｳﾖﾝﾁｮｳﾒ	石井町四丁目	
	202580	ｲｼｲﾁｮｳｺﾞﾁｮｳﾒ	石井町五丁目	未
	202581	ﾐﾔｼﾀﾁｮｳｲｯﾁｮｳﾒ	宮下町一丁目	
	202582	ﾐﾔｼﾀﾁｮｳﾆﾁｮｳﾒ	宮下町二丁目	
	202583	ﾐﾔｼﾀﾁｮｳｻﾝﾁｮｳﾒ	宮下町三丁目	未
	202584	ｺｳﾁﾁｮｳｲｯﾁｮｳﾒ	高地町一丁目	未
	202585	ｺｳﾁﾁｮｳﾆﾁｮｳﾒ	高地町二丁目	未
	202586	ﾋｶﾞｼﾄﾘｭｳﾁｮｳｲｯﾁｮｳﾒ	東鳥生町一丁目	
	202587	ﾋｶﾞｼﾄﾘｭｳﾁｮｳﾆﾁｮｳﾒ	東鳥生町二丁目	
	202588	ﾋｶﾞｼﾄﾘｭｳﾁｮｳｻﾝﾁｮｳﾒ	東鳥生町三丁目	
	202589	ﾋｶﾞｼﾄﾘｭｳﾁｮｳﾖﾝﾁｮｳﾒ	東鳥生町四丁目	
	202590	ﾁｶﾐﾁｮｳｲｯﾁｮｳﾒ	近見町一丁目	未
	202591	ﾁｶﾐﾁｮｳﾆﾁｮｳﾒ	近見町二丁目	
	202592	ﾁｶﾐﾁｮｳｻﾝﾁｮｳﾒ	近見町三丁目	未
	202593	ﾁｶﾐﾁｮｳﾖﾝﾁｮｳﾒ	近見町四丁目	未
	202594	ﾐﾅﾄﾁｮｳﾆﾁｮｳﾒ	湊町二丁目	未
	202595	ｵｵﾊﾏﾁｮｳｲｯﾁｮｳﾒ	大浜町一丁目	未
	202596	ｵｵﾊﾏﾁｮｳﾆﾁｮｳﾒ	大浜町二丁目	未
	202597	ｵｵﾊﾏﾁｮｳｻﾝﾁｮｳﾒ	大浜町三丁目	未
	202598	ｽﾅﾊﾞﾁｮｳｲｯﾁｮｳﾒ	砂場町一丁目	未
	202599	ｽﾅﾊﾞﾁｮｳﾆﾁｮｳﾒ	砂場町二丁目	未
	202600	ｺｳﾗﾁｮｳｲｯﾁｮｳﾒ	小浦町一丁目	
	202601	ｺｳﾗﾁｮｳﾆﾁｮｳﾒ	小浦町二丁目	未
	202602	ﾑﾛﾔﾁｮｳｲｯﾁｮｳﾒ	室屋町一丁目	
	202603	ﾑﾛﾔﾁｮｳﾆﾁｮｳﾒ	室屋町二丁目	
	202604	ﾑﾛﾔﾁｮｳｻﾝﾁｮｳﾒ	室屋町三丁目	
	202605	ﾑﾛﾔﾁｮｳﾖﾝﾁｮｳﾒ	室屋町四丁目	
	202606	ｺﾒﾔﾁｮｳｲｯﾁｮｳﾒ	米屋町一丁目	
	202607	ｺﾒﾔﾁｮｳﾆﾁｮｳﾒ	米屋町二丁目	
	202608	ｺﾒﾔﾁｮｳｻﾝﾁｮｳﾒ	米屋町三丁目	
	202609	ｺﾒﾔﾁｮｳﾖﾝﾁｮｳﾒ	米屋町四丁目	
	202610	ﾎﾝﾏﾁｲｯﾁｮｳﾒ	本町一丁目	
	202611	ﾎﾝﾏﾁﾆﾁｮｳﾒ	本町二丁目	
	202612	ﾎﾝﾏﾁｻﾝﾁｮｳﾒ	本町三丁目	
	202613	ﾎﾝﾏﾁﾖﾝﾁｮｳﾒ	本町四丁目	
	202614	ｶｻﾞﾊﾔﾁｮｳｲｯﾁｮｳﾒ	風早町一丁目	
	202615	ｶｻﾞﾊﾔﾁｮｳﾆﾁｮｳﾒ	風早町二丁目	
	202616	ｶｻﾞﾊﾔﾁｮｳｻﾝﾁｮｳﾒ	風早町三丁目	
	202617	ｶｻﾞﾊﾔﾁｮｳﾖﾝﾁｮｳﾒ	風早町四丁目	
	202618	ﾅｶﾊﾞﾏﾁｮｳｲｯﾁｮｳﾒ	中浜町一丁目	
	202619	ﾅｶﾊﾞﾏﾁｮｳﾆﾁｮｳﾒ	中浜町二丁目	
	202620	ﾅｶﾊﾞﾏﾁｮｳｻﾝﾁｮｳﾒ	中浜町三丁目	
	202621	ﾅｶﾊﾞﾏﾁｮｳﾖﾝﾁｮｳﾒ	中浜町四丁目	
	202622	ｶﾀﾊﾗﾁｮｳｲｯﾁｮｳﾒ	方原町一丁目	
	202623	ｶﾀﾊﾗﾁｮｳﾆﾁｮｳﾒ	方原町二丁目	
	202624	ｶﾀﾊﾗﾁｮｳｻﾝﾁｮｳﾒ	方原町三丁目	
	202625	ｶﾀﾊﾗﾁｮｳﾖﾝﾁｮｳﾒ	方原町四丁目	
	202626	ﾍﾞｯｸﾁｮｳｲｯﾁｮｳﾒ	別宮町一丁目	
	202627	ﾍﾞｯｸﾁｮｳﾆﾁｮｳﾒ	別宮町二丁目	
	202628	ﾍﾞｯｸﾁｮｳｻﾝﾁｮｳﾒ	別宮町三丁目	
	202629	ﾍﾞｯｸﾁｮｳﾖﾝﾁｮｳﾒ	別宮町四丁目	
	202630	ﾃﾝﾎﾟｳｻﾞﾝﾁｮｳｲｯﾁｮｳﾒ	天保山町一丁目	
	202631	ﾃﾝﾎﾟｳｻﾞﾝﾁｮｳﾆﾁｮｳﾒ	天保山町二丁目	
	202632	ﾃﾝﾎﾟｳｻﾞﾝﾁｮｳｻﾝﾁｮｳﾒ	天保山町三丁目	
	202633	ﾃﾝﾎﾟｳｻﾞﾝﾁｮｳﾖﾝﾁｮｳﾒ	天保山町四丁目	
	202634	ｴﾋﾞｽﾁｮｳｲｯﾁｮｳﾒ	恵美須町一丁目	
	202635	ｴﾋﾞｽﾁｮｳﾆﾁｮｳﾒ	恵美須町二丁目	
	202636	ｴﾋﾞｽﾁｮｳｻﾝﾁｮｳﾒ	恵美須町三丁目	
	202637	ﾋｶﾞｼﾓﾝﾁｮｳｲｯﾁｮｳﾒ	東門町一丁目	
	202638	ﾋｶﾞｼﾓﾝﾁｮｳﾆﾁｮｳﾒ	東門町二丁目	
	202639	ﾋｶﾞｼﾓﾝﾁｮｳｻﾝﾁｮｳﾒ	東門町三丁目	

202	202640	ﾐｽｶﾁｮｳｲｯﾁｮｳﾒ	美須賀町一丁目	
	202641	ﾐｽｶﾁｮｳﾆﾁｮｳﾒ	美須賀町二丁目	
	202642	ﾐｽｶﾁｮｳｻﾝﾁｮｳﾒ	美須賀町三丁目	
	202643	ﾄｵﾘﾁｮｳｲｯﾁｮｳﾒ	通町一丁目	
	202644	ﾄｵﾘﾁｮｳﾆﾁｮｳﾒ	通町二丁目	
	202645	ﾄｵﾘﾁｮｳｻﾝﾁｮｳﾒ	通町三丁目	
	202646	ｴﾀﾞﾎﾞﾘﾁｮｳｲｯﾁｮｳﾒ	枝堀町一丁目	
	202647	ｴﾀﾞﾎﾞﾘﾁｮｳﾆﾁｮｳﾒ	枝堀町二丁目	
	202648	ｸﾗｼｷﾁｮｳｲｯﾁｮｳﾒ	蔵敷町一丁目	
	202649	ｸﾗｼｷﾁｮｳﾆﾁｮｳﾒ	蔵敷町二丁目	
	202650	ﾄｷﾜﾁｮｳｲｯﾁｮｳﾒ	常盤町一丁目	
	202651	ﾄｷﾜﾁｮｳﾆﾁｮｳﾒ	常盤町二丁目	
	202652	ﾄｷﾜﾁｮｳｻﾝﾁｮｳﾒ	常盤町三丁目	
	202653	ﾄｷﾜﾁｮｳﾖﾝﾁｮｳﾒ	常盤町四丁目	
	202654	ｻｶｴﾏﾁｲｯﾁｮｳﾒ	栄町一丁目	
	202655	ｻｶｴﾏﾁﾆﾁｮｳﾒ	栄町二丁目	
	202656	ｻｶｴﾏﾁｻﾝﾁｮｳﾒ	栄町三丁目	
	202657	ｻｶｴﾏﾁﾖﾝﾁｮｳﾒ	栄町四丁目	
	202658	ｷｮｳｴｲﾁｮｳｲｯﾁｮｳﾒ	共栄町一丁目	
	202659	ｷｮｳｴｲﾁｮｳﾆﾁｮｳﾒ	共栄町二丁目	
	202660	ｷｮｳｴｲﾁｮｳｻﾝﾁｮｳﾒ	共栄町三丁目	
	202661	ｷｮｳｴｲﾁｮｳﾖﾝﾁｮｳﾒ	共栄町四丁目	
	202662	ｷｮｳｴｲﾁｮｳｺﾞﾁｮｳﾒ	共栄町五丁目	
	202663	ﾀｲｼｮｳﾁｮｳｲｯﾁｮｳﾒ	大正町一丁目	
	202664	ﾀｲｼｮｳﾁｮｳﾆﾁｮｳﾒ	大正町二丁目	
	202665	ﾀｲｼｮｳﾁｮｳｻﾝﾁｮｳﾒ	大正町三丁目	
	202666	ﾀｲｼｮｳﾁｮｳﾖﾝﾁｮｳﾒ	大正町四丁目	
	202667	ﾐﾅﾐﾀﾞｲﾓﾝﾁｮｳｲｯﾁｮｳﾒ	南大門町一丁目	
	202668	ﾐﾅﾐﾀﾞｲﾓﾝﾁｮｳﾆﾁｮｳﾒ	南大門町二丁目	
	202669	ﾐﾅﾐﾀﾞｲﾓﾝﾁｮｳｻﾝﾁｮｳﾒ	南大門町三丁目	
	202670	ﾐﾅﾐﾀﾞｲﾓﾝﾁｮｳﾖﾝﾁｮｳﾒ	南大門町四丁目	
	202671	ｷﾀﾎｳﾗｲﾁｮｳｲｯﾁｮｳﾒ	北宝来町一丁目	
	202672	ｷﾀﾎｳﾗｲﾁｮｳﾆﾁｮｳﾒ	北宝来町二丁目	
	202673	ｷﾀﾎｳﾗｲﾁｮｳｻﾝﾁｮｳﾒ	北宝来町三丁目	
	202674	ｷﾀﾎｳﾗｲﾁｮｳﾖﾝﾁｮｳﾒ	北宝来町四丁目	
	202675	ｺｶﾞﾈﾁｮｳｲｯﾁｮｳﾒ	黄金町一丁目	
	202676	ｺｶﾞﾈﾁｮｳﾆﾁｮｳﾒ	黄金町二丁目	
	202677	ｺｶﾞﾈﾁｮｳｻﾝﾁｮｳﾒ	黄金町三丁目	
	202678	ｺｶﾞﾈﾁｮｳﾖﾝﾁｮｳﾒ	黄金町四丁目	
	202679	ｺｶﾞﾈﾁｮｳｺﾞﾁｮｳﾒ	黄金町五丁目	
	202680	ｽｴﾋﾛﾁｮｳｲｯﾁｮｳﾒ	末広町一丁目	
	202681	ｽｴﾋﾛﾁｮｳﾆﾁｮｳﾒ	末広町二丁目	
	202682	ｽｴﾋﾛﾁｮｳｻﾝﾁｮｳﾒ	末広町三丁目	
	202683	ｽｴﾋﾛﾁｮｳﾖﾝﾁｮｳﾒ	末広町四丁目	
	202684	ﾏﾂﾓﾄﾁｮｳｲｯﾁｮｳﾒ	松本町一丁目	
	202685	ﾏﾂﾓﾄﾁｮｳﾆﾁｮｳﾒ	松本町二丁目	
	202686	ﾏﾂﾓﾄﾁｮｳｻﾝﾁｮｳﾒ	松本町三丁目	
	202687	ﾏﾂﾓﾄﾁｮｳﾖﾝﾁｮｳﾒ	松本町四丁目	
	202688	ﾏﾂﾓﾄﾁｮｳｺﾞﾁｮｳﾒ	松本町五丁目	
	202689	ｱｻﾋﾏﾁｲｯﾁｮｳﾒ	旭町一丁目	
	202690	ｱｻﾋﾏﾁﾆﾁｮｳﾒ	旭町二丁目	
	202691	ｱｻﾋﾏﾁｻﾝﾁｮｳﾒ	旭町三丁目	
	202692	ｱｻﾋﾏﾁﾖﾝﾁｮｳﾒ	旭町四丁目	
	202693	ｱｻﾋﾏﾁｺﾞﾁｮｳﾒ	旭町五丁目	
	202694	ﾐﾅﾐﾎｳﾗｲﾁｮｳｲｯﾁｮｳﾒ	南宝来町一丁目	
	202695	ﾐﾅﾐﾎｳﾗｲﾁｮｳﾆﾁｮｳﾒ	南宝来町二丁目	
	202696	ﾐﾅﾐﾎｳﾗｲﾁｮｳｻﾝﾁｮｳﾒ	南宝来町三丁目	
	202697	ﾋｶﾞｼﾄﾘｳﾁｮｳｺﾞﾁｮｳﾒ	東鳥生町五丁目	
	202698	ｶﾗｺﾀﾞｲﾋｶﾞｼｲｯﾁｮｳﾒ	唐子台東一丁目	
	202699	ｶﾗｺﾀﾞｲﾋｶﾞｼﾆﾁｮｳﾒ	唐子台東二丁目	
	202700	ｶﾗｺﾀﾞｲﾋｶﾞｼｻﾝﾁｮｳﾒ	唐子台東三丁目	
	202701	ｶﾗｺﾀﾞｲﾆｼｲｯﾁｮｳﾒ	唐子台西一丁目	
	202702	ｶﾗｺﾀﾞｲﾆｼﾆﾁｮｳﾒ	唐子台西二丁目	
	202703	ｶﾗｺﾀﾞｲﾆｼｻﾝﾁｮｳﾒ	唐子台西三丁目	
	202704	ｻｸﾗｲﾀﾞﾝﾁｲｯﾁｮｳﾒ	桜井団地一丁目	
	202705	ｻｸﾗｲﾀﾞﾝﾁﾆﾁｮｳﾒ	桜井団地二丁目	
	202706	ｻｸﾗｲﾀﾞﾝﾁｻﾝﾁｮｳﾒ	桜井団地三丁目	

202	202707	ｻｸﾗｲﾀﾞﾝﾁﾖﾝﾁｮｳﾒ	桜井団地四丁目	
	202708	ｻｸﾗｲﾀﾞﾝﾁｺﾞﾁｮｳﾒ	桜井団地五丁目	
	202709	ﾁｶﾐﾁｮｳｺﾞﾁｮｳﾒ	近見町五丁目	未
	202710	ｻｸﾗｲｲｯﾁｮｳﾒ	桜井一丁目	
	202711	ｻｸﾗｲﾆﾁｮｳﾒ	桜井二丁目	
	202712	ｻｸﾗｲｻﾝﾁｮｳﾒ	桜井三丁目	
	202713	ｻｸﾗｲﾖﾝﾁｮｳﾒ	桜井四丁目	
	202714	ｻｸﾗｲｺﾞﾁｮｳﾒ	桜井五丁目	未
	202715	ｻｸﾗｲﾛｸﾁｮｳﾒ	桜井六丁目	未
	202716	ﾌﾙｺｸﾌﾞｲｯﾁｮｳﾒ	古国分一丁目	未
	202717	ﾌﾙｺｸﾌﾞﾆﾁｮｳﾒ	古国分二丁目	未
	202718	ﾌﾙｺｸﾌﾞｻﾝﾁｮｳﾒ	古国分三丁目	未
	202719	ｺｸﾌﾞｲｯﾁｮｳﾒ	国分一丁目	未
	202720	ｺｸﾌﾞﾆﾁｮｳﾒ	国分二丁目	
	202721	ｺｸﾌﾞｻﾝﾁｮｳﾒ	国分三丁目	
	202722	ｺｸﾌﾞﾖﾝﾁｮｳﾒ	国分四丁目	未
	202723	ｺｸﾌﾞｺﾞﾁｮｳﾒ	国分五丁目	未
	202724	ｺｸﾌﾞﾛｸﾁｮｳﾒ	国分六丁目	
	202725	ﾊｼﾊﾏｲｯﾁｮｳﾒ	波止浜一丁目	
	202726	ﾊｼﾊﾏﾆﾁｮｳﾒ	波止浜二丁目	未
	202727	ﾊｼﾊﾏｻﾝﾁｮｳﾒ	波止浜三丁目	未
	202728	ﾊｼﾊﾏﾖﾝﾁｮｳﾒ	波止浜四丁目	
	202729	ｺｸﾌﾞﾅﾅﾁﾖｳﾒ	国分七丁目	
	202730	ｳﾏｺﾞｴﾁﾖｳﾖﾝﾁﾖｳﾒ	馬越町四丁目	
	202731	ｺｲｽﾞﾐｲﾂﾁﾖｳﾒ	小泉一丁目	
	202732	ｺｲｽﾞﾆﾁﾖｳﾒ	小泉二丁目	

旧朝倉村の区域

市町村CD	大字CD	大　字　カ　ナ	大字漢字表記	国土調査
202	341001	ｱｻｸﾗｶﾐ	朝倉上	完了
	341002	ｱｻｸﾗｶﾐﾉﾑﾗ	朝倉上之村	
	341003	ｱｻｸﾗｷﾀ	朝倉北	完了
	341004	ｱｻｸﾗｼﾓ	朝倉下	完了
	341005	ｱｻｸﾗﾐﾅﾐ	朝倉南	完了
	341006	ｺﾔ	古谷	完了
	341007	ﾔﾏｸﾞﾁ	山口	完了

旧玉川町の区域

市町村CD	大字CD	大　字　カ　ナ	大字漢字表記	国土調査
202	342001	ｵｵﾉ	大野	完了
	342002	ｵﾆﾊﾞﾗ	鬼原	完了
	342003	ｶﾂﾗ	桂	完了
	342004	ｶｽﾞﾗﾀﾆ	葛谷	完了
	342005	ｷｼﾞ	木地	完了
	342006	ｺｳﾔ	高野	完了
	342007	ｺｶﾝﾍﾞ	小鴨部	完了
	342008	ｻﾝﾀﾞﾝｼﾞ	三反地	
	342009	ｽﾙｷﾞ	摺木	完了
	342010	ﾅｶﾑﾗ	中村	完了
	342011	ﾅｶﾞﾀﾆ	長谷	完了
	342012	ﾅﾍﾞｼﾞ	鍋地	完了
	342013	ﾆﾌﾞｶﾜ	鈍川	完了
	342014	ﾊﾀﾃﾞﾗ	畑寺	完了
	342015	ﾍﾞｯｼｮ	別所	完了
	342016	ﾎｳｶｲｼﾞ	法界寺	完了
	342017	ﾐﾏﾔ	御厩	完了
	342018	ﾔﾜﾀ	八幡	完了
	342019	ﾖﾜｷﾞ	與和木	完了
	342020	ﾘｭｳｵｶｶﾐ	龍岡上	完了
	342021	ﾘｭｳｵｶｼﾓ	龍岡下	完了

旧波方町の区域

市町村CD	大字CD	大　字　カ　ナ	大字漢字表記	国土調査
202	343001	ｵﾍﾞ	小部	完了
	343002	ﾅﾐｶﾀ	波方	完了
	343003	ﾋﾉｸﾞﾁ	樋口	完了
	343004	ﾏﾃﾞｶﾞﾀ	馬刀潟	完了

202	343005	ﾐﾔｻﾞｷ	宮崎	完了
	343006	ﾓﾘｱｹﾞ	森上	完了
	343007	ｵｵｳﾗ	大浦	完了
	343008	ｵｶ	岡	完了
	343009	ｺﾞｳ	郷	完了
	343010	ﾆｼｳﾗ	西浦	完了
	343011	ﾖｳﾛｳ	養老	完了

旧大西町の区域

市町村CD	大字CD	大　字　カ　ナ	大字漢字表記	国土調査
202	344001	ｵｵｲﾊﾏ	大井浜	
	344002	ｸｵｳ	九王	完了
	344003	ｺﾝﾊﾞﾗ	紺原	完了
	344004	ｼﾝﾏﾁ	新町	完了
	344005	ﾍﾞﾌ	別府	完了
	344006	ﾎｼﾉｳﾗ	星浦	完了
	344007	ﾐﾔﾜｷ	宮脇	完了
	344008	ﾔﾏﾉｳﾁ	山之内	完了
	344009	ﾜｷ	脇	完了

旧菊間町の区域

市町村CD	大字CD	大　字　カ　ナ	大字漢字表記	国土調査
202	345001	ｲｹﾉﾊﾗ	池原	完了
	345002	ｶﾜｶﾐ	川上	完了
	345003	ｶﾜﾉｳﾁ	河之内	完了
	345004	ｺｳﾀﾞ	高田	完了
	345005	ｻｶﾞﾀ	佐方	完了
	345006	ﾀﾈ	種	完了
	345007	ﾅｶﾉｶﾜ	中川	完了
	345008	ﾅｶﾞｻｶ	長坂	完了
	345009	ﾆｼﾔﾏ	西山	完了
	345010	ﾊﾏ	浜	完了
	345011	ﾏﾂｵ	松尾	完了
	345012	ﾀﾉｼﾘ	田之尻	完了

旧吉海町の区域

市町村CD	大字CD	大　字　カ　ナ	大字漢字表記	国土調査
202	346001	ｻｲﾜｲｼﾝﾃﾞﾝ	幸新田	
	346002	ｼｮｳﾐ	正味	完了
	346003	ﾀﾉｳﾗ	田浦	完了
	346004	ﾂｼﾏ	津島	完了
	346005	ﾄﾏﾘ	泊	完了
	346006	ﾅｺﾞﾏ	名駒	完了
	346007	ﾆｴ	仁江	完了
	346008	ﾌｸﾀﾞ	福田	完了
	346009	ﾌｽﾏ	臥間	完了
	346010	ﾎﾝｼﾞｮｳ	本庄	完了
	346011	ﾐﾅﾐｳﾗ	南浦	完了
	346012	ﾐｮｳ	名	完了
	346013	ﾑｸﾅ	椋名	完了
	346014	ﾔﾜﾀ	八幡	完了

旧宮窪町の区域

市町村CD	大字CD	大　字　カ　ナ	大字漢字表記	国土調査
202	347001	ｼｻｶｼﾞﾏ	四坂島	完了
	347002	ﾄﾓｳﾗ	友浦	完了
	347003	ﾊﾔｶﾜ	早川	完了
	347004	ﾐﾔｸﾎﾞ	宮窪	完了
	347005	ﾖｿｸﾆ	余所国	完了

旧伯方町の区域

市町村CD	大字CD	大　字　カ　ナ	大字漢字表記	国土調査
202	348001	ｱﾛｳﾂﾞ	有津	完了
	348002	ｲｶﾀ	伊方	完了
	348003	ｶﾉｳﾗ	叶浦	完了
	348004	ｷﾀｳﾗ	北浦	完了
	348005	ｷﾉｳﾗ	木浦	完了

202	348006	ﾌﾙｴ	古江	

旧上浦町の区域

市町村CD	大字CD	大　字　カ　ナ	大字漢字表記	国土調査
202	353001	ｱﾏｻﾞｷ	甘崎	完了
	353002	ｲﾉｸﾁ	井口	完了
	353003	ｻｶﾘ	盛	完了
	353004	ｾﾄ	瀬戸	完了

旧大三島町の区域

市町村CD	大字CD	大　字　カ　ナ	大字漢字表記	国土調査
202	354001	ｱｹﾋﾞ	明日	完了
	354002	ｳﾃﾅ	台	完了
	354003	ｳﾗﾄﾞ	浦戸	完了
	354004	ｵｵﾐ	大見	完了
	354005	ｸﾁｽﾎﾞ	口総	完了
	354006	ﾉﾉｴ	野々江	完了
	354007	ﾋｶﾞｲ	肥海	完了
	354008	ﾐﾔｳﾗ	宮浦	完了
	354009	ﾑﾅｶﾞﾀ	宗方	完了

旧関前村の区域

市町村CD	大字CD	大　字　カ　ナ	大字漢字表記	国土調査
202	355001	ｵｵｹﾞ	大下	完了
	355002	ｵｶﾑﾗ	岡村	完了
	355500	ｺｵｹﾞ	小大下	

【上島町】

旧魚島村の区域

市町村CD	大字CD	大　字　カ　ナ	大字漢字表記	国土調査
356	349000			未

旧弓削町の区域

市町村CD	大字CD	大　字　カ　ナ	大字漢字表記	国土調査
356	350001	ｶﾐﾕｹﾞ	上弓削	完了
	350002	ｻｼﾏ	佐島	完了
	350003	ｼﾓﾕｹﾞ	下弓削	完了
	350004	ｵｵﾀ	太田	完了
	350005	ｵｵﾀﾆ	大谷	完了
	350006	ｶﾏﾀﾞ	鎌田	完了
	350007	ｶﾘｵ	狩尾	完了
	350008	ｸｼﾞｳﾗ	久司浦	完了
	350009	ｻﾜﾂﾞ	沢津	完了
	350010	ﾄﾖｼﾏ	豊島	完了
	350011	ﾊﾌﾞ	土生	完了
	350012	ﾋｷﾉ	引野	完了
	350013	ﾋﾋﾞ	日比	完了
	350014	ﾋｬｸｶﾝ	百貫	
	350015	ﾌｼﾞﾀﾆ	藤谷	完了
	350016	ﾐｮｳｼﾞﾝ	明神	完了

旧生名村の区域

市町村CD	大字CD	大　字　カ　ナ	大字漢字表記	国土調査
356	351000			完了

旧岩城村の区域

市町村CD	大字CD	大　字　カ　ナ	大字漢字表記	国土調査
356	352000			完了
	352001	ｱｶｲｼ	赤石	
	352002	ｵｵﾀﾆｼﾝﾁ	大谷新地	
	352003	ｵｺｷﾞ	小漕	
	352004	ｶｲﾊﾗ	海原	
	352005	ｼﾝﾁ	新地	
	352006	ﾀｶﾊﾗ	高原	
	352007	ﾀﾆ	谷	
	352008	ﾅｶﾞｴ	長江	
	352009	ﾆｼ	西	

356	352010	ﾆｼﾍﾞ	西部	
	352011	ﾊﾏ	浜	
	352012	ﾋｶﾞｼ	東	
	352013	ﾌﾅｺｼ	船越	
	352014	ｺｳ	甲	
	352015	ｵﾂ	乙	

【松山市】
旧松山市の区域

市町村CD	大字CD	大　字　カ　ナ	大字漢字表記	国土調査
201	201001	ｱｲﾂﾞﾏﾁ	会津町	
	201002	ｱｵﾅﾐﾏﾁ	青波町	未
	201003	ｱｻﾋﾏﾁ	旭町	
	201004	ｱｻﾐ	朝美	
	201005	ｱｿﾀﾞﾏﾁ	朝生田町	
	201006	ｱﾏﾔﾏﾏﾁ	天山町	
	201007	ｱﾝｼﾞｮｳｼﾞﾏﾁ	安城寺町	
	201008	ｲｱｲﾏﾁ	居相町	
	201009	ｲｸｼﾏﾁ	生石町	
	201010	ｲｼﾃ	石手	
	201011	ｲｼﾃｼﾗｲｼ	石手白石	
	201012	ｲｼﾌﾛﾏﾁ	石風呂町	未
	201013	ｲｽﾞﾐ	和泉	
	201014	ｲｽﾞﾐﾏﾁ	泉町	
	201015	ｲﾁﾂﾎﾞﾏﾁ	市坪町	
	201016	ｲﾁﾊﾞﾝﾁｮｳ	一番町	
	201017	ｲﾄﾞﾏﾁ	井門町	
	201018	ｲﾏｻﾞｲｹﾏﾁ	今在家町	
	201019	ｲﾜｲﾀﾞﾆ	祝谷	
	201020	ｲﾜｲﾀﾞﾆﾆｼﾏﾁ	祝谷西町	未
	201021	ｲﾜｲﾀﾞﾆﾋｶﾞｼﾏﾁ	祝谷東町	未
	201022	ｲﾜｲﾀﾞﾆﾏﾁ	祝谷町	
	201023	ｲﾜｻｷﾏﾁ	岩崎町	
	201024	ｳｴﾉﾏﾁ	上野町	
	201025	ｳﾁﾊﾏﾁｮｳ	内浜町	
	201026	ｳﾁﾐﾔﾁｮｳ	内宮町	
	201027	ｳﾏｷﾁｮｳ	馬木町	
	201028	ｳﾒｷﾏﾁ	梅木町	一部完了
	201029	ｳﾒﾀﾞﾏﾁ	梅田町	
	201030	ｴｲﾀﾞｲﾏﾁ	永代町	
	201031	ｴﾀﾞﾏﾂ	枝松	
	201032	ｴﾊﾞﾗﾏﾁ	恵原町	未
	201033	ｵｵｲﾉﾏﾁ	大井野町	未
	201034	ｵｵｶｲﾄﾞｳ	大街道	
	201035	ｵｵｶｶﾞ	大可賀	
	201036	ｵｵｶｶﾞﾁｮｳ	大可賀町	
	201037	ｵｵﾃﾏﾁ	大手町	
	201038	ｵｵﾊｼﾏﾁ	大橋町	
	201039	ｵｸﾞﾘﾏﾁ	小栗町	
	201040	ｵﾁﾏﾁ	越智町	
	201041	ｵﾉﾏﾁ	小野町	未
	201042	ｵﾝｼﾞﾏﾁ	恩地町	未
	201043	ｶｲｶﾞﾝﾄﾞｵﾘ	海岸通	
	201044	ｶｽｶﾞﾏﾁ	春日町	
	201045	ｶｽﾞｻﾏﾁ	上総町	未
	201046	ｶﾁﾏﾁ	歩行町	
	201047	ｶﾂｵｶﾁｮｳ	勝岡町	未
	201048	ｶﾂﾔﾏﾁｮｳ	勝山町	
	201049	ｶﾄﾞﾀﾏﾁ	門田町	未
	201050	ｶﾐｲﾀﾞｲﾏﾁ	上伊台町	未
	201051	ｶﾐｲﾁ	上市	
	201052	ｶﾐｶﾞﾜﾗﾏﾁ	上川原町	
	201053	ｶﾐﾀｶﾉﾏﾁ	上高野町	未
	201054	ｶﾔﾏﾁ	萱町	
	201055	ｶﾜﾅｶﾏﾁ	河中町	一部完了
	201056	ｶﾜﾉｺﾞｳﾏﾁ	川の郷町	未
	201057	ｶﾜﾗﾏﾁ	河原町	

201	201058	ｶﾝﾀﾞﾏﾁ	神田町	
	201059	ｷｼﾏﾁ	来住町	
	201060	ｷﾀｲﾄﾞﾏﾁ	北井門町	
	201061	ｷﾀｳﾒﾓﾄﾏﾁ	北梅本町	未
	201062	ｷﾀｸﾒﾏﾁ	北久米町	未
	201063	ｷﾀｻﾔﾁｮｳ	北斎院町	未
	201064	ｷﾀﾀﾁﾊﾞﾅﾏﾁ	北立花町	
	201065	ｷﾀﾄﾞｲﾏﾁ	北土居町	
	201066	ｷﾀﾌｼﾞﾜﾗﾏﾁ	北藤原町	
	201067	ﾄﾞｳｺﾞｷﾀﾏﾁ	道後喜多町	
	201068	ｷﾀﾓﾁﾀﾞﾏﾁ	北持田町	
	201069	ｷﾀﾔﾏﾏﾁ	北山町	未
	201070	ｷﾀﾖｼﾀﾞﾏﾁ	北吉田町	未
	201071	ｷﾇﾔﾏ	衣山	
	201072	ｷﾔﾁｮｳ	木屋町	
	201073	ｷﾖｽﾐ	清住	
	201074	ｷﾖﾏﾁ	喜与町	
	201075	ｷﾞｵﾝﾏﾁ	祇園町	
	201076	ｸﾀﾆﾏﾁ	久谷町	未
	201077	ｸﾎﾞﾀﾏﾁ	久保田町	
	201078	ｸﾎﾞﾉﾏﾁ	窪野町	未
	201079	ｸﾏﾉﾀﾞｲ	久万ノ台	未
	201080	ｸﾒｸﾎﾞﾀﾏﾁ	久米窪田町	
	201081	ｸﾜﾊﾞﾗ	桑原	
	201082	ｺｻｶ	小坂	
	201083	ｺﾉﾊﾅﾏﾁ	此花町	
	201084	ｺﾑﾗﾏﾁ	小村町	
	201085	ｺﾒﾉﾏﾁ	米野町	未
	201086	ｺﾔﾏﾁ	小屋町	未
	201087	ｺﾞﾝｹﾞﾝﾁｮｳ	権現町	未
	201088	ｻｲﾜｲﾏﾁ	幸町	
	201089	ﾄﾞｳｺﾞｻｷﾞﾀﾞﾆﾏﾁ	道後鷺谷町	
	201090	ｻｸﾗﾀﾞﾆﾁｮｳ	桜谷町	未
	201091	ｻﾝﾁｮｳ	三町	
	201092	ｻﾝﾊﾞﾝﾁｮｳ	三番町	
	201093	ｼﾂｶﾜﾏﾁ	志津川町	
	201094	ｼﾉﾉﾒﾁｮｳ	東雲町	
	201095	ｼﾐｽﾞﾏﾁ	清水町	
	201096	ｼﾓｲﾀﾞｲﾏﾁ	下伊台町	未
	201097	ｼｭｸﾉﾏﾁ	宿野町	未
	201098	ｼｮｳｴﾝｼﾞﾏﾁ	正円寺町	
	201099	ｼｮｳﾜﾏﾁ	昭和町	
	201100	ｼﾝｲｼﾃ	新石手	
	201101	ｼﾝﾀﾞﾃﾏﾁ	新立町	
	201102	ｼﾝﾊﾏﾏﾁ	新浜町	未
	201103	ｼﾞｷﾊﾞﾏﾁ	食場町	未
	201104	ｼﾞｮｳｺｳｼﾞﾁｮｳ	常光寺町	未
	201105	ｼﾞｮｳｻﾞﾝﾏﾁ	城山町	未
	201106	ｼﾞｮｳﾙﾘﾏﾁ	浄瑠璃町	未
	201107	ｼﾞﾝｼﾞﾛｳﾏﾁ	神次郎町	未
	201108	ｽｴﾋﾛﾏﾁ	末広町	
	201109	ｽｴﾏﾁ	末町	未
	201110	ｽｶﾞﾏﾁ	須賀町	
	201111	ｽｷﾞﾀﾃﾏﾁ	杉立町	未
	201112	ｽｹﾞｻﾞﾜﾏﾁ	菅沢町	未
	201113	ｽﾐﾖｼ	住吉	
	201114	ﾀｲｻﾝｼﾞﾁｮｳ	太山寺町	未
	201115	ﾀｶｲﾏﾁ	高井町	
	201116	ﾀｶｵｶﾏﾁ	高岡町	未
	201117	ﾀｶｷﾞﾁｮｳ	高木町	
	201118	ﾀｶｻｺﾞﾏﾁ	高砂町	
	201119	ﾀｶﾉｺﾏﾁ	鷹子町	未
	201120	ﾀｶﾉﾏﾁ	高野町	未
	201121	ﾀｶﾊﾏﾏﾁ	高浜町	
	201122	ﾀｶﾔﾏﾁｮｳ	高山町	
	201123	ﾀｸｾﾝﾁｮｳ	拓川町	
	201124	ﾀｹﾜﾗﾏﾁ	竹原町	

201	201125	ﾄﾞｳｺﾞﾀｺｳﾁｮｳ	道後多幸町	
	201126	ﾀﾁﾊﾞﾅﾏﾁ	立花町	
	201127	ﾀﾂﾐﾁｮｳ	辰巳町	
	201128	ﾀﾆﾏﾁ	谷町	未
	201129	ﾀﾏﾀﾆﾏﾁ	玉谷町	未
	201130	ﾀﾙﾐﾏﾁ	樽味町	
	201131	ﾁﾌﾈﾏﾁ	千舟町	
	201132	ﾂｶﾓﾄﾏﾁ	束本町	
	201133	ﾂｷﾔﾏﾁｮｳ	築山町	
	201134	ﾂﾖｼﾏﾁ	津吉町	未
	201135	ﾃｯﾎﾟｳﾁｮｳ	鉄砲町	
	201136	ﾄﾏﾘﾏﾁ	泊町	一部完了
	201137	ﾄﾐﾋｻﾏﾁ	富久町	
	201138	ﾄﾞｲﾀﾞﾏﾁ	土居田町	
	201139	ﾄﾞｲﾏﾁ	土居町	
	201140	ﾄﾞｳｺﾞ	道後	
	201141	ﾄﾞｳｺﾞｲﾁﾏﾝ	道後一万	
	201142	ﾄﾞｳｺﾞｲﾏｲﾁ	道後今市	
	201143	ﾄﾞｳｺﾞｷﾀｼﾛ	道後北代	
	201144	ﾄﾞｳｺﾞｺｳｴﾝ	道後公園	
	201145	ﾄﾞｳｺﾞﾋﾒﾂﾞｶ	道後姫塚	
	201146	ﾄﾞｳｺﾞﾏﾁ	道後町	
	201147	ﾄﾞｳｺﾞﾐﾄﾞﾘﾀﾞｲ	道後緑台	
	201148	ﾄﾞｳｺﾞﾕﾉﾏﾁ	道後湯之町	
	201149	ﾄﾞﾊﾞｼﾏﾁ	土橋町	
	201150	ﾅｶｲﾁﾏﾝﾏﾁ	中一万町	
	201151	ﾅｶｽｶﾞﾁｮｳ	中須賀町	
	201152	ﾅｶｽｶﾞ	中須賀	
	201153	ﾅｶﾉﾏﾁ	中野町	未
	201154	ﾅｶﾑﾗﾏﾁ	中村町	
	201155	ﾅｶﾞｷﾏﾁ	永木町	
	201156	ﾆｼｲｼｲﾏﾁ	西石井町	
	201157	ﾆｼｲﾁﾏﾝﾏﾁ	西一万町	
	201158	ﾆｼｷﾏﾁ	錦町	
	201159	ﾆｼｽｶﾞﾏﾁ	西須賀町	
	201160	ﾆｼﾅｶﾞﾄﾁｮｳ	西長戸町	
	201161	ﾆｼﾉﾏﾁ	西野町	未
	201162	ﾆｼﾊﾌﾞﾏﾁ	西垣生町	
	201163	ﾆﾊﾞﾝﾁｮｳ	二番町	
	201164	ﾊﾀﾃﾞﾗﾏﾁ	畑寺町	未
	201165	ﾊﾅｿﾞﾉﾏﾁ	花園町	
	201166	ﾊﾗｲｶﾜ	祓川	
	201167	ﾊﾘﾀﾏﾁ	針田町	
	201168	ﾊﾙﾐﾁｮｳ	春美町	
	201169	ﾊﾞｲｼﾝｼﾞﾏﾁ	梅津寺町	未
	201170	ﾋｶﾞｼｲｼｲﾏﾁ	東石井町	未
	201171	ﾋｶﾞｼｲﾁﾏﾝﾏﾁ	東一万町	
	201172	ﾋｶﾞｼｵｵｸﾞﾘﾁｮｳ	東大栗町	未
	201173	ﾋｶﾞｼｶﾞﾀﾏﾁ	東方町	未
	201174	ﾋｶﾞｼｶﾞﾜﾏﾁ	東川町	一部完了
	201175	ﾋｶﾞｼﾅｶﾞﾄﾁｮｳ	東長戸町	
	201176	ﾋｶﾞｼﾉﾏﾁ	東野町	
	201177	ﾋｶﾞｼﾊﾌﾞﾏﾁ	東垣生町	
	201178	ﾋｶﾞｼﾔﾏﾏﾁ	東山町	未
	201179	ﾋﾉﾃﾞﾏﾁ	日の出町	
	201180	ﾋﾊﾞﾘｶﾞｵｶ	ひばりケ丘	
	201181	ﾄﾞｳｺﾞﾋﾏﾀ	道後樋又	
	201182	ﾋﾒﾊﾞﾗﾏﾁ	姫原町	
	201183	ﾋﾗｲﾏﾁ	平井町	未
	201184	ﾋﾗﾀﾏﾁ	平田町	未
	201185	ﾌｸｵﾝｼﾞﾏﾁ	福音寺町	
	201186	ﾌｸｽﾞﾐﾁｮｳ	福角町	未
	201187	ﾌｸﾐｶﾞﾜﾏﾁ	福見川町	未
	201188	ﾌｼﾞﾉﾏﾁ	藤野町	未
	201189	ﾌｼﾞﾜﾗﾏﾁ	藤原町	
	201190	ﾌﾈｶﾞﾀﾆﾁｮｳ	船ケ谷町	未
	201191	ﾌﾙｶﾜﾏﾁ	古川町	

201	201192	ﾌﾙﾐﾂﾏﾁ	古三津町	
	201193	ﾌﾞﾝｷｮｳﾁｮｳ	文京町	
	201194	ﾍｲﾜﾄﾞｵﾘ	平和通	
	201195	ﾍﾞﾌﾁｮｳ	別府町	未
	201196	ﾎｳﾒﾝﾏﾁ	保免町	
	201197	ﾎｼｵｶﾏﾁ	星岡町	未
	201198	ﾎﾘｴﾁｮｳ	堀江町	未
	201199	ﾎﾘﾉｳﾁ	堀之内	
	201200	ﾎﾝﾏﾁ	本町	
	201201	ﾏｻｷﾏﾁ	松前町	
	201202	ﾏｻｺﾞﾁｮｳ	真砂町	
	201203	ﾏﾂｴﾁｮｳ	松江町	
	201204	ﾏﾂｽｴﾏﾁ	松末町	
	201205	ﾏﾂﾉｷﾏﾁ	松之木町	
	201206	ﾏﾙﾉｳﾁ	丸之内	未
	201207	ﾐｻｹﾏﾁ	味酒町	
	201208	ﾐｽｷﾞﾏﾁ	三杉町	
	201209	ﾐｿﾞﾉﾍﾞﾏﾁ	溝辺町	未
	201210	ﾐﾀｶﾗﾏﾁ	御宝町	
	201211	ﾐﾂ	三津	
	201212	ﾐﾄﾞﾘﾏﾁ	緑町	
	201213	ﾐﾄﾞﾛﾏﾁ	水泥町	
	201214	ﾐﾅｸﾁﾏﾁ	水口町	未
	201215	ﾐﾅﾄﾏﾁ	湊町	
	201216	ﾐﾅﾄﾔﾏﾏﾁ	港山町	未
	201217	ﾐﾅﾐｳﾒﾓﾄﾏﾁ	南梅本町	未
	201218	ﾐﾅﾐｴﾄﾞﾏﾁ	南江戸町	
	201219	ﾐﾅﾐｸﾒﾏﾁ	南久米町	未
	201220	ﾐﾅﾐｻﾔﾁｮｳ	南斎院町	未
	201221	ﾐﾅﾐﾀｶｲﾏﾁ	南高井町	
	201222	ﾐﾅﾐﾄﾞｲﾏﾁ	南土居町	
	201223	ﾐﾅﾐﾎﾘﾊﾞﾀﾁｮｳ	南堀端町	
	201224	ﾐﾅﾐﾏﾁ	南町	
	201225	ﾐﾅﾐﾓﾁﾀﾞﾏﾁ	南持田町	
	201226	ﾐﾅﾐﾖｼﾀﾞﾏﾁ	南吉田町	
	201227	ﾐﾔﾀﾏﾁ	宮田町	
	201228	ﾐﾔﾆｼﾏﾁ	宮西町	
	201229	ﾐﾕｷﾏﾁ	御幸町	
	201230	ﾐｮｳｼﾞﾝｵｶ	明神丘	
	201231	ﾑﾛﾏﾁ	室町	
	201232	ﾓﾁﾀﾞﾏﾁ	持田町	
	201233	ﾓﾄﾏﾁ	元町	
	201234	ﾓﾐｼﾞﾏﾁ	紅葉町	
	201235	ﾓﾘﾏﾂﾏﾁ	森松町	
	201236	ﾔﾅｲﾀﾞﾆﾏﾁ	柳谷町	一部完了
	201237	ﾔﾅｲﾏﾁ	柳井町	
	201238	ﾔﾏｺﾞｴﾏﾁ	山越町	
	201239	ﾔﾏﾀﾞﾁｮｳ	山田町	未
	201240	ﾔﾏﾆｼﾁｮｳ	山西町	未
	201241	ﾄﾞｳｺﾞﾕﾂﾞｷﾁｮｳ	道後湯月町	
	201242	ﾕﾔﾏﾔﾅｷﾞ	湯山柳	未
	201243	ﾕﾗﾏﾁ	由良町	未
	201244	ﾕﾜﾀﾘﾏﾁ	湯渡町	
	201245	ﾖｳｺﾞﾏﾁ	余戸町	
	201246	ﾖｼﾉﾁｮｳ	吉野町	
	201247	ﾖｼﾌｼﾞﾏﾁ	吉藤町	
	201248	ﾛｯｹﾝﾔﾁｮｳ	六軒家町	
	201249	ﾜｶｸｻﾁｮｳ	若草町	
	201250	ﾜｶﾊﾞﾁｮｳ	若葉町	
	201251	ﾜｹﾏﾁ	和気町	
	201252	ｱｲｺｳﾁｮｳ	愛光町	
	201253	ｱｻﾋｶﾞｵｶ	朝日ケ丘	
	201254	ｱｻﾐ	朝美	
	201255	ｷﾇﾔﾏ	衣山	
	201256	ﾁｭｳｵｳ	中央	
	201257	ﾂｼﾞﾏﾁ	辻町	
	201258	ﾐｻﾜ	美沢	

201	201259	ﾐﾔﾆｼ	宮西	
	201260	ﾐﾕｷ	御幸	
	201261	ﾔﾏｺﾞｴ	山越	
	201262	ﾏﾂﾉｷ	松ノ木	
	201263	ｵｸﾞﾘ	小栗	
	201264	ﾌｼﾞﾜﾗ	藤原	
	201265	ﾕｳｸﾞﾝ	雄郡	
	201266	ｼｮｳｴﾝｼﾞ	正円寺	
	201267	ﾀﾙﾐ	樽味	
	201268	ﾋｶﾞｼﾉ	東野	
	201269	ｶﾓｶﾞﾜ	鴨川	
	201270	ﾄｲﾔﾁｮｳ	問屋町	
	201271	ﾋｶﾞｼﾅｶﾞﾄ	東長戸	
	201272	ﾋﾒﾊﾞﾗ	姫原	
	201273	ﾖｼﾌｼﾞ	吉藤	
	201274	ｸｳｺｳﾄﾞｵﾘ	空港通	
	201275	ﾀｹﾜﾗ	竹原	
	201276	ﾐﾅﾐｴﾄﾞ	南江戸	
	201277	ｴﾀﾞﾏﾂ	枝松	
	201278	ｺｻｶ	小坂	
	201279	ﾅｶﾑﾗ	中村	
	201280	ﾀﾁﾊﾞﾅ	立花	
	201281	ﾐﾂﾌﾄｳ	三津ふ頭	
	201282	ｸﾜﾊﾞﾗ	桑原	
	201283	ﾂｶﾓﾄ	束本	
	201284	ﾖｳｺﾞﾋｶﾞｼ	余戸東	
	201285	ﾖｳｺﾞﾅｶ	余戸中	
	201286	ﾖｳｺﾞﾆｼ	余戸西	
	201287	ﾖｳｺﾞﾐﾅﾐ	余戸南	
	201288	ﾃﾞｱｲ	出合	
	201289	ｲｽﾞﾐｷﾀ	和泉北	
	201290	ﾊﾀﾃﾞﾗ	畑寺	
	201291	ﾏﾂｽｴ	松末	
	201292	ﾌﾙﾐﾂ	古三津	
	201293	ﾐﾄﾞﾘｶﾞｵｶ	みどりケ丘	
	201294	ﾎｳﾒﾝｶﾐ	保免上	
	201295	ﾎｳﾒﾝﾅｶ	保免中	
	201296	ﾎｳﾒﾝﾆｼ	保免西	
	201297	ﾕﾉﾔﾏ	湯の山	
	201298	ｲﾁﾂﾎﾞｷﾀ	市坪北	
	201299	ｲﾁﾂﾎﾞﾐﾅﾐ	市坪南	
	201300	ｲﾁﾂﾎﾞﾆｼﾏﾁ	市坪西町	
	201301	ﾊｸｽｲﾀﾞｲ	白水台	
	201500	ﾓﾁﾀﾞﾏﾁｲｯﾁｮｳﾒ	持田町一丁目	
	201501	ﾓﾁﾀﾞﾏﾁﾆﾁｮｳﾒ	持田町二丁目	
	201502	ﾓﾁﾀﾞﾏﾁｻﾝﾁｮｳﾒ	持田町三丁目	
	201503	ﾓﾁﾀﾞﾏﾁﾖﾝﾁｮｳﾒ	持田町四丁目	
	201504	ﾐﾅﾐﾏﾁｲｯﾁｮｳﾒ	南町一丁目	
	201505	ﾐﾅﾐﾏﾁﾆﾁｮｳﾒ	南町二丁目	
	201506	ｲﾜｻｷﾏﾁｲｯﾁｮｳﾒ	岩崎町一丁目	
	201507	ｲﾜｻｷﾏﾁﾆﾁｮｳﾒ	岩崎町二丁目	
	201508	ｶﾐｲﾁｲｯﾁｮｳﾒ	上市一丁目	
	201509	ｶﾐｲﾁﾆﾁｮｳﾒ	上市二丁目	
	201510	ﾄﾞｳｺﾞﾏﾁｲｯﾁｮｳﾒ	道後町一丁目	
	201511	ﾄﾞｳｺﾞﾏﾁﾆﾁｮｳﾒ	道後町二丁目	
	201512	ｴﾀﾞﾏﾂｲｯﾁｮｳﾒ	枝松一丁目	
	201513	ｴﾀﾞﾏﾂﾆﾁｮｳﾒ	枝松二丁目	
	201514	ｴﾀﾞﾏﾂｻﾝﾁｮｳﾒ	枝松三丁目	
	201515	ｴﾀﾞﾏﾂﾖﾝﾁｮｳﾒ	枝松四丁目	
	201516	ｴﾀﾞﾏﾂｺﾞﾁｮｳﾒ	枝松五丁目	
	201517	ｴﾀﾞﾏﾂﾛｸﾁｮｳﾒ	枝松六丁目	
	201518	ｺｻｶｲｯﾁｮｳﾒ	小坂一丁目	
	201519	ｺｻｶﾆﾁｮｳﾒ	小坂二丁目	
	201520	ｺｻｶｻﾝﾁｮｳﾒ	小坂三丁目	
	201521	ｺｻｶﾖﾝﾁｮｳﾒ	小坂四丁目	
	201522	ｺｻｶｺﾞﾁｮｳﾒ	小坂五丁目	
	201523	ﾅｶﾑﾗｲｯﾁｮｳﾒ	中村一丁目	

201	201524	ﾅｶﾑﾗﾆﾁｮｳﾒ	中村二丁目	
	201525	ｶﾅﾑﾗｻﾝﾁｮｳﾒ	中村三丁目	
	201526	ﾅｶﾑﾗﾖﾝﾁｮｳﾒ	中村四丁目	
	201527	ﾅｶﾑﾗｺﾞﾁｮｳﾒ	中村五丁目	
	201528	ﾀﾁﾊﾞﾅｲｯﾁｮｳﾒ	立花一丁目	
	201529	ﾀﾁﾊﾞﾅﾆﾁｮｳﾒ	立花二丁目	
	201530	ﾀﾁﾊﾞﾅｻﾝﾁｮｳﾒ	立花三丁目	
	201531	ﾀﾁﾊﾞﾅﾖﾝﾁｮｳﾒ	立花四丁目	
	201532	ﾀﾁﾊﾞﾅｺﾞﾁｮｳﾒ	立花五丁目	
	201533	ﾀﾁﾊﾞﾅﾛｸﾁｮｳﾒ	立花六丁目	
	201534	ｽﾐﾖｼｲｯﾁｮｳﾒ	住吉一丁目	
	201535	ｽﾐﾖｼﾆﾁｮｳﾒ	住吉二丁目	
	201536	ﾐﾂｲｯﾁｮｳﾒ	三津一丁目	
	201537	ﾐﾂﾆﾁｮｳﾒ	三津二丁目	
	201538	ﾐﾂｻﾝﾁｮｳﾒ	三津三丁目	
	201539	ﾅｶｽｶﾞｲｯﾁｮｳﾒ	中須賀一丁目	
	201540	ﾅｶｽｶﾞﾆﾁｮｳﾒ	中須賀二丁目	
	201541	ﾅｶｽｶﾞｻﾝﾁｮｳﾒ	中須賀三丁目	
	201542	ﾊﾗｲｶﾜｲｯﾁｮｳﾒ	祓川一丁目	
	201543	ﾊﾗｲｶﾜﾆﾁｮｳﾒ	祓川二丁目	
	201544	ｵｵｶｶﾞｲｯﾁｮｳﾒ	大可賀一丁目	
	201545	ｵｵｶｶﾞﾆﾁｮｳﾒ	大可賀二丁目	
	201546	ｷﾖｽﾐｲｯﾁｮｳﾒ	清住一丁目	
	201547	ｲｼﾃｲｯﾁｮｳﾒ	石手一丁目	
	201548	ｲｼﾃﾆﾁｮｳﾒ	石手二丁目	
	201549	ｲｼﾃｻﾝﾁｮｳﾒ	石手三丁目	
	201550	ｲｼﾃﾖﾝﾁｮｳﾒ	石手四丁目	
	201551	ｲｼﾃｺﾞﾁｮｳﾒ	石手五丁目	
	201552	ｲﾜｲﾀﾞﾆｲｯﾁｮｳﾒ	祝谷一丁目	
	201553	ｲﾜｲﾀﾞﾆﾆﾁｮｳﾒ	祝谷二丁目	
	201554	ｲﾜｲﾀﾞﾆｻﾝﾁｮｳﾒ	祝谷三丁目	
	201555	ｲﾜｲﾀﾞﾆﾖﾝﾁｮｳﾒ	祝谷四丁目	
	201556	ｲﾜｲﾀﾞﾆｺﾞﾁｮｳﾒ	祝谷五丁目	
	201557	ｱｻﾐｲｯﾁｮｳﾒ	朝美一丁目	
	201558	ｱｻﾐﾆﾁｮｳﾒ	朝美二丁目	
	201559	ｱｻﾋｶﾞｵｶﾆﾁｮｳﾒ	朝日ヶ丘二丁目	
	201560	ｷﾇﾔﾏｲｯﾁｮｳﾒ	衣山一丁目	
	201561	ｷﾇﾔﾏﾆﾁｮｳﾒ	衣山二丁目	
	201562	ｷﾇﾔﾏｻﾝﾁｮｳﾒ	衣山三丁目	
	201563	ﾁｭｳｵｳｲｯﾁｮｳﾒ	中央一丁目	
	201564	ﾐﾔﾆｼｲｯﾁｮｳﾒ	宮西一丁目	
	201565	ﾐﾔﾆｼﾆﾁｮｳﾒ	宮西二丁目	
	201566	ﾐﾔﾆｼｻﾝﾁｮｳﾒ	宮西三丁目	
	201567	ﾐｻﾜｲｯﾁｮｳﾒ	美沢一丁目	
	201568	ﾐｻﾜﾆﾁｮｳﾒ	美沢二丁目	
	201569	ﾐﾕｷﾆﾁｮｳﾒ	御幸二丁目	
	201570	ﾔﾏｺﾞｴｲｯﾁｮｳﾒ	山越一丁目	
	201571	ﾔﾏｺﾞｴﾆﾁｮｳﾒ	山越二丁目	
	201572	ﾔﾏｺﾞｴｻﾝﾁｮｳﾒ	山越三丁目	未
	201573	ﾔﾏｺﾞｴﾖﾝﾁｮｳﾒ	山越四丁目	
	201574	ﾔﾏｺﾞｴｺﾞﾁｮｳﾒ	山越五丁目	
	201575	ﾔﾏｺﾞｴﾛｸﾁｮｳﾒ	山越六丁目	
	201576	ﾏﾂﾉｷｲｯﾁｮｳﾒ	松ノ木一丁目	
	201577	ﾌｼﾞﾜﾗｲｯﾁｮｳﾒ	藤原一丁目	
	201578	ﾌｼﾞﾜﾗﾆﾁｮｳﾒ	藤原二丁目	
	201579	ｵｸﾞﾘｲｯﾁｮｳﾒ	小栗一丁目	
	201580	ｵｸﾞﾘﾆﾁｮｳﾒ	小栗二丁目	
	201581	ｵｸﾞﾘｻﾝﾁｮｳﾒ	小栗三丁目	
	201582	ｵｸﾞﾘﾖﾝﾁｮｳﾒ	小栗四丁目	
	201583	ｵｸﾞﾘｺﾞﾁｮｳﾒ	小栗五丁目	
	201584	ｵｸﾞﾘﾛｸﾁｮｳﾒ	小栗六丁目	
	201585	ｵｸﾞﾘﾅﾅﾁｮｳﾒ	小栗七丁目	
	201586	ﾕｳｸﾞﾝｲｯﾁｮｳﾒ	雄郡一丁目	
	201587	ﾕｳｸﾞﾝﾆﾁｮｳﾒ	雄郡二丁目	
	201588	ﾑﾛﾏﾁｲｯﾁｮｳﾒ	室町一丁目	
	201589	ﾑﾛﾏﾁﾆﾁｮｳﾒ	室町二丁目	
	201590	ﾋｶﾞｼﾉｲｯﾁｮｳﾒ	東野一丁目	

201	201591	ﾋｶﾞｼﾉﾆﾁｮｳﾒ	東野二丁目	
	201592	ﾋｶﾞｼﾉｻﾝﾁｮｳﾒ	東野三丁目	未
	201593	ﾋｶﾞｼﾉﾖﾝﾁｮｳﾒ	東野四丁目	
	201594	ﾋｶﾞｼﾉｺﾞﾁｮｳﾒ	東野五丁目	
	201595	ﾋｶﾞｼﾉﾛｸﾁｮｳﾒ	東野六丁目	
	201596	ﾀﾙﾐｲｯﾁｮｳﾒ	樽味一丁目	
	201597	ﾀﾙﾐﾆﾁｮｳﾒ	樽味二丁目	
	201598	ﾀﾙﾐｻﾝﾁｮｳﾒ	樽味三丁目	
	201599	ﾀﾙﾐﾖﾝﾁｮｳﾒ	樽味四丁目	
	201600	ｼｮｳｴﾝｼﾞｲｯﾁｮｳﾒ	正円寺一丁目	
	201601	ｼｮｳｴﾝｼﾞﾆﾁｮｳﾒ	正円寺二丁目	
	201602	ｼｮｳｴﾝｼﾞｻﾝﾁｮｳﾒ	正円寺三丁目	
	201603	ｼｮｳｴﾝｼﾞﾖﾝﾁｮｳﾒ	正円寺四丁目	
	201604	ﾋﾒﾊﾞﾗｲｯﾁｮｳﾒ	姫原一丁目	未
	201605	ﾋﾒﾊﾞﾗﾆﾁｮｳﾒ	姫原二丁目	
	201606	ﾋﾒﾊﾞﾗｻﾝﾁｮｳﾒ	姫原三丁目	
	201607	ﾋｶﾞｼﾅｶﾞﾄｲｯﾁｮｳﾒ	東長戸一丁目	
	201608	ﾋｶﾞｼﾅｶﾞﾄﾆﾁｮｳﾒ	東長戸二丁目	
	201609	ﾋｶﾞｼﾅｶﾞﾄｻﾝﾁｮｳﾒ	東長戸三丁目	
	201610	ﾋｶﾞｼﾅｶﾞﾄﾖﾝﾁｮｳﾒ	東長戸四丁目	
	201611	ｶﾓｶﾞﾜｲｯﾁｮｳﾒ	鴨川一丁目	
	201612	ｶﾓｶﾞﾜﾆﾁｮｳﾒ	鴨川二丁目	
	201613	ｶﾓｶﾞﾜｻﾝﾁｮｳﾒ	鴨川三丁目	
	201614	ﾖｼﾌｼﾞｲｯﾁｮｳﾒ	吉藤一丁目	未
	201615	ﾖｼﾌｼﾞﾆﾁｮｳﾒ	吉藤二丁目	
	201616	ﾖｼﾌｼﾞｻﾝﾁｮｳﾒ	吉藤三丁目	
	201617	ﾖｼﾌｼﾞﾖﾝﾁｮｳﾒ	吉藤四丁目	
	201618	ﾖｼﾌｼﾞｺﾞﾁｮｳﾒ	吉藤五丁目	未
	201619	ｸｳｺｳﾄﾞｵﾘｲｯﾁｮｳﾒ	空港通一丁目	
	201620	ﾀｹﾜﾗﾆﾁｮｳﾒ	竹原二丁目	
	201621	ﾀｹﾜﾗｻﾝﾁｮｳﾒ	竹原三丁目	
	201622	ﾀｹﾜﾗﾖﾝﾁｮｳﾒ	竹原四丁目	
	201623	ﾐﾅﾐｴﾄﾞｲｯﾁｮｳﾒ	南江戸一丁目	
	201624	ﾐﾅﾐｴﾄﾞﾆﾁｮｳﾒ	南江戸二丁目	
	201625	ﾐﾅﾐｴﾄﾞｻﾝﾁｮｳﾒ	南江戸三丁目	
	201626	ﾐﾅﾐｴﾄﾞﾖﾝﾁｮｳﾒ	南江戸四丁目	
	201627	ﾐﾅﾐｴﾄﾞｺﾞﾁｮｳﾒ	南江戸五丁目	未
	201628	ﾐﾅﾐｴﾄﾞﾛｸﾁｮｳﾒ	南江戸六丁目	未
	201629	ｲｽﾞﾐｷﾀｲｯﾁｮｳﾒ	和泉北一丁目	
	201630	ｲｽﾞﾐｷﾀﾆﾁｮｳﾒ	和泉北二丁目	
	201631	ｲｽﾞﾐｷﾀｻﾝﾁｮｳﾒ	和泉北三丁目	
	201632	ｸﾜﾊﾞﾗｲｯﾁｮｳﾒ	桑原一丁目	
	201633	ｸﾜﾊﾞﾗﾆﾁｮｳﾒ	桑原二丁目	
	201634	ｸﾜﾊﾞﾗｻﾝﾁｮｳﾒ	桑原三丁目	
	201635	ｸﾜﾊﾞﾗﾖﾝﾁｮｳﾒ	桑原四丁目	
	201636	ｸﾜﾊﾞﾗｺﾞﾁｮｳﾒ	桑原五丁目	
	201637	ｸﾜﾊﾞﾗﾛｸﾁｮｳﾒ	桑原六丁目	
	201638	ｸﾜﾊﾞﾗﾅﾅﾁｮｳﾒ	桑原七丁目	
	201639	ｻﾝﾁｮｳｲｯﾁｮｳﾒ	三町一丁目	
	201640	ｻﾝﾁｮｳﾆﾁｮｳﾒ	三町二丁目	
	201641	ｻﾝﾁｮｳｻﾝﾁｮｳﾒ	三町三丁目	
	201642	ﾂｶﾓﾄｲｯﾁｮｳﾒ	束本一丁目	
	201643	ﾂｶﾓﾄﾆﾁｮｳﾒ	束本二丁目	
	201644	ﾊﾀﾃﾞﾗｲｯﾁｮｳﾒ	畑寺一丁目	
	201645	ﾊﾀﾃﾞﾗﾆﾁｮｳﾒ	畑寺二丁目	
	201646	ﾊﾀﾃﾞﾗｻﾝﾁｮｳﾒ	畑寺三丁目	
	201647	ﾊﾀﾃﾞﾗﾖﾝﾁｮｳﾒ	畑寺四丁目	
	201648	ﾏﾂｽｴｲｯﾁｮｳﾒ	松末一丁目	
	201649	ﾏﾂｽｴﾆﾁｮｳﾒ	松末二丁目	
	201650	ﾖｳｺﾞﾐﾅﾐｲｯﾁｮｳﾒ	余戸南一丁目	
	201651	ﾖｳｺﾞﾐﾅﾐﾆﾁｮｳﾒ	余戸南二丁目	
	201652	ﾖｳｺﾞﾐﾅﾐｻﾝﾁｮｳﾒ	余戸南三丁目	
	201653	ﾖｳｺﾞﾐﾅﾐﾖﾝﾁｮｳﾒ	余戸南四丁目	
	201654	ﾖｳｺﾞﾐﾅﾐｺﾞﾁｮｳﾒ	余戸南五丁目	
	201655	ﾖｳｺﾞﾐﾅﾐﾛｸﾁｮｳﾒ	余戸南六丁目	
	201656	ﾖｳｺﾞﾋｶﾞｼｲｯﾁｮｳﾒ	余戸東一丁目	
	201657	ﾖｳｺﾞﾋｶﾞｼﾆﾁｮｳﾒ	余戸東二丁目	

201	201658	ﾖｳｺﾞﾋｶﾞｼｻﾝﾁｮｳﾒ	余戸東三丁目	
	201659	ﾖｳｺﾞﾋｶﾞｼｮﾝﾁｮｳﾒ	余戸東四丁目	
	201660	ﾖｳｺﾞﾋｶﾞｼｺﾞﾁｮｳﾒ	余戸東五丁目	
	201661	ﾖｳｺﾞﾅｶｲｯﾁｮｳﾒ	余戸中一丁目	
	201662	ﾖｳｺﾞﾅｶﾆﾁｮｳﾒ	余戸中二丁目	
	201663	ﾖｳｺﾞﾅｶｻﾝﾁｮｳﾒ	余戸中三丁目	
	201664	ﾖｳｺﾞﾅｶﾖﾝﾁｮｳﾒ	余戸中四丁目	
	201665	ﾖｳｺﾞﾅｶｺﾞﾁｮｳﾒ	余戸中五丁目	
	201666	ﾖｳｺﾞﾅｶﾛｸﾁｮｳﾒ	余戸中六丁目	
	201667	ﾖｳｺﾞﾆｼｲｯﾁｮｳﾒ	余戸西一丁目	
	201668	ﾖｳｺﾞﾆｼﾆﾁｮｳﾒ	余戸西二丁目	
	201669	ﾖｳｺﾞﾆｼｻﾝﾁｮｳﾒ	余戸西三丁目	
	201670	ﾖｳｺﾞﾆｼｮﾝﾁｮｳﾒ	余戸西四丁目	
	201671	ﾖｳｺﾞﾆｼｺﾞﾁｮｳﾒ	余戸西五丁目	
	201672	ﾖｳｺﾞﾆｼﾛｸﾁｮｳﾒ	余戸西六丁目	
	201673	ﾌﾙﾐﾂｲｯﾁｮｳﾒ	古三津一丁目	
	201674	ﾌﾙﾐﾂﾆﾁｮｳﾒ	古三津二丁目	
	201675	ﾌﾙﾐﾂｻﾝﾁｮｳﾒ	古三津三丁目	
	201676	ﾌﾙﾐﾂｺﾞﾁｮｳﾒ	古三津五丁目	未
	201677	ﾌﾙﾐﾂﾛｸﾁｮｳﾒ	古三津六丁目	
	201678	ﾎｳﾒﾝｶﾐｲｯﾁｮｳﾒ	保免上一丁目	
	201679	ﾎｳﾒﾝｶﾐﾆﾁｮｳﾒ	保免上二丁目	
	201680	ﾎｳﾒﾝﾅｶｲｯﾁｮｳﾒ	保免中一丁目	
	201681	ﾎｳﾒﾝﾅｶﾆﾁｮｳﾒ	保免中二丁目	
	201682	ﾎｳﾒﾝﾅｶｻﾝﾁｮｳﾒ	保免中三丁目	
	201683	ﾎｳﾒﾝﾆｼｲｯﾁｮｳﾒ	保免西一丁目	
	201684	ﾎｳﾒﾝﾆｼﾆﾁｮｳﾒ	保免西二丁目	
	201685	ﾎｳﾒﾝﾆｼｻﾝﾁｮｳﾒ	保免西三丁目	
	201686	ﾎｳﾒﾝﾆｼｮﾝﾁｮｳﾒ	保免西四丁目	
	201687	ｵｵｶｲﾄﾞｳｲｯﾁｮｳﾒ	大街道一丁目	
	201688	ｵｵｶｲﾄﾞｳﾆﾁｮｳﾒ	大街道二丁目	
	201689	ｵｵｶｲﾄﾞｳｻﾝﾁｮｳﾒ	大街道三丁目	
	201690	ｲﾁﾊﾞﾝﾁｮｳｲｯﾁｮｳﾒ	一番町一丁目	
	201691	ｲﾁﾊﾞﾝﾁｮｳﾆﾁｮｳﾒ	一番町二丁目	
	201692	ｲﾁﾊﾞﾝﾁｮｳｻﾝﾁｮｳﾒ	一番町三丁目	未
	201693	ｲﾁﾊﾞﾝﾁｮｳﾖﾝﾁｮｳﾒ	一番町四丁目	
	201694	ﾆﾊﾞﾝﾁｮｳｲｯﾁｮｳﾒ	二番町一丁目	
	201695	ﾆﾊﾞﾝﾁｮｳﾆﾁｮｳﾒ	二番町二丁目	
	201696	ﾆﾊﾞﾝﾁｮｳｻﾝﾁｮｳﾒ	二番町三丁目	
	201697	ﾆﾊﾞﾝﾁｮｳﾖﾝﾁｮｳﾒ	二番町四丁目	
	201698	ｻﾝﾊﾞﾝﾁｮｳｲｯﾁｮｳﾒ	三番町一丁目	
	201699	ｻﾝﾊﾞﾝﾁｮｳﾆﾁｮｳﾒ	三番町二丁目	
	201700	ｻﾝﾊﾞﾝﾁｮｳｻﾝﾁｮｳﾒ	三番町三丁目	
	201701	ｻﾝﾊﾞﾝﾁｮｳﾖﾝﾁｮｳﾒ	三番町四丁目	
	201702	ｻﾝﾊﾞﾝﾁｮｳｺﾞﾁｮｳﾒ	三番町五丁目	
	201703	ｻﾝﾊﾞﾝﾁｮｳﾛｸﾁｮｳﾒ	三番町六丁目	
	201704	ｻﾝﾊﾞﾝﾁｮｳﾅﾅﾁｮｳﾒ	三番町七丁目	
	201705	ｻﾝﾊﾞﾝﾁｮｳﾊｯﾁｮｳﾒ	三番町八丁目	
	201706	ﾁﾌﾈﾏﾁｲｯﾁｮｳﾒ	千舟町一丁目	
	201707	ﾁﾌﾈﾏﾁﾆﾁｮｳﾒ	千舟町二丁目	
	201708	ﾁﾌﾈﾏﾁｻﾝﾁｮｳﾒ	千舟町三丁目	
	201709	ﾁﾌﾈﾏﾁﾖﾝﾁｮｳﾒ	千舟町四丁目	
	201710	ﾁﾌﾈﾏﾁｺﾞﾁｮｳﾒ	千舟町五丁目	
	201711	ﾁﾌﾈﾏﾁﾛｸﾁｮｳﾒ	千舟町六丁目	
	201712	ﾁﾌﾈﾏﾁﾅﾅﾁｮｳﾒ	千舟町七丁目	
	201713	ﾁﾌﾈﾏﾁﾊｯﾁｮｳﾒ	千舟町八丁目	
	201714	ｱｻﾋｶﾞｵｶｲｯﾁｮｳﾒ	朝日ヶ丘一丁目	未
	201715	ｷﾇﾔﾏﾖﾝﾁｮｳﾒ	衣山四丁目	未
	201716	ｷﾇﾔﾏｺﾞﾁｮｳﾒ	衣山五丁目	
	201717	ﾁｭｳｵｳﾆﾁｮｳﾒ	中央二丁目	
	201718	ﾐﾕｷｲｯﾁｮｳﾒ	御幸一丁目	未
	201719	ﾏﾂﾉｷﾆﾁｮｳﾒ	松ノ木二丁目	未
	201720	ﾐﾅﾄﾏﾁｲｯﾁｮｳﾒ	湊町一丁目	
	201721	ﾐﾅﾄﾏﾁﾆﾁｮｳﾒ	湊町二丁目	
	201722	ﾐﾅﾄﾏﾁｻﾝﾁｮｳﾒ	湊町三丁目	
	201723	ﾐﾅﾄﾏﾁﾖﾝﾁｮｳﾒ	湊町四丁目	
	201724	ﾐﾅﾄﾏﾁｺﾞﾁｮｳﾒ	湊町五丁目	

201	201725	ﾐﾅﾄﾏﾁﾛｸﾁｮｳﾒ	湊町六丁目	
	201726	ﾐﾅﾄﾏﾁﾅﾅﾁｮｳﾒ	湊町七丁目	
	201727	ﾐﾅﾄﾏﾁﾊｯﾁｮｳﾒ	湊町八丁目	
	201728	ﾔﾅｲﾏﾁｲｯﾁｮｳﾒ	柳井町一丁目	
	201729	ﾔﾅｲﾏﾁﾆﾁｮｳﾒ	柳井町二丁目	
	201730	ﾔﾅｲﾏﾁｻﾝﾁｮｳﾒ	柳井町三丁目	
	201731	ｶﾁﾏﾁｲｯﾁｮｳﾒ	歩行町一丁目	
	201732	ｶﾁﾏﾁﾆﾁｮｳﾒ	歩行町二丁目	
	201733	ｷﾖﾏﾁｲｯﾁｮｳﾒ	喜与町一丁目	
	201734	ｷﾖﾏﾁﾆﾁｮｳﾒ	喜与町二丁目	
	201735	ｶﾂﾔﾏﾁｮｳｲｯﾁｮｳﾒ	勝山町一丁目	
	201736	ｶﾂﾔﾏﾁｮｳﾆﾁｮｳﾒ	勝山町二丁目	
	201737	ﾅｶﾞｷﾏﾁｲｯﾁｮｳﾒ	永木町一丁目	
	201738	ﾅｶﾞｷﾏﾁﾆﾁｮｳﾒ	永木町二丁目	
	201739	ﾀｹﾜﾗﾏﾁｲｯﾁｮｳﾒ	竹原町一丁目	
	201740	ｵｵﾃﾏﾁｲｯﾁｮｳﾒ	大手町一丁目	
	201741	ｵｵﾃﾏﾁﾆﾁｮｳﾒ	大手町二丁目	
	201742	ｷﾔﾁｮｳｲｯﾁｮｳﾒ	木屋町一丁目	
	201743	ｷﾔﾁｮｳﾆﾁｮｳﾒ	木屋町二丁目	
	201744	ｷﾔﾁｮｳｻﾝﾁｮｳﾒ	木屋町三丁目	
	201745	ｷﾔﾁｮｳﾖﾝﾁｮｳﾒ	木屋町四丁目	
	201746	ﾎﾝﾏﾁｲｯﾁｮｳﾒ	本町一丁目	
	201747	ﾎﾝﾏﾁﾆﾁｮｳﾒ	本町二丁目	
	201748	ﾎﾝﾏﾁｻﾝﾁｮｳﾒ	本町三丁目	
	201749	ﾎﾝﾏﾁﾖﾝﾁｮｳﾒ	本町四丁目	
	201750	ﾎﾝﾏﾁｺﾞﾁｮｳﾒ	本町五丁目	
	201751	ﾎﾝﾏﾁﾛｸﾁｮｳﾒ	本町六丁目	
	201752	ﾎﾝﾏﾁﾅﾅﾁｮｳﾒ	本町七丁目	
	201753	ﾏｻｷﾏﾁｲｯﾁｮｳﾒ	松前町一丁目	
	201754	ﾏｻｷﾏﾁﾆﾁｮｳﾒ	松前町二丁目	
	201755	ﾏｻｷﾏﾁｻﾝﾁｮｳﾒ	松前町三丁目	
	201756	ﾏｻｷﾏﾁﾖﾝﾁｮｳﾒ	松前町四丁目	
	201757	ﾏｻｷﾏﾁｺﾞﾁｮｳﾒ	松前町五丁目	
	201758	ｶﾔﾏﾁｲｯﾁｮｳﾒ	萱町一丁目	
	201759	ｶﾔﾏﾁﾆﾁｮｳﾒ	萱町二丁目	
	201760	ｶﾔﾏﾁｻﾝﾁｮｳﾒ	萱町三丁目	
	201761	ｶﾔﾏﾁﾖﾝﾁｮｳﾒ	萱町四丁目	
	201762	ｶﾔﾏﾁｺﾞﾁｮｳﾒ	萱町五丁目	
	201763	ｶﾔﾏﾁﾛｸﾁｮｳﾒ	萱町六丁目	
	201764	ﾐｻｹﾏﾁｲｯﾁｮｳﾒ	味酒町一丁目	
	201765	ﾐｻｹﾏﾁﾆﾁｮｳﾒ	味酒町二丁目	
	201766	ﾐｻｹﾏﾁｻﾝﾁｮｳﾒ	味酒町三丁目	
	201767	ﾍｲﾜﾄﾞｵﾘｲｯﾁｮｳﾒ	平和通一丁目	
	201768	ﾍｲﾜﾄﾞｵﾘﾆﾁｮｳﾒ	平和通二丁目	
	201769	ﾍｲﾜﾄﾞｵﾘｻﾝﾁｮｳﾒ	平和通三丁目	
	201770	ﾍｲﾜﾄﾞｵﾘﾖﾝﾁｮｳﾒ	平和通四丁目	
	201771	ﾍｲﾜﾄﾞｵﾘｺﾞﾁｮｳﾒ	平和通五丁目	
	201772	ﾍｲﾜﾄﾞｵﾘﾛｸﾁｮｳﾒ	平和通六丁目	
	201773	ﾐﾄﾞﾘﾏﾁｲｯﾁｮｳﾒ	緑町一丁目	
	201774	ﾐﾄﾞﾘﾏﾁﾆﾁｮｳﾒ	緑町二丁目	
	201775	ｼﾐｽﾞﾏﾁｲｯﾁｮｳﾒ	清水町一丁目	
	201776	ｼﾐｽﾞﾏﾁﾆﾁｮｳﾒ	清水町二丁目	
	201777	ｼﾐｽﾞﾏﾁｻﾝﾁｮｳﾒ	清水町三丁目	
	201778	ｼﾐｽﾞﾏﾁﾖﾝﾁｮｳﾒ	清水町四丁目	
	201779	ﾀｶｻｺﾞﾏﾁｲｯﾁｮｳﾒ	高砂町一丁目	
	201780	ﾀｶｻｺﾞﾏﾁﾆﾁｮｳﾒ	高砂町二丁目	
	201781	ﾀｶｻｺﾞﾏﾁｻﾝﾁｮｳﾒ	高砂町三丁目	
	201782	ﾀｶｻｺﾞﾏﾁﾖﾝﾁｮｳﾒ	高砂町四丁目	
	201783	ﾜｹﾏﾁｲｯﾁｮｳﾒ	和気町一丁目	
	201784	ﾜｹﾏﾁﾆﾁｮｳﾒ	和気町二丁目	
	201785	ﾀｶﾊﾏﾏﾁｲｯﾁｮｳﾒ	高浜町一丁目	未
	201786	ﾀｶﾊﾏﾏﾁﾆﾁｮｳﾒ	高浜町二丁目	未
	201787	ﾀｶﾊﾏﾏﾁｻﾝﾁｮｳﾒ	高浜町三丁目	未
	201788	ﾀｶﾊﾏﾏﾁﾖﾝﾁｮｳﾒ	高浜町四丁目	未
	201789	ﾀｶﾊﾏﾏﾁｺﾞﾁｮｳﾒ	高浜町五丁目	未
	201790	ﾀｶﾊﾏﾏﾁﾛｸﾁｮｳﾒ	高浜町六丁目	未
	201791	ｵｵｶｶﾞｻﾝﾁｮｳﾒ	大可賀三丁目	

201	201792	ｷﾖｽﾐﾆﾁｮｳﾒ	清住二丁目	
	201793	ｲﾜｲﾀﾞﾆﾛｸﾁｮｳﾒ	祝谷六丁目	
	201794	ﾌﾙﾐﾂﾖﾝﾁｮｳﾒ	古三津四丁目	未
	201795	ﾕﾉﾔﾏｲｯﾁｮｳﾒ	湯の山一丁目	
	201796	ﾕﾉﾔﾏﾆﾁｮｳﾒ	湯の山二丁目	
	201797	ﾕﾉﾔﾏｻﾝﾁｮｳﾒ	湯の山三丁目	未
	201798	ﾕﾉﾔﾏﾖﾝﾁｮｳﾒ	湯の山四丁目	
	201799	ﾕﾉﾔﾏｺﾞﾁｮｳﾒ	湯の山五丁目	
	201800	ﾕﾉﾔﾏﾛｸﾁｮｳﾒ	湯の山六丁目	
	201801	ﾕﾉﾔﾏﾅﾅﾁｮｳﾒ	湯の山七丁目	
	201802	ﾊｸｽｲﾀﾞｲｻﾝﾁｮｳﾒ	白水台三丁目	未
	201803	ﾊｸｽｲﾀﾞｲﾖﾝﾁｮｳﾒ	白水台四丁目	未
	201804	ｱﾏﾔﾏﾆﾁｮｳﾒ	天山二丁目	未
	201805	ｱﾏﾔﾏｲｯﾁｮｳﾒ	天山一丁目	
	201806	ｱﾏﾔﾏｻﾝﾁｮｳﾒ	天山三丁目	
	201807	ｸｳｺｳﾄﾞｵﾘﾆﾁｮｳﾒ	空港通二丁目	
	201808	ｸｳｺｳﾄﾞｵﾘｻﾝﾁｮｳﾒ	空港通三丁目	
	201809	ｸｳｺｳﾄﾞｵﾘﾖﾝﾁｮｳﾒ	空港通四丁目	
	201810	ｸｳｺｳﾄﾞｵﾘｺﾞﾁｮｳﾒ	空港通五丁目	
	201811	ｸｳｺｳﾄﾞｵﾘﾛｸﾁｮｳﾒ	空港通六丁目	
	201812	ｸｳｺｳﾄﾞｵﾘﾅﾅﾁｮｳﾒ	空港通七丁目	
	201813	ｲﾁﾂﾎﾞｷﾀｲｯﾁｮｳﾒ	市坪北一丁目	
	201814	ｲﾁﾂﾎﾞｷﾀﾆﾁｮｳﾒ	市坪北二丁目	
	201815	ｲﾁﾂﾎﾞﾐﾅﾐｲｯﾁｮｳﾒ	市坪南一丁目	
	201816	ｲﾁﾂﾎﾞﾐﾅﾐﾆﾁｮｳﾒ	市坪南二丁目	
	201817	ｲﾁﾂﾎﾞﾐﾅﾐｻﾝﾁｮｳﾒ	市坪南三丁目	
	201818	ﾕﾉﾔﾏﾋｶﾞｼｲｯﾁｮｳﾒ	湯の山東一丁目	
	201819	ﾕﾉﾔﾏﾋｶﾞｼﾆﾁｮｳﾒ	湯の山東二丁目	
	201820	ﾕﾉﾔﾏﾋｶﾞｼｻﾝﾁｮｳﾒ	湯の山東三丁目	
	201821	ﾕﾉﾔﾏﾋｶﾞｼｮﾝﾁｮｳﾒ	湯の山東四丁目	
	201822	ﾕﾉﾔﾏﾋｶﾞｼｺﾞﾁｮｳﾒ	湯の山東五丁目	
	201823	ﾕﾉﾔﾏﾊｯﾁｮｳﾒ	湯の山八丁目	
	201824	ﾊｸｽｲﾀﾞｲｲｯﾁｮｳﾒ	白水台一丁目	
	201825	ﾊｸｽｲﾀﾞｲﾆﾁｮｳﾒ	白水台二丁目	
	201826	ﾊｸｽｲﾀﾞｲｺﾞﾁｮｳﾒ	白水台五丁目	
	201827	ﾊｸｽｲﾀﾞｲﾛｸﾁｮｳﾒ	白水台六丁目	
	201828	ﾐﾅﾐﾊｸｽｲｲｯﾁｮｳﾒ	南白水一丁目	
	201829	ﾐﾅﾐﾊｸｽｲﾆﾁｮｳﾒ	南白水二丁目	
	201830	ﾐﾅﾐﾊｸｽｲｻﾝﾁｮｳﾒ	南白水三丁目	
	201831	ｱｵﾊﾞﾀﾞｲ	青葉台	
	201832	ｻｸﾗｶﾞｵｶ	桜ヶ丘	

旧北条市の区域

市町村CD	大字CD	大　字　カ　ナ	大字漢字表記	国土調査
201	211001	ｱｲｼﾞﾏ	安居島	完了
	211002	ｱｻﾅﾐﾊﾗ	浅海原	完了
	211003	ｱｻﾅﾐﾎﾝﾀﾞﾆ	浅海本谷	完了
	211004	ｲｿｺｳﾁ	磯河内	完了
	211005	ｲﾉｷ	猪木	完了
	211006	ｲﾉｷｵｵﾓﾄ	猪木大本	
	211007	ｲﾝﾅｲ	院内	完了
	211008	ｳｼﾀﾞﾆ	牛谷	完了
	211009	ｵｵｶﾁ	大河内	完了
	211010	ｵｵﾆｼﾀﾞﾆ	大西谷	完了
	211011	ｵｶﾞﾜ	小川	完了
	211012	ｵｷﾞﾊﾗ	尾儀原	完了
	211013	ｵﾔﾏﾀﾞ	小山田	完了
	211014	ｶﾀﾔﾏ	片山	
	211015	ｶﾉﾐﾈ	鹿峰	
	211016	ｶﾐﾅﾝﾊﾞ	上難波	完了
	211017	ｶﾓﾉｲｹ	鴨之池	完了
	211018	ｱﾜｲｶﾜﾗ	粟井河原	
	211019	ﾏﾜｵｶｶﾝﾀﾞ	正岡神田	完了
	211020	ｷｬｸ	客	完了
	211021	ｷﾞｼｷ	儀式	完了
	211022	ｸｶﾞﾜ	九川	完了
	211023	ｸﾎﾞ	久保	

201	211024	ｺｳﾉｺﾔﾏ	河野高山	完了
	211025	ｺｶﾞﾀﾆ	小川谷	完了
	211026	ﾀﾃｲﾜｺﾒﾉﾉ	立岩米之野	完了
	211027	ｻｲﾉﾊﾗ	才之原	完了
	211028	ｻｺ	佐古	完了
	211029	ｻﾙｶﾜ	猿川	完了
	211030	ｻﾙｶﾜﾊﾞﾗ	猿川原	完了
	211031	ｼﾓﾅﾝﾊﾞ	下難波	完了
	211032	ｼｮｳ	庄	完了
	211033	ｼｮｳﾌﾞ	庄府	完了
	211034	ｼﾞｮｳﾎｳﾒﾝ	常保免	
	211035	ｽﾎﾞｷ	苞木	完了
	211036	ｾﾞﾝｵｳｼﾞ	善応寺	完了
	211037	ﾀｶﾀ	高田	完了
	211038	ﾀｷﾓﾄ	滝本	完了
	211039	ﾎｳｼﾞｮｳﾂｼﾞ	北条辻	完了
	211040	ﾂﾈﾀｹ	常竹	完了
	211041	ﾄﾞﾃｳﾁ	土手内	
	211042	ｺｳﾉﾅｶｽｶﾞ	河野中須賀	
	211043	ﾅｶﾄﾞｵﾘ	中通	完了
	211044	ﾅｶﾆｼｳﾁ	中西内	
	211045	ﾅｶﾆｼｿﾄ	中西外	
	211046	ﾀﾃｲﾜﾅｶﾑﾗ	立岩中村	完了
	211047	ﾅﾂﾒ	夏目	完了
	211048	ﾆｼﾀﾞﾆ	西谷	完了
	211049	ﾊｷﾞﾜﾗ	萩原	完了
	211050	ﾊｯﾀﾝｼﾞ	八反地	完了
	211051	ﾋﾗﾊﾞﾔｼ	平林	完了
	211052	ﾌﾓﾄ	麓	完了
	211053	ｺｳﾉﾍﾞｯﾌﾟ	河野別府	
	211054	ﾎｳｼﾞｮｳ	北条	
	211055	ﾎﾝﾀﾞﾆ	本谷	完了
	211056	ﾐﾔｳﾁ	宮内	完了
	211057	ﾔｽｵｶ	安岡	完了
	211058	ﾖｺﾀﾞﾆ	横谷	完了
	211059	ﾜﾀﾞ	和田	完了
	211060	ｺｳﾖｳﾀﾞｲ	光洋台	
	211061	ｵｳﾗ	大浦	
	211062	ﾌﾁｭｳ	府中	
	211063	ﾔﾅｷﾞﾊﾗ	柳原	
	211500	ｵｵｳﾗ	大浦	完了

旧中島町の区域

市町村CD	大字CD	大　字　カ　ナ	大字漢字表記	国土調査
201	363001	ﾅｶｼﾞﾏｱﾜｲ	中島粟井	完了
	363002	ｳﾜﾏ	宇和間	完了
	363003	ﾅｶｼﾞﾏｵｵｳﾗ	中島大浦	完了
	363004	ｵﾊﾞﾏ	小浜	完了
	363005	ｶﾐﾇﾜ	上怒和	完了
	363006	ｸﾏﾀ	熊田	完了
	363007	ｺｳﾉｳﾗ	神浦	完了
	363008	ﾂﾜｼﾞ	津和地	完了
	363009	ﾅｶﾞｼ	長師	完了
	363010	ﾆｮｳ	饒	完了
	363011	ﾉｸﾞﾂﾅ	野忽那	完了
	363012	ﾊﾀﾘ	畑里	完了
	363013	ﾌﾀｶﾞﾐ	二神	完了
	363014	ﾐﾔﾉ	宮野	完了
	363015	ﾑﾂﾞｷ	睦月	完了
	363016	ﾓﾄﾇﾜ	元怒和	完了
	363017	ﾖｼｷ	吉木	完了

【伊予市】

旧伊予市の区域

市町村CD	大字CD	大　字　カ　ナ	大字漢字表記	国土調査
210	210001	ｲﾁﾊﾞ	市場	完了
	210002	ｲﾅﾘ	稲荷	完了

210	210003	ｳｴﾉ	上野	完了
	210004	ｳﾉｻｷ	鵜崎	完了
	210005	ｵｵﾋﾗ	大平	完了
	210006	ｵｻｷ	尾崎	
	210007	ｶﾐｱｶﾞﾜ	上吾川	完了
	210008	ｶﾐｶﾗｶﾜ	上唐川	完了
	210009	ｶﾐﾐﾀﾆ	上三谷	完了
	210010	ｺﾐﾅﾄ	米湊	
	210011	ｼﾓｱｶﾞﾜ	下吾川	
	210012	ｼﾓｶﾗｶﾜ	下唐川	完了
	210013	ｼﾓﾐﾀﾆ	下三谷	完了
	210014	ﾅｶﾑﾗ	中村	完了
	210015	ﾅﾀﾞﾏﾁ	灘町	
	210016	ﾋﾗｵｶ	平岡	完了
	210017	ﾎﾝｸﾞ	本郡	
	210018	ﾐｱｷ	三秋	完了
	210019	ﾐｼﾏ	三島	
	210020	ﾐｼﾏﾏﾁ	三島町	
	210021	ﾐﾅﾄﾏﾁ	湊町	
	210022	ﾐﾔｼﾀ	宮下	完了
	210023	ﾓﾘ	森	完了
	210024	ﾔｸﾗ	八倉	完了
	210025	ﾘｮｳｻﾞﾜ	両沢	完了
	210500	ﾏﾂ	松	

旧中山町の区域

市町村CD	大字CD	大　字　カ　ナ	大字漢字表記	国土調査
210	404001	ｲｽﾞﾌﾞﾁ	出渕	完了
	404002	ｸﾘﾀﾞ	栗田	完了
	404003	ｻﾚﾀﾞﾆ	佐礼谷	完了
	404004	ﾅｶﾔﾏ	中山	完了

旧双海町の区域

市町村CD	大字CD	大　字　カ　ナ	大字漢字表記	国土調査
210	405001	ｵｵｸﾎﾞ	大久保	完了
	405002	ｶﾐﾅﾀﾞ	上灘	完了
	405003	ｸｼ	串	完了
	405004	ｺｳﾉｶﾜ	高野川	完了
	405005	ﾀｶｷﾞｼ	高岸	完了

【東温市】

旧重信町の区域

市町村CD	大字CD	大　字　カ　ナ	大字漢字表記	国土調査
215	361001	ｳｴﾑﾗ	上村	完了
	361002	ｳｼﾌﾞﾁ	牛渕	
	361003	ｶﾐﾊﾞﾔｼ	上林	完了
	361004	ｷﾀﾉﾀﾞ	北野田	
	361005	ｼﾂｶﾜ	志津川	完了
	361006	ｼﾓﾊﾞﾔｼ	下林	完了
	361007	ﾀﾉｸﾎﾞ	田窪	
	361008	ﾆｼｵｶ	西岡	完了
	361009	ﾋﾉｸﾁ	樋口	完了
	361010	ﾐﾅﾐﾉﾀﾞ	南野田	
	361011	ﾐﾅﾗ	見奈良	
	361012	ﾔﾏﾉｳﾁ	山之内	完了
	361013	ﾖｺｶﾞﾜﾗ	横河原	

旧川内町の区域

市町村CD	大字CD	大　字　カ　ナ	大字漢字表記	国土調査
215	362001	ｲｳﾁ	井内	完了
	362002	ｶﾜﾉｳﾁ	河之内	完了
	362003	ｷﾀｶﾞﾀ	北方	完了
	362004	ｽﾉｳﾁ	則之内	完了
	362005	ﾅﾒｶﾞﾜ	滑川	完了
	362006	ﾏｾｶﾜ	松瀬川	完了
	362007	ﾐﾅﾐｶﾞﾀ	南方	完了
	362008	ﾐｮｳｶﾞ	明河	完了

215	362009	ﾖｼﾋｻ	吉久	完了

【松前町】

市町村CD	大字CD	大　字　カ　ナ	大字漢字表記	国土調査
401	401001	ｴｸﾋﾞ	恵久美	
	401002	ｵｵﾐｿﾞ	大溝	
	401003	ｶﾐﾀｶﾔﾅｷﾞ	上高柳	
	401004	ｶﾝｻﾞｷ	神崎	
	401005	ｷﾀｶﾞﾜﾗ	北川原	
	401006	ｷﾀｸﾛﾀﾞ	北黒田	
	401007	ｼｭｯｻｸ	出作	
	401008	ｼｮｳﾉｳﾁ	昌農内	
	401009	ﾀﾞｲﾏ	大間	
	401010	ﾂﾂｲ	筒井	
	401011	ﾂﾙﾖｼ	鶴吉	
	401012	ﾄｸﾏﾙ	徳丸	
	401013	ﾅｶｶﾞﾜﾗ	中川原	
	401014	ﾅｶﾞﾀ	永田	
	401015	ﾆｼｺｲｽﾞﾐ	西古泉	
	401016	ﾆｼﾀｶﾔﾅｷﾞ	西高柳	
	401017	ﾊﾏ	浜	
	401018	ﾋｶﾞｼｺｲｽﾞﾐ	東古泉	
	401019	ﾐﾅﾐｸﾛﾀﾞ	南黒田	
	401020	ﾖｺﾀ	横田	

【砥部町】

旧砥部町の区域

市町村CD	大字CD	大　字　カ　ナ	大字漢字表記	国土調査
402	402001	ｱｿｳ	麻生	完了
	402002	ｲﾜﾔｸﾞﾁ	岩谷口	完了
	402003	ｳﾉｻｷ	鵜ノ崎	完了
	402004	ｵｵｶｸﾗ	大角蔵	完了
	402005	ｵｵﾋﾗ	大平	完了
	402006	ｵｵﾐﾅﾐ	大南	完了
	402007	ｶﾜｲ	川井	完了
	402008	ｶﾜﾉﾎﾞﾘ	川登	完了
	402009	ｷﾀｶﾜｹﾞ	北川毛	完了
	402010	ｺﾞﾎﾝﾏﾂ	五本松	完了
	402011	ｾﾝｿﾞｸ	千足	完了
	402012	ﾄﾔﾏ	外山	完了
	402013	ﾅﾅｵﾘ	七折	完了
	402014	ﾏﾝﾈﾝ	万年	完了
	402015	ﾐﾔｳﾁ	宮内	完了
	402016	ｼｹﾞﾐﾂ	重光	完了
	402017	ｼﾞｯﾁｮｳ	拾町	完了
	402018	ﾐﾂﾏﾀ	水満田	
	402019	ﾔｸﾗ	八倉	完了
	402020	ﾊﾗﾏﾁ	原町	完了
	402021	ﾀｺｳﾀﾞ	高尾田	完了
	402022	ﾐｮｳｶ	三角	完了
	402023	ｶﾐﾊﾗﾏﾁ	上原町	完了
	402024	ﾀﾉｳﾗ	田ノ浦	完了
	402025	ｲﾜﾔ	岩谷	完了

旧広田村の区域

市町村CD	大字CD	大　字　カ　ナ	大字漢字表記	国土調査
402	403001	ｵｵｲﾀﾞﾆ	多居谷	完了
	403003	ｿｳﾂﾞ	総津	完了
	403004	ﾀｶｲﾁ	高市	完了
	403005	ﾀﾏﾀﾆ	玉谷	完了
	403006	ﾅｶﾉｶﾜ	中野川	完了
	403007	ﾐﾂﾎ	満穂	完了
	403008	ｾﾝﾊﾞ	仙波	完了

(8)　制限林における手続き等

区分	関係法令等	制　限　内　容　等
保安林	森林法	保安林の指定（17種）（第25条） 立木の伐採方法、限度、植栽の方法等を明示した「指定施業要件」を定める。（第33条） 指定施業要件に定める主伐の基準（施行令第４条） ・原則伐採種の指定なし（水源かん養、防風、干害防備及び防霧保安林） ・原則択伐（土砂流出防備、土砂崩壊防備、飛砂防備、水害防備、潮害防備、防雪、魚つき、航行目標、保健及び風致保安林） ・原則伐採禁止（なだれ防止、落石防止及び防火保安林） 立木の伐採、土地の形質変更等の行為は、都道府県知事の許可が必要（第34条） 保安林における択伐の届出等を都道府県知事に提出（第34条の２） 保安林における間伐の届出等を都道府県知事に提出（第34条の３） 植栽の義務（第34条の４）
保安施設地区	同上	保安施設地区の指定（第41条） ・原則伐採禁止（施行令第４条）（第33条準用）
特別母樹、特別母樹林	林業種苗法	特別母樹等の指定（第４条第１項） 特別母樹等の伐採の制限（第７条）
自然環境保全地域等	自然環境保全法	自然環境保全地域の指定（第22条） 特別地区の指定（第25条） ・特別地区内での木竹の伐採等の行為は、環境大臣の許可が必要（第25条第４項） 都道府県自然環境保全地域の指定(第45条) ・特別地区の指定及び行為の規制（第46条）
	愛媛県自然環境保全条例	特別地区の指定（第21条） ・特別地区内での木竹の伐採等の行為は、知事の許可が必要（第21条第４項） 野生動植物保護地区の指定（第22条）
自然公園	自然公園法	国立公園、国定公園の指定（第５条） 特別地域の指定（第20条） ・特別地域内での木竹の伐採等の行為は、環境大臣（国立公園）又は都道府県知事（国定公園）の許可が必要（第20条第３項） 特別保護地区の指定（第21条） ・特別保護地区内での木竹の伐採、植栽等の行為は、環境大臣（国立公園）又は都道府県知事（国定公園）の許可が必要（第21条第３項） 都道府県立自然公園の指定（第72条） 特別地域の指定及び行為の規制（第73条）
	愛媛県県立自然公園条例	特別地域の指定（第21条） ・特別地域内での木竹の伐採等の行為は、知事の許可が必要（第21条第４項） ・特別地域内での木竹の植栽等の行為は、知事に届出が必要（第21条第８項）

区分	関係法令等	制限内容等
鳥獣保護区	鳥獣の保護及び管理並びに狩猟の適正化に関する法律	鳥獣保護区の設定（第28条） 鳥獣保護区内に特別保護地区の指定　（第29条） ・特別保護地区内立木竹の伐採等の行為は、環境大臣又は都道府県知事の許可が必要（第29条第７項）
生息地等保護区	絶滅のおそれのある野生動植物の種の保存に関する法律	生息地等保護区の指定（第36条） 生息地等保護区内に管理地区の指定（第37条） ・管理地区内立木竹の伐採等の行為は、環境大臣の許可が必要（第37条第４項） 立入制限地区の指定（第38条） 監視地区内での土地の形質の変更等の行為は環境大臣への届出が必要（第39条）
史跡名勝天然記念物	文化財保護法 愛媛県文化財保護条例	史跡名勝天然記念物の指定（第109条第１項） 現状変更、その保存に影響を及ぼす行為は文化庁長官の許可が必要（第125条） ・木竹の伐採等については、都道府県または市の教育委員会の許可が必要（施行令第５条第４項） 史跡名勝天然記念物の保存のため必要がある地域を定め、一定の行為を制限または禁止し、必要な施設を命令（第128条） 県指定史跡名勝天然記念物の指定（第37条） 現状変更、その保存に影響を及ぼす行為は教育委員会の許可が必要（第42条）
埋蔵文化財	文化財保護法	土木工事等のための発掘等に関する届出（第93条） ・都道府県の教育委員会へ届出（施行令第５条第２項）
風致地区	都市計画法	風致地区を定める（第８条） 風致地区における木竹の伐採等については、政令で定める基準に従い、地方公共団体の条例で規制可能（第58条） ・条例は、面積が10ha以上かつ２以上の市町村の区域にわたる風致地区に係るものにあつては都道府県が、その他の風致地区に係るものにあつては市町村が定める。（政令第２条） ・風致地区内における木竹の伐採等の行為は、都道府県知事又は市町村長の許可が必要（政令第３条）
緑地保全地域等	都市緑地法	緑地保全地域を定める（第５条） 緑地保全地域における木竹の伐採等の行為は、知事への届出が必要（第８条） 特別緑地保全地区を定める（第12条） 特別緑地保全地区内における木竹の伐採等の行為は、知事の許可が必要（第14条）

区分	関係法令等	制限内容等
砂防指定地	砂防法 愛媛県砂防指定地管理条例	砂防設備を要する土地又はこの法律により治水上砂防のため一定の行為を禁止、制限すべき土地の指定（第２条） 治水上砂防のため一定の行為を禁止、制限可能（地方行政庁権限）（第４条第１項） 都道府県知事が条例を定める（施行規程第３条） 砂防指定地内における立木竹の伐採等の行為は、知事の許可が必要（第４条第１項）
急傾斜地崩壊危険区域	急傾斜地の崩壊による災害の防止に関する法律	急傾斜地崩壊危険区域の指定（第３条） 急傾斜地崩壊危険区域内における立木竹の伐採等の行為は、都道府県知事の許可が必要（第７条）
漁業に必要な目標の保存	漁業法	漁業者、漁業協同組合、漁業共同組合連合会は漁業に必要な目標の保存のため、都道府県知事の許可を受けて立木竹等の除去制限が可能（第161条）